SEL0155718

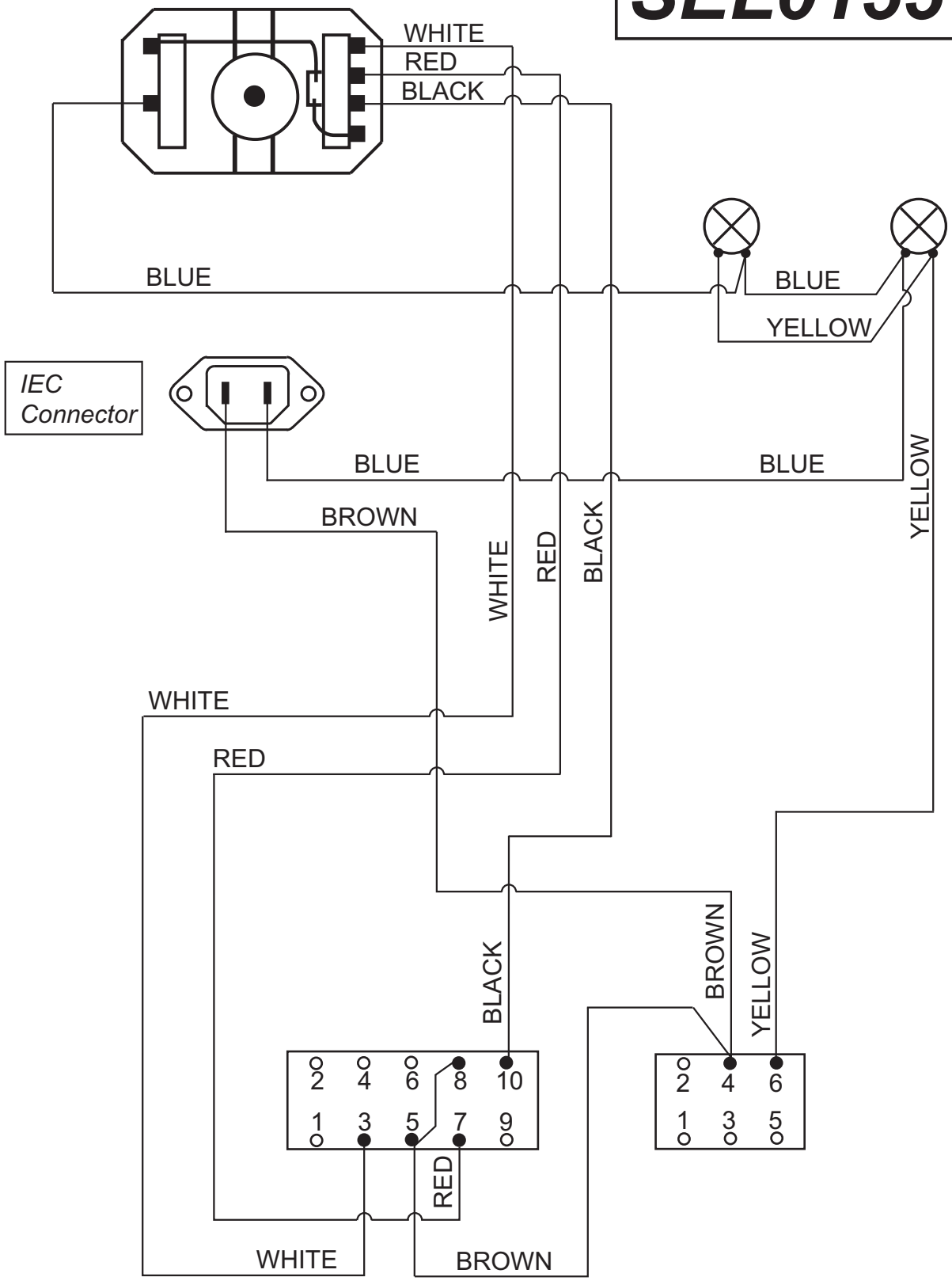

DATA DATE	MODIF. N. MODIF. NO.	DESCRIZIONE MODIFICA MODIFICATION DESCRIPTION	DISEGNATO DRAWN BY	APPROVATO APPROVED

MODELLO MODEL: CT17 MOT K SL3V 2L IEC BIP	**PARTICOLARE** DETAIL: Schema elettrico / Wiring diagram	**DISEGNO N.** DRAWING No.: **SEL0155718**	**DATA** DATE
MATERIALE MATERIAL: Carta bianca adesiva 55x55 / Sticky white paper 55x55		**DISEGNATO** DRAWN BY: Piccioni M.	20/11/2018
elica aria nuova	**COLORE STAMPA** PRINT COLOUR: Nero / Black	**APPROVATO** APPROVED: Mulattieri R.	
UFFICIO TECNICO TECHNICAL DEPARTMENT	mm FORM. A - 4	**SCALA** SCALE	**SOSTITUITO DAL DIS. N.** REPLACED BY DRAWING NO.	**ULTIMA EMISS.** LAST EDITION
		SOSTITUISCE IL DIS. N. IT REPLACES DRAWING NO.	20/11/2018

LA RIPRODUZIONE O LA CESSIONE DEL PRESENTE DISEGNO DEVONO ESSERE AUTORIZZATE DALLA "ELICA" SPA
ANY REPRODUCTION OR TRANSFER OF THE PRESENT DRAWING MUST BE AUTHORIZED BY "ELICA" SPA