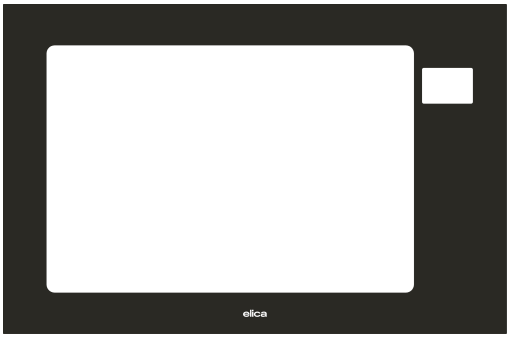

IT Istruzioni di montaggio e d'uso | **EN** Instruction on mounting and use |
DE Montage- und Gebrauchsanweisung |
FR Prescriptions de montage et mode d'emploi |
NL Montagevoorschriften en gebruiksaanwijzingen |
ES Montaje y modo de empleo | **PT** Instruções para montagem e utilização |
EL Οδηγίες συναρμολόγησης και χρήσης | **SV** Monterings- och bruksanvisningar |
FI Asennus- ja käyttöohjeet | **NO** Instrukser for montering og bruk |
DA Bruger- og monteringsvejledning | **PL** Instrukcja montażu i obsługi |
CS Návod na montáž a používání | **SK** Varovania a inštalácia |
HU Felszerelési és használati utasítás | **BG** Инструкции за монтаж и употреба |
KK Монтаждау мен пайдалану нұсқауы | **RU** Инструкция по монтажу и эксплуатации |
RO Instrucțiuni de montaj și utilizare | **UK** Інструкція з монтажу і експлуатації |
ET Paigaldus- ja kasutusjuhend | **LT** Montavimo ir naudojimosi instrukcija |
LV Ierīkošanas un izmantošanas instrukcija | **SR** Uputstva za montažu i upotrebu |**SL** Opozorila in namestitev | **HR** Uputstva za montažu i za uporabu |
TR Montaj ve kullanım talimatları | **AR** طرق التركيب والاستعمال

elica®

PRECAUZIONI PER EVITARE L'ESPOSIZIONE A ENERGIA MICROWAVE ECCESSIVA

(a) Non tentare di utilizzare questo forno con lo sportello aperto poiché ciò può causare un'esposizione dannosa all'energia a microonde. È importante non rompere o manomettere i dispositivi di sicurezza.

(b) Non inserire alcun oggetto tra la faccia frontale del forno e lo sportello né permettere che sporco o residui di detergente si accumulino sulle superfici di tenuta.

(c) AVVISO: Se lo sportello o le guarnizioni dello sportello sono danneggiati, il forno non deve essere utilizzato fino a quando non sia stato riparato da una persona competente.

ADDENDUM

Se l'apparecchio non viene mantenuto in uno stato di pulizia adeguato, la sua superficie potrebbe degradarsi, influenzando la durata dell'apparecchio e causando una situazione pericolosa.

Specifiche

Modello :	MICROWAVE 38
Tensione / Frequenza nominale :	230 V ~ 50 Hz
Potenza di ingresso nominale (Microonde) :	1450 W
Potenza di uscita nominale (Microonde) :	900 W
Potenza di ingresso nominale (Grill) :	1000 W
Dimensioni del prodotto	595*401*388 mm

ISTRUZIONI IMPORTANTI DI SICUREZZA

AVVERTENZA

Per ridurre il rischio di incendio, scossa elettrica, lesioni alle persone o esposizione a energia eccessiva del forno a microonde durante l'uso del vostro elettrodomestico, seguire le precauzioni di base, inclusi i seguenti punti:

1. Leggere e seguire le specifiche: "PRECAUZIONI PER EVITARE POSSIBILE ESPOSIZIONE A ENERGIA ECCESSIVA DEL FORNO A MICROONDE".

2. Questo elettrodomestico può essere utilizzato da bambini di età pari o superiore a 8 anni e da persone con capacità fisiche, sensoriali o mentali ridotte o mancanza di esperienza se sono stati supervisionati o istruiti riguardo all'uso sicuro dell'elettrodomestico e comprendono i rischi connessi. I bambini non devono giocare con l'elettrodomestico. La pulizia e la manutenzione da parte dell' utente non devono essere effettuate da bambini a meno che non abbiano più di 8 anni e siano supervisionati. I bambini di età inferiore a 8 anni devono essere tenuti lontani a meno che non siano costantemente sorvegliati

3. Tenere l'elettrodomestico e il suo cavo fuori dalla portata dei bambini di età inferiore a 8 anni.

4. Se il cavo di alimentazione è danneggiato, deve essere sostituito dal produttore, dal suo agente di assistenza o da persone con qualifiche simili per evitare pericoli. (Per elettrodomestici con attacco di tipo Y

5. AVVERTENZA: Assicurarsi che l'elettrodomestico sia spento prima di sostituire la lampada per evitare il rischio di scosse elettriche.

6. AVVERTENZA: È pericoloso per chiunque non sia una persona competente eseguire operazioni di servizio o riparazione che comportino la rimozione di una copertura che protegge dall'esposizione all'energia a microonde.

7. AVVERTENZA: Liquidi e altri alimenti non devono essere riscaldati in contenitori sigillati poiché potrebbero esplodere.

8. Quando si riscaldano alimenti in contenitori di plastica o carta, tenere d'occhio il forno a causa della possibilità di incendio.

9. Utilizzare solo utensili adatti all'uso nei forni a microonde.

10. Se si osserva del fumo, spegnere o scollegare l'elettrodomestico e mantenere la porta chiusa per soffocare eventuali fiamme.

11. Il riscaldamento a microonde delle bevande può causare ebollizione ritardata con fuoriuscita, pertanto si deve prestare attenzione quando si maneggia il contenitore.

12. Il contenuto di biberon e vasetti di alimenti per bambini deve essere mescolato o agitato e la temperatura controllata prima del consumo, per evitare ustioni.

13. Le uova nel guscio e le uova sode intere non devono essere riscaldate nei forni a microonde poiché possono esplodere, anche dopo che il riscaldamento a microonde è terminato.

14. Il forno deve essere pulito regolarmente e qualsiasi residuo di cibo rimosso.

15. La mancata manutenzione del forno in condizioni di pulizia potrebbe portare al deterioramento della superficie che potrebbe influire negativamente sulla vita dell'elettrodomestico e possibilmente causare una situazione pericolosa.

16. Utilizzare solo la sonda di temperatura raccomandata per questo forno. (Per forni dotati di una funzione per l'uso di una sonda di rilevamento della temperatura.)

17. Il forno a microonde deve essere utilizzato con la porta decorativa aperta. (Per forni con porta decorativa.)

18. Questo elettrodomestico è destinato all'uso in applicazioni domestiche e simili quali:

- aree cucina per il personale in negozi, uffici e altri ambienti di lavoro;

- da clienti in hotel, motel e altri ambienti di tipo residenziale;

- case rurali;

- ambienti di tipo bed and breakfast.

19. Il forno a microonde è destinato al riscaldamento di cibi e bevande. L'essiccazione di cibi o indumenti e il riscaldamento di cuscinetti riscaldanti, pantofole, spugne, panni umidi e simili può comportare rischi di lesioni, accensione o incendio.

20. Contenitori metallici per cibi e bevande non sono consentiti durante la cottura a microonde.

21. L'elettrodomestico non deve essere pulito con un pulitore a vapore.

22. Si deve prestare attenzione a non spostare il piatto girevole quando si rimuovono contenitori dall' elettrodomestico. (Per elettrodomestici fissi e elettrodomestici da incasso utilizzati a 900 mm o più dal pavimento e dotati di piatti girevoli rimovibili. Ma questo non si applica agli elettrodomestici con porta a cerniera inferiore orizzontale.) 23. Il forno a microonde è destinato ad essere utilizzato da incasso.

24. Non utilizzare il pulitore a vapore.

25. La superficie di un cassetto portaoggetti può diventare calda.

26. ATTENZIONE: L'elettrodomestico e le sue parti accessibili diventano calde durante l'uso. Si deve prestare attenzione per evitare di toccare gli elementi riscaldanti. I bambini di età inferiore agli 8 anni devono essere tenuti lontani a meno che non siano costantemente sorvegliati.

27. Durante l'uso l'elettrodomestico si riscalda. Si deve prestare attenzione per evitare di toccare gli elementi riscaldanti all'interno del forno.

28. ATTENZIONE: Le parti accessibili possono diventare calde durante l'uso. I bambini piccoli devono essere tenuti lontani.

29. L'elettrodomestico non deve essere installato dietro una porta decorativa per evitare il surriscaldamento. (Questo non è applicabile per elettrodomestici con porta decorativa .)

30. AVVERTENZA : Quando l'elettrodomestico è utilizzato in modalità combinata, i bambini devono usare il forno solo sotto la supervisione di un adulto a causa delle temperature generate .

31. Non utilizzare detergenti abrasivi aggressivi o raschietti metallici affilati per pulire il vetro della porta del forno poiché possono graffiare la superficie, il che può causare la rottura del vetro .

32. AVVERTENZA : Assicurarsi che la cavità non contenga oggetti o utensili non adatti all'uso con il forno a microonde prima di azionare l'elettrodomestico .

33. AVVERTENZA : Non utilizzare la cavità per conservare prodotti combustibili, utensili da cucina, cibo o simili quando il forno a microonde non è in uso .

LEGGERE ATTENTAMENTE E CONSERVARE PER RIFERIMENTO FUTURO

SOLO PER USO DOMESTICO
(NON PER USO COMMERCIALE)

Per ridurre il rischio di lesioni alle persone
Installazione della messa a terra

PERICOLO

Rischio di scossa elettrica Toccare alcuni componenti interni può causare gravi lesioni personali o la morte. Non smontare questo elettrodomestico.

AVVERTENZA

Rischio di scossa elettrica L'uso improprio della messa a terra può causare scosse elettriche. Non collegare alla presa finché l' elettrodomestico non è correttamente installato e messo a terra.

Questo elettrodomestico deve essere messo a terra. In caso di cortocircuito elettrico, la messa a terra riduce il rischio di scossa elettrica fornendo un percorso di fuga per la corrente elettrica.

Questo elettrodomestico è dotato di un cavo con filo di messa a terra e spina di messa a terra.

La spina deve essere inserita in una presa correttamente installata e messa a terra.

Consultare un elettricista qualificato o un tecnico se le istruzioni di messa a terra non sono completamente comprese o se si ha il dubbio che l'elettrodomestico sia correttamente messo a terra.

Se è necessario utilizzare una prolunga, utilizzare solo una prolunga a 3 fili.

1. È fornito un cavo di alimentazione corto per ridurre i rischi. derivanti dall'intralcio o dallo inciampare su un cavo più lungo.

2. Se si utilizza un cavo lungo o una prolunga:

1) La potenza elettrica indicata sul cavo o sulla prolunga deve essere almeno pari a quella dell' elettrodomestico.

2) La prolunga deve essere di tipo con messa a terra a 3 fili.

3) Il cavo lungo deve essere disposto in modo che non penzoli sopra il piano di lavoro o il tavolo, dove potrebbe essere tirato dai bambini o causare inciampi involontari.

PULIZIA

Assicurarsi di scollegare l'elettrodomestico dall'alimentazione elettrica.

1. Pulire la cavità del forno dopo l'uso con un panno leggermente umido.
2. Pulire gli accessori nel modo consueto con acqua saponata.
3. Il telaio della porta, la guarnizione e le parti adiacenti devono essere puliti accuratamente con un panno umido quando sono sporchi.
4. Non utilizzare detergenti abrasivi aggressivi o raschietti metallici affilati per pulire il vetro della porta del forno poiché possono graffiare la superficie, il che può causare la rottura del vetro .
5. Consiglio per la pulizia --- Per facilitare la pulizia delle pareti della cavità che il cibo cotto può toccare: mettere mezzo limone in una ciotola, aggiungere 300 ml (1/2 pinta) di acqua e riscaldare al 100% della potenza del microonde per 10 minuti. Pulire il forno con un panno morbido e asciutto

ATTENZIONE
UTENSILI

Rischio di lesioni personali

È pericoloso per chiunque, tranne una persona competente, eseguire qualsiasi operazione di servizio o riparazione che comporti la rimozione di una copertura che protegge dall'esposizione all' energia a microonde.

Consultare le istruzioni su "Materiali che si possono usare nel forno a microonde o da evitare nel forno a microonde." "Potrebbero esserci alcuni utensili non metallici che non sono sicuri da usare per la cottura a microonde." In caso di dubbio, è possibile testare l 'utensile in questione seguendo la procedura riportata di seguito.

Test dell'utensile:

1. Riempire un contenitore adatto al microonde con 1 tazza di acqua fredda (250 ml) insieme all'utensile in questione.
2. Cuocere alla massima potenza per 1 minuto.
3. Toccare con attenzione l'utensile. Se l'utensile vuoto è caldo, non usarlo per la cottura a microonde.
4. Non superare il tempo di cottura di 1 minuto.

Materiali utilizzabili nel forno a microonde

Utensili	Osservazioni
Piatto per doratura	Seguire le istruzioni del produttore. Il fondo del piatto per doratura deve essere almeno a 3/16 pollici (5 mm) sopra il piatto girevole. Un uso scorretto può causare la rottura del piatto girevole. (Per il modello con piatto girevole.)
Stoviglie	Solo sicuro per microonde. Seguire le istruzioni del produttore. Non utilizzare piatti incrinati o scheggiati.
Barattoli di vetro	Rimuovere sempre il coperchio. Usare solo per riscaldare il cibo fino a quando è appena tiepido. La maggior parte dei barattoli di vetro non è resistente al calore e può rompersi.
Vetri	Solo stoviglie da forno resistenti al calore. Assicurarsi che non ci siano bordi metallici. Non utilizzare piatti incrinati o scheggiati.
Sacchetti per cottura al forno	Seguire le istruzioni del produttore. Non chiudere con legatura metallica. Praticare delle fessure per permettere al vapore di fuoriuscire.
Piatti di carta e tazze	Usare solo per cottura/riscaldamento a breve termine. Non lasciare il forno incustodito durante la cottura.
Asciugamani di carta	Usare per coprire il cibo durante il riscaldamento e assorbire il grasso. Usare sotto supervisione solo per cottura a breve termine.
Carta da forno	Usare come copertura per prevenire schizzi o come involucro per la cottura a vapore.
Plastic	Solo sicuro per microonde. Seguire le istruzioni del produttore. Dovrebbe essere etichettato "Microwave Safe". Alcuni contenitori di plastica si ammorbidiscono quando il cibo all'interno si riscalda. "Boiling bags" e sacchetti di plastica ben chiusi devono essere tagliati, forati o aerati come indicato sulla confezione.
Pellicola trasparente	Solo sicuro per microonde. Usare per coprire il cibo durante la cottura per trattenere l'umidità. Non permettere che la pellicola trasparente tocchi il cibo.
Termometri	Solo termometri sicuri per microonde (termometri per carne e caramelle).
Wax paper	Usare come copertura per evitare schizzi e mantenere l'umidità.

Materiali da evitare nel forno a microonde

Utensili	Osservazioni
Vassoio di alluminio	Può causare archi elettrici. Trasferire il cibo in un piatto sicuro per microonde.
Cartone alimentare con manico metallico	Può causare archi elettrici. Trasferire il cibo in un piatto sicuro per microonde.
Utensili in metallo o con rifiniture metalliche	Il metallo protegge il cibo dall'energia delle microonde. Le rifiniture metalliche possono causare archi elettrici.
Fermagli metallici	Può causare archi elettrici e potrebbe provocare un incendio nel forno.
Sacchetti di carta	Può provocare un incendio nel forno.
Schiuma di plastica	La schiuma di plastica può sciogliersi o contaminare il liquido interno se esposta ad alte temperature.
Legno	Il legno si asciuga quando usato nel forno a microonde e può spaccarsi o incrinarsi.

INSTALLAZIONE DEL FORNO

Nomi delle parti e degli accessori del forno

Rimuovere il forno e tutti i materiali dalla scatola e dalla cavità del forno. Il forno è fornito con i seguenti accessori:

Vassoio di vetro	1
Anello del piatto girevole	1
Manuale di istruzioni	1

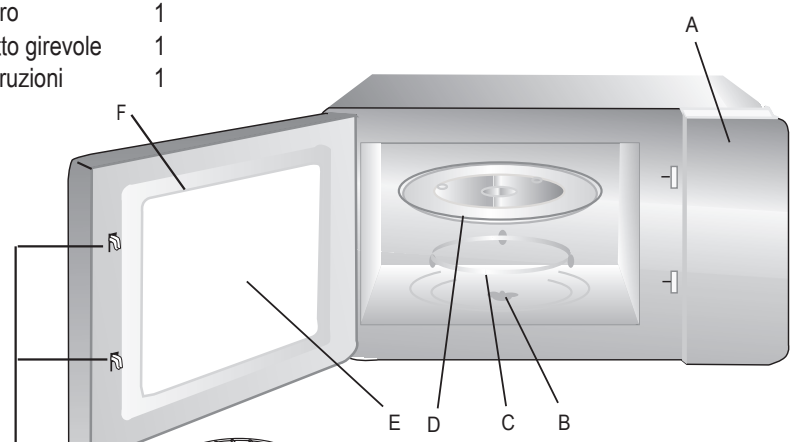

Ventosa

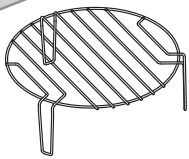

Griglia (Non può essere utilizzata nella funzione microonde e deve essere posizionata sul vassoio di vetro

A) Pannello di controllo
B) Albero del piatto girevole
C) Anello del piatto girevole
D) Vassoio di vetro
E) Finestra di osservazione
F) Assemblaggio porta
G) Sistema di sicurezza a interblocco

Installazione del piatto girevole

a. Non posizionare mai il piatto di vetro a testa in giù. Il piatto di vetro non deve mai essere limitato.

b. Sia il piatto di vetro che l'insieme dell'anello del piatto girevole devono sempre essere utilizzati durante la cottura

c. Tutti gli alimenti e i contenitori di alimenti devono sempre essere posizionati sul piatto di vetro per la cottura.

d. Se il piatto di vetro o l'insieme dell'anello del piatto girevole si incrinano o si rompono, contattare il centro assistenza autorizzato più vicino.

Installazione e collegamento

1. Questo elettrodomestico è destinato esclusivamente all'uso domestico.
2. Questo forno è destinato esclusivamente all'uso da incasso. Non è destinato all'uso su piano di lavoro né all'uso all'interno di un mobile.
3. Si prega di osservare le istruzioni speciali di installazione.
4. L'elettrodomestico può essere installato in un armadio a parete largo 60 cm.
5. L'elettrodomestico è dotato di una spina e deve essere collegato solo a una presa con messa a terra correttmente installata.
6. La tensione di rete deve corrispondere a quella specificata sulla targhetta dati.
7. La presa deve essere installata e il cavo di collegamento deve essere sostituito solo da un elettricista qualificato. Se la spina non è più accessibile dopo l'installazione, sul lato dell'installazione deve essere presente un dispositivo di disconnessione a tutti i poli con un intervallo di contatto di almeno 3 mm.
8. Non devono essere utilizzati adattatori, ciabatte multiple o prolunghe. Il sovraccarico può comportare un rischio di incendio.
9. Non utilizzare sotto la superficie di lavoro e non deve essere soggetto a fuoriuscite da contenitori sulle superfici sotto cui è installato l'elettrodomestico.

La superficie accessibile può diventare calda durante il funzionamento.

Istruzioni di Installazione

Si prega di leggere attentamente il manuale prima dell'installazione

Si prega di notare

Collegamento elettrico

Il forno è dotato di una spina e deve essere collegato solo a una presa con messa a terra installata correttamente. La presa deve essere installata e il cavo di collegamento deve essere sostituito solo da un elettricista qualificato, e in conformità con le normative appropriate.

Se la spina non è più accessibile dopo l'installazione, sul lato dell'installazione deve essere presente un interruttore isolante a tutti i poli con un intervallo di contatto di almeno 3 mm.

Il mobile incassato non deve avere una parete posteriore dietro l'elettrodomestico.

Deve essere mantenuto uno spazio tra la parete e la base dell'unità superiore. Le dimensioni specifiche dello spazio possono essere indicate dai diagrammi.

Altezza minima di installazione: 85 cm.

Non coprire le fessure di ventilazione e i fori di aspirazione.

Nota:

Non intrappolare o piegare il cavo di alimentazione.

Vite

Piastra di montaggio

Copertura in plastica del kit di rifinitura

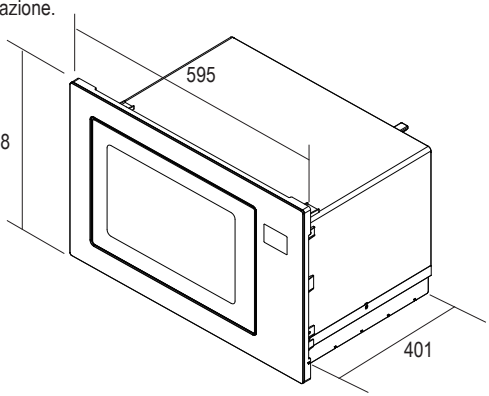

A. Mobili da incasso

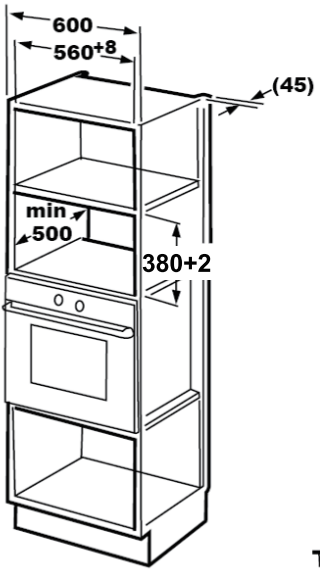

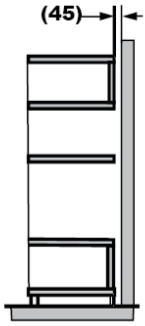

B.Preparare l'armadio

1. Leggere le istruzioni sul MODELLO PER IL RIPIANO INFERIORE DELL'ARMADIO, posizionare il modello sulla superficie inferiore dell'armadio.

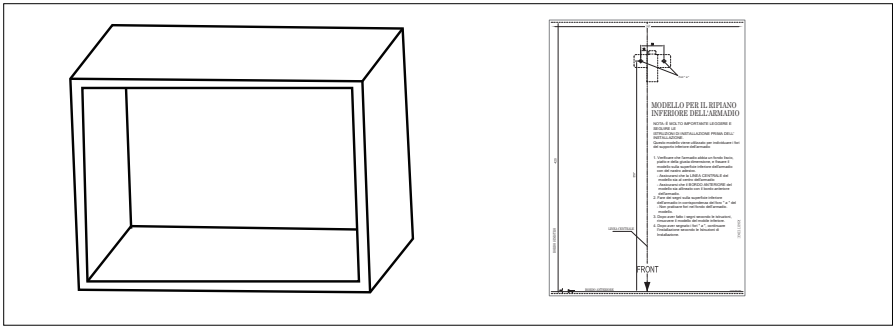

2. Fare i segni sulla superficie inferiore del mobile secondo i segni " a " del modello.

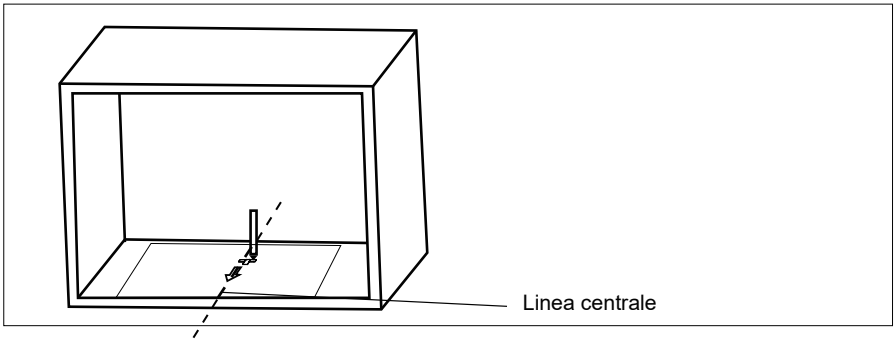

3. Rimuovere il modello del mobile inferiore e fissare la piastra di montaggio con la vite.

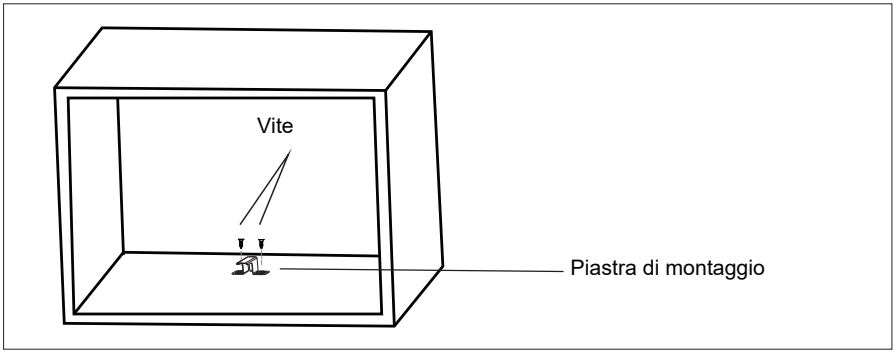

C.Installare il forno

4. Installare il forno nel mobile

- Assicurarsi che la parte posteriore del forno sia bloccata dalla piastra di montaggio.
- Non intrappolare o piegare il cavo di alimentazione.

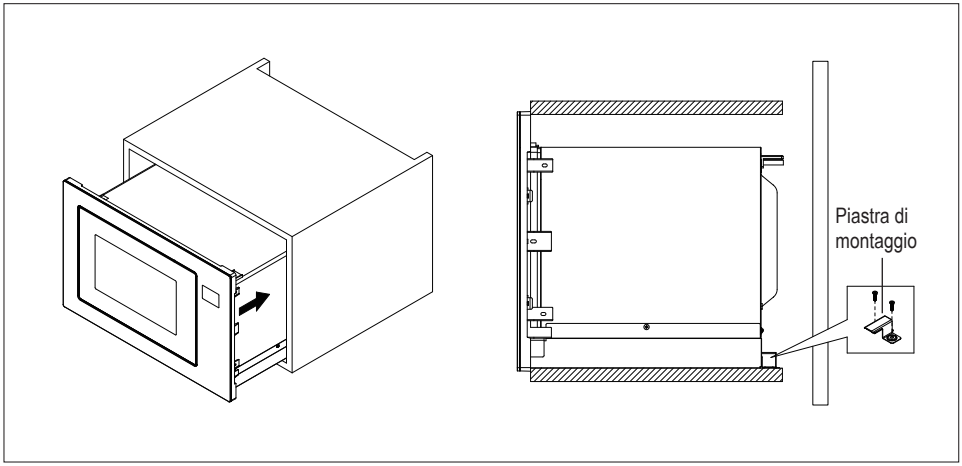

5. Aprire la porta, fissare il forno al mobile con la vite, nel foro di installazione.
Quindi fissare la copertura in plastica del kit di rifinitura al foro di installazione.

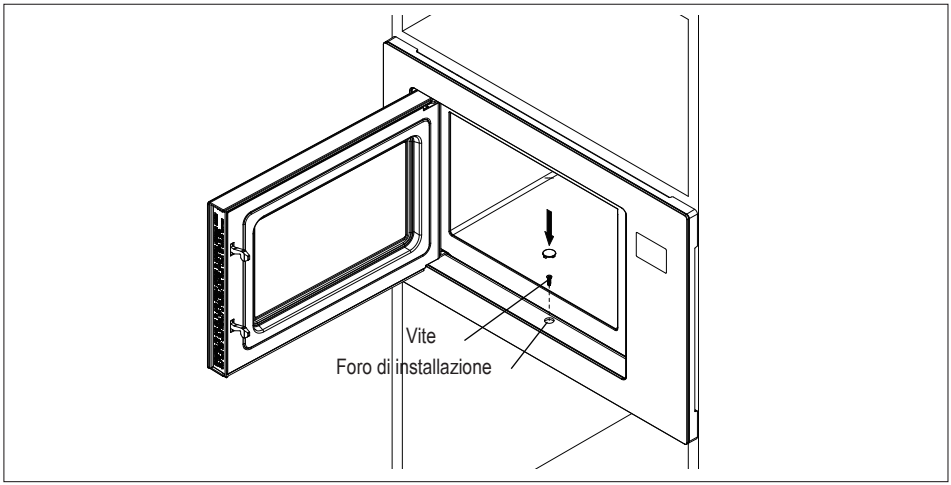

ISTRUZIONI PER L'USO

Questo forno a microonde utilizza un moderno controllo elettronico per regolare i parametri di cottura al fine di soddisfare meglio le vostre esigenze di cottura.

1. Impostazione dell'orologio

Quando il forno a microonde è alimentato, il forno visualizzerà "0:00", il cicalino suonerà una volta.

1) Premere " ⧖ | 🕒 " due volte, la cifra delle ore lampeggerà;

2) Premere " — " o " + " per regolare le cifre delle ore, l'ora inserita deve essere compresa tra 0 e 23.

3) Premere " ⧖ | 🕒 ", le cifre dei minuti lampeggeranno.

4) Ruotare " — " o " + "per regolare le cifre dei minuti, il tempo inserito deve essere compreso tra 0 e 59.

5) Premere " ⧖ | 🕒 " per terminare l'impostazione dell'orologio. ":" lampeggerà,
L'impostazione dell'orologio è stata completata.

Nota: 1) Se l'orologio non è impostato, non funzionerà quando alimentato.

2) Durante il processo di impostazione dell'orologio, se si preme " ▢ | || | ✕ ", il forno tornerà automaticamente allo stato precedente.

2. Cottura al Microonde

1) Premere una volta il tasto " ≋ | ⌒ | ≋ ", e verrà visualizzato " P100 ".

2) Premere ripetutamente " ≋ | ⌒ | ≋ " o premere " — " e " + " per selezionare la potenza del microonde dal 100 % al 10 %. " P100 ", " P80 ", " P50 ", " P30 ", " P10 " verranno visualizzati in ordine.

3) Premere " ▷ | +30 | OK " per confermare.

4) Premere " — " o " + " per regolare il tempo di cottura. (L'impostazione del tempo dovrebbe essere 0 : 05-95 : 00 .)

5) Premere " ▷ | +30 | OK " per avviare la cottura.

NOTA : le quantità di passo per la regolazione del tempo dell'interruttore di codifica sono le seguenti :

0---	1	min	:	5 secondi
1---	5	min	:	10 secondi
5---	10	min	:	30 secondi
10---	30	min	:	1 minuto
30---	95	min	:	5 minuti

Tabella della Potenza del Microonde

Potenza del Microonde	100%	80%	50%	30%	10%
Display	P100	P80	P50	P30	P10
Potenza	900W	720W	450W	270W	90W

3. Grill o Combi . Cottura

Premere " | | " una volta, lo schermo mostrerà " P100 " , e premere " | | " ripetutamente o premere il " — " o " + " per scegliere la potenza desiderata , e verrà visualizzato " G " , " C - 1 " o " C - 2 " . Quindi premere " ▷ \| +30 \| OK " per confermare , " — " o " + " per impostare il tempo di cottura e impostare da 0:05 a 95:00 .

Premere nuovamente " ▷ \| +30 \| OK " per avviare la cottura .

Esempio : Se si desidera utilizzare il 55 % di potenza microonde e il 45 % di potenza grill (C - 1) per cucinare per 10 minuti , è possibile operare il forno come segue .

1) Premere " | | " una volta , lo schermo visualizza " P100 " .

2) Continuare a premere " | | " fino a quando sullo schermo appare " C - 1 " .

3) Premere " ▷ \| +30 \| OK " per confermare.

4) Premere " — " o " + " per regolare il tempo di cottura fino a quando il forno mostra " 10:00 " .

5) Premere " ▷ \| +30 \| OK " per avviare la cottura.

Istruzioni per la potenza combinata :

Program	Display	Potenza Microonde	Potenza Grill
Grill	G	0% / 0W	100% /1000W
Combi.1	C-1	55% / 495W	45% / 450W
Combi.2	C-2	36% / 324W	64% / 640W

Nota: Se passa metà del tempo di grill, il forno emette due segnali acustici, ed è normale.
Per ottenere un effetto migliore nella cottura alla griglia, si consiglia di girare il cibo, chiudere la porta, quindi premere " ▷ \| +30 \| OK " per continuare la cottura. Se non viene effettuata alcuna operazione, il forno continuerà a funzionare.

4. Scongelamento per Peso

1) Premere una volta " | " ; sullo schermo apparirà "dEF1".

2) Premere " — " o " + " per selezionare il peso del cibo. L'intervallo di peso è 100-2000g.

3) Premere il tasto " ▷ \| +30 \| OK " per avviare lo scongelamento.

5. Scongelamento per Tempo

1) Premere " ⚖ | ⧖ " due volte; sullo schermo apparirà "dEF2".

2) Premere "—" o "+" per selezionare il tempo di cottura. Il tempo massimo è di 95 minuti.

3) Premere il tasto " ▷ | +30 | OK " per avviare lo scongelamento.

6. Timer da cucina

1) Premere " ⧖ | 🕒 " I una volta, lo schermo mostrerà 00:00.

2) Premere "—" o "+" per inserire il timer corretto. (Il tempo massimo di cottura è di 95 minuti)

3) Premere " ▷ | +30 | OK " per confermare l'impostazione.

4) Quando il tempo del timer da cucina è raggiunto, l'indicatore del timer si spegnerà. Il buzzer suonerà 5 volte. Se l'orologio è stato impostato (sistema a 24 ore), lo schermo mostrerà l'ora corrente.

Nota: Il timer da cucina è diverso dal sistema a 24 ore. Il timer da cucina è un timer.

7. Menu automatico

1) In stato di attesa, premere "+" per scegliere il menu da " A1 " a " A8 ".

2) Premere " ▷ | +30 | OK " per confermare il menu scelto.

3) Premere "—" o "+" per scegliere il peso del cibo.

4) Premere " ▷ | +30 | OK " per avviare la cottura.

8. Cottura Veloce

1) In stato di attesa, premere il tasto " ▷ | +30 | OK " per cuocere al 100% di potenza per 30 secondi. Ogni pressione sullo stesso tasto può aumentare di 30 secondi. Il tempo massimo di cottura è di 95 minuti.

2) Durante la cottura a microonde, grill, cottura combinata e lo scongelamento temporizzato, premere " ▷ | +30 | OK " per aumentare il tempo di cottura.

3) Nei casi di menu automatico, cottura a più fasi e scongelamento a peso, il tempo di cottura non può essere aumentato premendo

4) In stato di attesa, premere "—" per scegliere il tempo di cottura. Quindi premere " ▷ | +30 | OK " per avviare la cottura a microonde con potenza al 100%.

Questo può essere impostato come la prima fase della cottura a più fasi.

Il grafico del menu :

Menu	Peso	Display
A1 Pizza	200 g	200
	400 g	400
A2 Carne	250 g	250
	350 g	350
	450 g	450
A3 Verdura	200 g	200
	300 g	300
	400 g	400
A4 Pasta	50 g (con 450 g di acqua fredda)	50
	100 g (con 800 g di acqua fredda)	100
A5 Patate	200 g	200
	400 g	400
	600 g	600
A6 Pesce	250 g	250
	350 g	350
	450 g	450
A7 Bevanda	1 tazza (120 ml)	1
	2 tazze (240 ml)	2
	3 tazze (360 ml)	3
A8 Popcorn	50 g	50
	100 g	100

9.Cottura Multi - Fase

Possono essere impostate al massimo due fasi. Se una fase è di scongelamento, deve essere messa nella prima fase. Il buzzer suonerà una volta dopo ogni fase e inizierà la fase successiva.

Nota: Il menu automatico non può essere impostato come una delle fasi multiple.
Esempio: se si desidera scongelare il cibo per 5 minuti, poi cuocere con il 80% della potenza del microonde per 7 minuti. I passaggi sono i seguenti:

1) Premere due volte " | ", lo schermo visualizzerà "dEF2".

2) Premere "—" o "+" per regolare il tempo di scongelamento a 5 minuti;

3) Premere una volta " | | ", lo schermo visualizzerà "P100".

4) Premere "—" o "+" per scegliere la potenza del microonde fino a visualizzare "P80";

5) Premere " | +30 | OK " per confermare, lo schermo mostrerà " P80 ".

6) Premere "—" o "+" per regolare il tempo di cottura a 7 minuti;

7) Premere " | +30 | OK " per avviare la cottura.

10. Funzione di Blocco per Bambini

Blocco: In stato di attesa, premere " | | | " per 3 secondi, si udirà un lungo segnale acustico che indica l'attivazione dello stato di blocco per bambini e verrà visualizzato l'orario corrente se l'ora è stata impostata, altrimenti lo schermo mostrerà " 0:00 ".

Uscita dal blocco: In stato di blocco, premere " | | | " per 3 secondi, si udirà un lungo " beep " che indica che il blocco è stato rilasciato.

11. Funzione di Consultazione

1) Durante gli stati di cottura a microonde, grill e combinazione. Premere " | | " il livello di potenza corrente verrà visualizzato per 2-3 secondi.

2) Durante lo stato di cottura, premere " | " per controllare l'ora corrente.

12. Specifiche

1) " ▷ | +30 | OK " deve essere premuto per continuare la cottura se la porta viene aperta durante la cottura;

2) Una volta impostato il programma di cottura, se " ▷ | +30 | OK " non viene premuto entro 5 minuti. L'ora corrente verrà visualizzata. L'impostazione verrà annullata.

3) Il buzzer suona una volta per una pressione efficace, una pressione inefficace non avrà risposta.

13. La lampada del forno

Dopo la cottura, la lampada del forno si spegnerà se la porta è chiusa. Se la porta viene aperta per oltre 10 minuti senza operazioni, la lampada si spegnerà automaticamente.

14. La porta elettrica del forno

1) Premere il pulsante " " , la porta del forno si aprirà. Se il pulsante non funziona, si prega di aprire la porta con la ventosa. Fare riferimento alle figure seguenti.

Nota: 1) Se la porta elettrica si guasta, il buzzer suonerà otto volte, lo schermo visualizzerà " E - 3 ".

2) Dopo aver premuto il pulsante " ", tutti i tasti sono disabilitati.

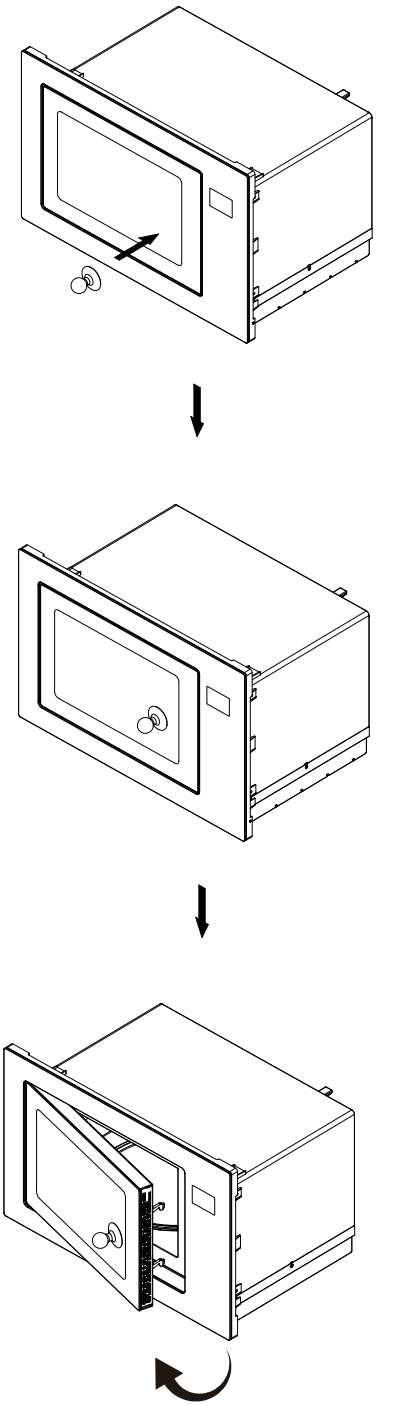

Risoluzione dei problemi

Normal	
Interferenza del forno a microonde sulla ricezione TV	La ricezione radio e TV può essere disturbata durante il funzionamento del forno a microonde. È simile all'interferenza causata da piccoli elettrodomestici, come frullatore, aspirapolvere e ventilatore elettrico. È normale.
Luce del forno fioca	Durante la cottura a microonde a bassa potenza, la luce del forno può diventare fioca. È normale.
Vapore che si accumula sulla porta, aria calda che esce dalle prese d'aria	Durante la cottura, può fuoriuscire vapore dal cibo. La maggior parte uscirà dalle prese d'aria. Ma una parte può accumularsi in zone fredde come la porta del forno. È normale.
Forno avviato accidentalmente senza cibo all'interno.	È vietato far funzionare l'unità senza alcun cibo all'interno. È molto pericoloso.

Problema	Causa possibile	Rimedi
Il forno non può essere avviato.	(1) Il cavo di alimentazione non è inserito saldamente.	Scollegare. Quindi ricollegare dopo 10 secondi.
	(2) Fusibile bruciato o interruttore automatico scattato.	Sostituire il fusibile o resettare l' interruttore automatico (riparato dal personale professionale della nostra azienda
	(3) Problema con la presa.	Testare la presa con altri elettrodomestici.
Il forno non riscalda.	(4) La porta non è chiusa correttamente.	Chiudere bene la porta.

Secondo la direttiva sui rifiuti di apparecchiature elettriche ed elettroniche (WEEE), i rifiuti WEEE devono essere raccolti e trattati separatamente. Se in futuro dovrete smaltire questo prodotto, NON smaltitelo con i rifiuti domestici. Si prega di consegnare questo prodotto ai punti di raccolta WEEE dove disponibili.

PRECAUTIONS TO AVOID POSSIBLE EXPOSURE TO EXCESSIVE MICROWAVE ENERGY

(a) Do not attempt to operate this oven with the door open since this can result in harmful exposure to microwave energy. It is important not to break or tamper with the safety interlocks.

(b) Do not place any object between the oven front face and the door or allow soil or cleaner residue to accumulate on sealing surfaces.

(c) WARNING: If the door or door seals are damaged, the oven must not be operated until it has been repaired by a competent person.

ADDENDUM

If the apparatus is not maintained in a good state of cleanliness, its surface could be degraded and affect the lifespan of the apparatus and lead to a dangerous situation.

Specifications

Model:	MICROWAVE 38
Rated Voltage/Frequency:	230 V~ 50 Hz
Rated Input Power(Microwave):	1450 W
Rated Output Power(Microwave):	900 W
Rated Input Power(Grill):	1000 W
Product Dimension	595*401*388 mm

IMPORTANT SAFETY INSTRUCTIONS

WARNING

To reduce the risk of fire, electric shock, injury to persons or exposure to excessive microwave oven energy when using your appliance, follow basic precautions, including the following:

1. Read and follow the specific:"PRECAUTIONS TO AVOID POSSIBLE EXPOSURE TO EXCESSIVE MICROWAVE ENERGY".
2. This appliance can be used by children aged from 8 years and above and persons with reduced physical, sensory or mental capabilities or lack of experience and knowledge if they have been given supervision or instruction concerning use of the appliance in a safe way and understand the hazards involved. Children shall not play with the appliance. Cleaning and user maintenance shall not be made by children unless they are older than 8 and supervised. Children less than 8 years of age shall be kept away unless continuously supervised.
3. Keep the appliance and its cord out of reach of children less than 8 years.
4. If the supply cord is damaged, it must be replaced by the manufacturer, its service agent or similarly qualified persons in order to avoid a hazard.(For appliance with type Y attachment)
5. WARNING: Ensure that the appliance is switched off before replacing the lamp to avoid the possibility of electric shock.
6. WARNING: It is hazardous for anyone other than a competent person to carry out any service or repair operation that involves the removal of a cover which gives protection against exposure to microwave energy.
7. WARNING: Liquids and other foods must not be heated in sealed containers since they are liable to explode.
8. When heating food in plastic or paper containers, keep an eye on the oven due to the possibility of ignition.
9. Only use utensils that are suitable for use in microwave ovens.
10. If smoke is observed, switch off or unplug the appliance and keep the door closed in order to stifle any flames.
11. Microwave heating of beverages can result in delayed eruptive boiling, therefore care must be taken when handling the container.
12. The contents of feeding bottles and baby food jars shall be stirred or shaken and the temperature checked before consumption, in order to avoid burns.
13. Eggs in their shell and whole hard-boiled eggs should not be heated in microwave ovens since they can explode, even after microwave heating has ended.
14. The oven should be cleaned regularly and any food deposits removed.
15. Failure to maintain the oven in a clean condition could lead to deterioration of the surface that could adversely affect the life of the appliance and possibly result in a hazardous situation.
16. Only use the temperature probe recommended for this oven.(For ovens provided with a facility to use a temperature-sensing probe.)
17. The microwave oven must be operated with the decorative door open. (For ovens with a decorative door.)
18. This appliance is intended to be used in household and similar applications such as:

-staff kitchen areas in shops, offices and other working environments;
-by clients in hotels, motels and other residential type environments;
-farm houses;
-bed and breakfast type environments.

19. The microwave oven is intended for heating food and beverages. Drying of food or clothing and heating of warming pads, slippers, sponges, damp cloth and similar may lead to risk of injury, ignition or fire.

20. Metallic containers for food and beverages are not allowed during microwave cooking.

21. The appliance shall not be cleaned with a steam cleaner.

22. Care should be taken not to displace the turntable when removing containers from the appliance. (For fixed appliances and built-in appliances being used equal or higher than 900mm above the floor and having detachable turntables. But this is not applicable for appliances with horizontal bottom hinged door.)

23. The microwave oven is intended to be used built-in.

24. Steam cleaner is not to be used.

25. Surface of a storage drawer can get hot.

26. WARNING: The appliance and its accessible parts become hot during use. Care should be taken to avoid touching heating elements. Children less than 8 years
of age shall be kept away unless continuously supervised.

27. During use the appliance becomes hot. Care should be taken to avoid touching heating elements inside the oven.

28. WARNING: Accessible parts can become hot during use. Young children should be kept away.

29. The appliance must not be installed behind a decorative door in order to avoid overheating. (This is not applicable for appliances with decorative door.)

30. WARNING: When the appliance is operated in the combination mode, children should only use the oven under adult supervision due to the temperatures generated.

31. Do not use harsh abrasive cleaners or sharp metal scrapers to clean the oven door glass since they can scratch the surface, which can result in shattering of the glass.

32. WARNING: Ensure that the cavity does not contain any items or utensils that are not suitable for the use with the microwave oven before you operate the appliance.

33. WARNING: Do not use the cavity for storing combustible products, cooking utensils, or food and similar when the microwave oven is not in use.

READ CAREFULLY AND KEEP FOR FUTURE REFERENCE

HOUSEHOLD USE ONLY
(NOT FOR COMMERCIAL USE)

To Reduce the Risk of Injury to Persons Grounding Installation

DANGER

Electric Shock Hazard Touching some of the internal components can cause serious personal injury or death. Do not disassemble this appliance.

WARNING

Electric Shock Hazard Improper us e of the gro undi ng can result in electric shock. Do not plug into an outlet until appliance is properly installed and grounded.

This appliance must be grounded. In the event of an electrical short circuit, grounding reduces the risk of electric shock by providing an escape wire for the electric current.
This appliance is equipped with a cord having a grounding wire with
a grounding plug. The
plug must be plugged into an outlet that is properly installed and grounded.

Consult a qualified electrician or serviceman if the grounding instructions are not completely understood or if doubt exists as to whether the appliance is properly grounded.
If it is necessary to use an extension cord, use only a 3-wire extension cord.

1. A short power-supply cord is provided to reduce the risks resulting from becoming entangled in or tripping over a longer cord.
2. If a long cord set or extension cord is used:

1)The marked electrical rating of the cord set or extension cord should be at least as great as the electrical rating of the appliance.
2)The extension cord must be a grounding-type 3-wire cord.
3)The long cord should be arranged so that it will not drape over the counter top or tabletop where it can be pulled on by children or tripped over unintentionally.

CLEANING

Be sure to unplug the appliance from the power supply.

1. Clean the cavity of the oven after using with a slightly damp cloth.
2. Clean the accessories in the usual way in soapy water.
3. The door frame and seal and neighbouring parts must be cleaned carefully with a damp cloth when they are dirty.
4. Do not use harsh abrasive cleaners or sharp metal scrapers to clean the oven door glass since they can scratch the surface, which can result in shattering of the glass.
5. Cleaning Tip---For easier cleaning of the cavity walls that the food cooked can touch: Place half a lemon in a bowl, add 300ml (1/2 pint) water and heat on 100% microwave power for 10 minutes. Wipe the oven clean using a soft, dry cloth.

UTENSILS

CAUTION

Personal Injury Hazard

It is hazardous for anyone other than a

competent person to carry out any service or repair operation that involves the removal of a cover which gives protection against exposure to microwave energy.

See the instructions on "Materials you can use in microwave oven or to be avoided in microwave oven." There may be certain non-metallic utensils that are not safe to use for microwaving. If in doubt, you can test the utensil in question following the procedure below.

Utensil Test:

1. Fill a microwave-safe container with 1 cup of cold water (250ml) along with the utensil in question.
2. Cook on maximum power for 1 minute.
3. Carefully feel the utensil. If the empty utensil is warm, do not use it for microwave cooking.
4. Do not exceed 1 minute cooking time.

Materials you can use in microwave oven

Utensils	Remarks
Browning dish	Follow manufacturer's instructions. The bottom of browning dish must be at least 3/16 inch (5mm) above the turntable. Incorrect usage may cause the turntable to break. (For the model with turntable.)
Dinnerware	Microwave-safe only. Follow manufacturer's instructions. Do not use cracked or chipped dishes.
Glass jars	Always remove lid. Use only to heat food until just warm. Most glass jars are not heat resistant and may break.
Glassware	Heat-resistant oven glassware only. Make sure there is no metallic trim. Do not use cracked or chipped dishes.
Oven cooking bags	Follow manufacturer's instructions. Do not close with metal tie. Make slits to allow steam to escape.
Paper plates and cups	Use for short–term cooking/warming only. Do not leave oven unattended while cooking.
Paper towels	Use to cover food for reheating and absorbing fat. Use with supervision for a short-term cooking only.
Parchment paper	Use as a cover to prevent splattering or a wrap for steaming.
Plastic	Microwave-safe only. Follow the manufacturer's instructions. Should be labeled "Microwave Safe". Some plastic containers soften, as the food inside gets hot. "Boiling bags" and tightly closed plastic bags should be slit, pierced or vented as directed by package.
Plastic wrap	Microwave-safe only. Use to cover food during cooking to retain moisture. Do not allow plastic wrap to touch food.
Thermometers	Microwave-safe only (meat and candy thermometers).
Wax paper	Use as a cover to prevent splattering and retain moisture.

Materials to be avoided in microwave oven

Utensils	Remarks
Aluminum tray	May cause arcing. Transfer food into microwave-safe dish.
Food carton with metal handle	May cause arcing. Transfer food into microwave-safe dish.
Metal or metal-trimmed utensils	Metal shields the food from microwave energy. Metal trim may cause arcing.
Metal twist ties	May cause arcing and could cause a fire in the oven.
Paper bags	May cause a fire in the oven.
Plastic foam	Plastic foam may melt or contaminate the liquid inside when exposed to high temperature.
Wood	Wood will dry out when used in the microwave oven and may split or crack.

SETTING UP YOUR OVEN

Names of Oven Parts and Accessories

Remove the oven and all materials from the carton and oven cavity. Your oven comes with the following accessories:

Glass tray	1
Turntable ring assembly	1
Instruction Manual	1

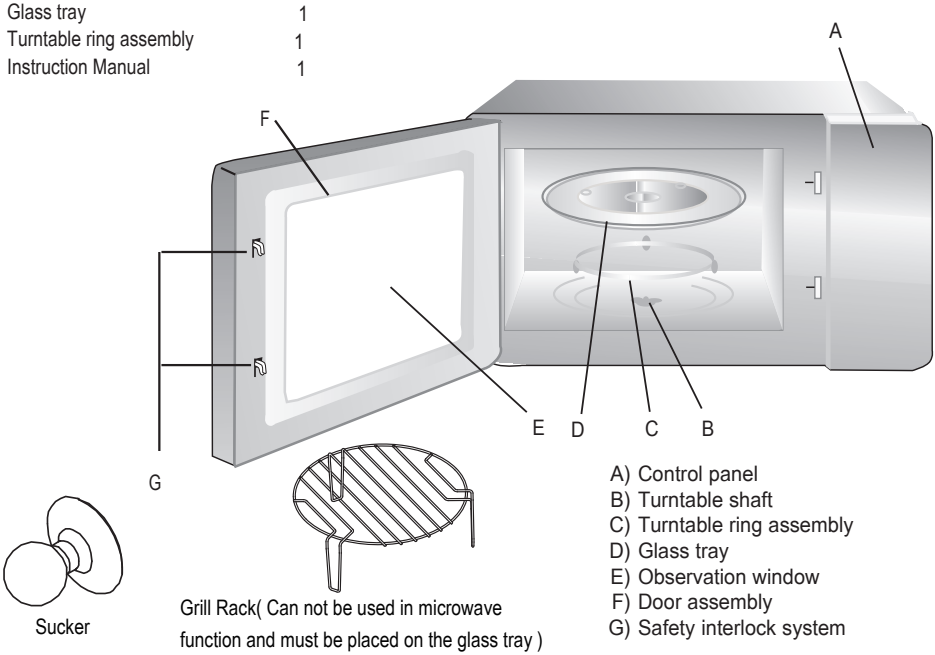

A) Control panel
B) Turntable shaft
C) Turntable ring assembly
D) Glass tray
E) Observation window
F) Door assembly
G) Safety interlock system

Sucker

Grill Rack(Can not be used in microwave function and must be placed on the glass tray)

Turntable Installation

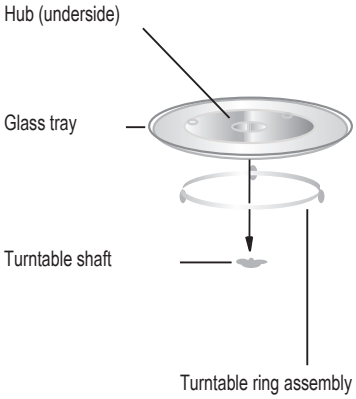

a. Never place the glass tray upside down. The glass tray should never be restricted.
b. Both glass tray and turntable ring assembly must always be used during cooking.
c. All food and containers of food are always placed on the glass tray for cooking.
d. If glass tray or turntable ring assembly cracks or breaks, contact your nearest authorized service center.

Installation and connection

1.This appliance is only intended for domestic use.
2.This oven is intended for built-in use only. It is not intended for counter-top use or for use inside a cabinet.
3.Please observe the special installation instructions.
4.The appliance can be installed in a 60cm wide wall-mounted cupboard.
5.The appliance is fitted with a plug and must only be connected to a properly installed earthed socket.
6.The mains voltage must correspond to the voltage specified on the rating plate.
7.The socket must be installed and connecting cable must only be replaced by a qualified electrician. If the plug is no longer to accessible following installation, an all-pole disconnecting device must be present on the installation side with a contact gap of at least 3mm.
8.Adapters, multi-way strips and extension leads must not be used. Overloading can result in a risk of fire.
9.Don't use under the work surface and that it must not be subject to spillage from containers onto surfaces under which the appliance is installed.

The accessible surface may be hot during operation.

Installation Instructions

Please Read the Manual Carefully Before Installation

Please note

Electricalconnection

The oven is fitted with a plug and must only be connected to a properly installed earthed socket. The socket must only be installed and the connecting cable must only be replaced by a qualified electrician, and in accordance with the appropriate regulations.
If the plug is no longer accessible following installation, an all-pole isolating switch must be present on the installation side with a contact gap of at least 3 mm.
The fitted cupboard must not have a back wall behind the appliance.
A gap must be maintained between the wall and the base of theunit above. Specific gap sizecould be referenced by the diagrams.
Minimum installation height: 85 cm.
Do not cover ventilation slots and suction holes.

Note:
Do not trap or bend the power cable.

Screw

Mounting Plate

Trim-kit plastic cover

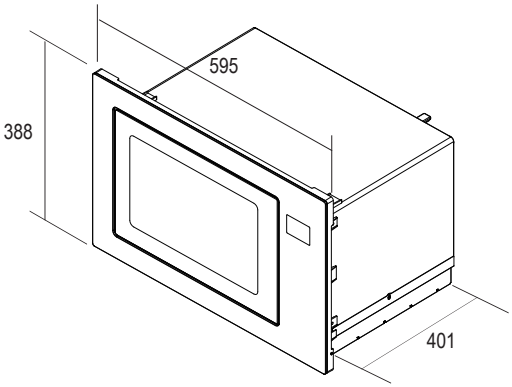

A. Built-in furniture

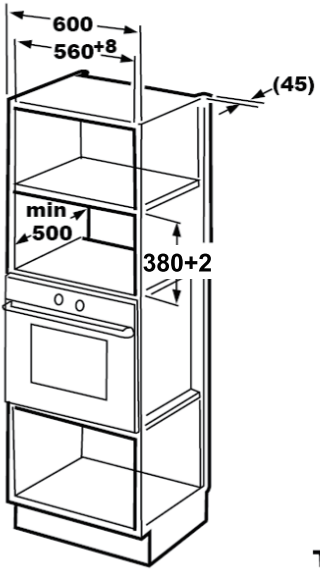

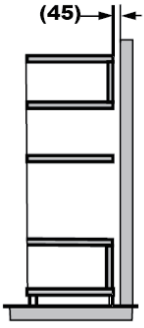

B.Prepare the cupboard

1. Read the instruction on the BOTTOM CUPBOARD TEMPLATE , put the template on the bottom plane of cupboard.

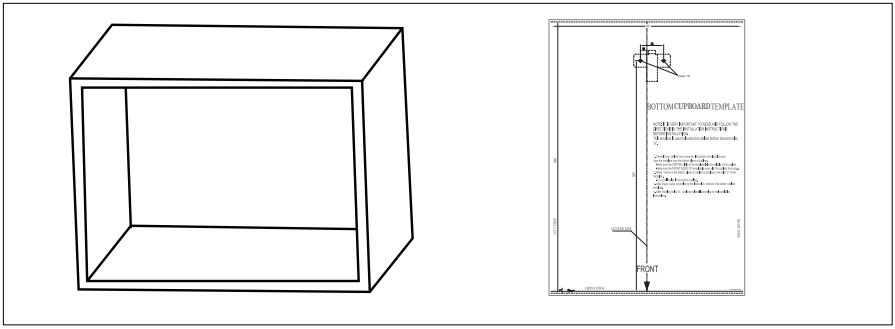

2. Make the marks on the bottom plane of cupboard according to marks "a" of the template.

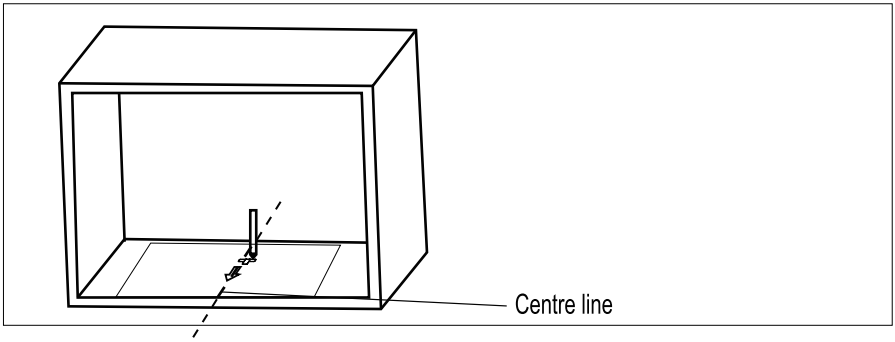

3. Remove the bottom cupboard template and fix the mounting plate with screw.

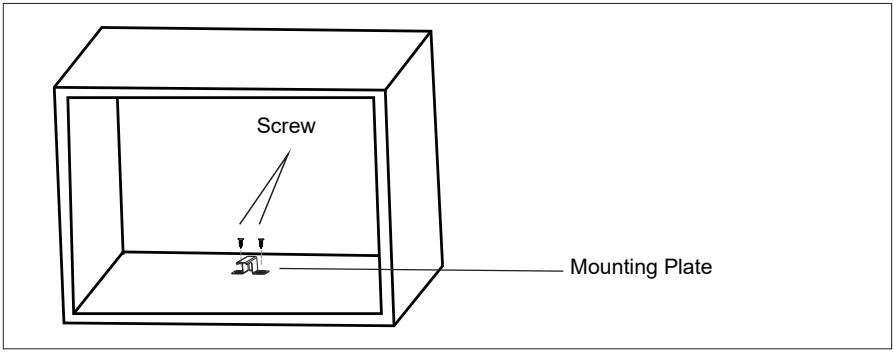

C.Install the oven

4. Install the oven to the cupboard

- Make sure the back of the oven is locked by mounting plate .
- Do not trap or kink the power cord.

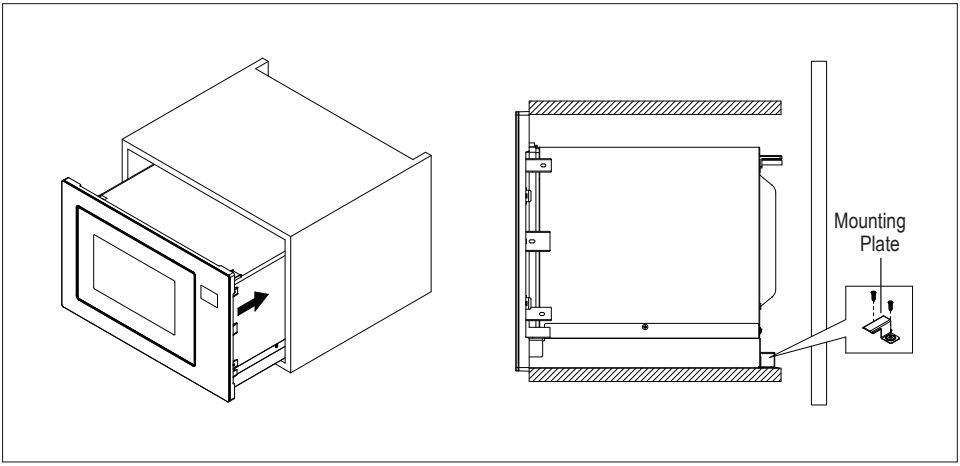

5. Open the door, fix the oven to the cupboard with screw, at the installation hole.
Then fix the Trim-kit plastic cover to the installation hole.

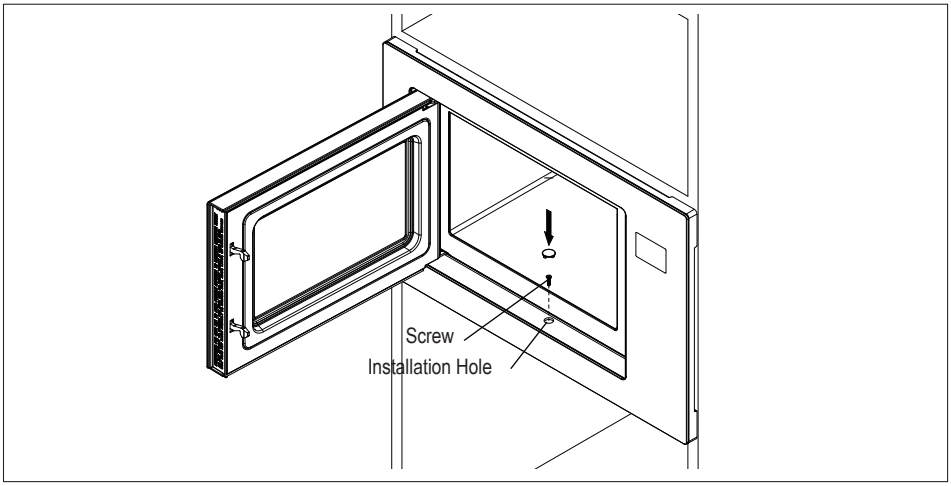

OPERATION INSTRUCTION

This microwave oven uses modern electronic control to adjust cooking parameters to meet your needs better for cooking.

1.Clock Setting

When the microwave oven is electrified,the oven will display "0:00", buzzer will ring once.

1) Press " ⧖ | 🕒 " twice, the hour figure flash;

2) Press " — "or " + " to adjust the hour figures,the input time should be within 0--23.

3) Press " ⧖ | 🕒 ", the minute figures will flash.

4) Turn " — "or " + " to adjust the minute figures, the input time should be within 0--59.

5) Press " ⧖ | 🕒 " to finish clock setting. ":" will flash,

The clock setting has been finished.

Notes: 1) If the clock is not set, it would not function when powered.

2) During the process of clock setting, if you press " ▢ | II | ✕ ", the oven will go back to the previous status automatically.

2. Microwave Cooking

1) Press the " ≋ | ⁓ | ≋ " key once, and "P100" will display.

2) Press " ≋ | ⁓ | ≋ " repeatedly or press " — " and " + " to select the microwave power from 100% to 10%. "P100", "P80", "P50", "P30", "P10" will display in order.

3) Press " ▷ | +30 | OK " to confirm.

4) Press " — " or " + " to adjust the cooking time.(The time setting should be 0:05- 95:00.)

5) Press " ▷ | +30 | OK " to start cooking.

NOTE: the step quantities for the adjustment time of the coding switch are as follow:

0--- 1 min : 5 seconds
1--- 5 min : 10 seconds
5--- 10 min : 30 seconds
10--- 30 min : 1 minute
30--- 95 min : 5 minutes

Microwave Power Chart

Microwave Power	100%	80%	50%	30%	10%
Display	P100	P80	P50	P30	P10
Power	900W	720W	450W	270W	90W

3. Grill or Combi. Cooking

Press " | | " once the screen will display "P100", and press " | | " repeatedly or press the " — " or " + " to choose the power you want, and "G","C-1" or "C-2" will display. Then press " ▷ \| +30 \| OK to"confirm, and press " — " or " + " to set cooking time from 0:05 to 95:00.

Press " ▷ \| +30 \| OK " again to start cooking.

Example: If you want to use 55% microwave power and 45% grill power(C-1) to cook for 10 minutes, you can operate the oven as the following steps.

1) Press " | | " once, the screen displays "P100".

2) Continue to press " | | " until the screen displays "C-1".

3) Press " ▷ \| +30 \| OK " to confirm.

4) Press " — " or " + " to adjust the cooking time until the oven displays "10:00".

5) Press " ▷ \| +30 \| OK " to start cooking.

Combination Power instructions:

Program	Display	Microwave Power	Grill Power
Grill	G	0% / 0W	100%/1000W
Combi.1	C-1	55%/495W	45% / 450W
Combi.2	C-2	36%/324W	64% / 640W

Note:If half the grill time passes, the oven sounds twice, and this is normal. In order to have a better effect of grilling food, you should turn the food over, close the door, and then press " ▷ \| +30 \| OK " to continue cooking. If no operation, the oven will continue working.

4. Defrost By Weight

1) Press " | " once, the screen will display "dEF1".

2) Press " — "or " + " to select the food weight. The range of weight is 100-2000g.

3) Press " ▷ \| +30 \| OK " key to start defrosting.

5. Defrost By Time

1) Press " | " twice, the screen will display "dEF2".

2) Press " — "or " + " to select the cooking time.The maximum time is 95 minutes.

3) Press " ▷ | +30 | OK " key to start defrosting.

6. Kitchen Timer

1) Press " | " once, the screen will display 00:00.

2) Press " — " or " + " to enter the correct timer.
(The maximum cooking time is 95 minutes)

3) Press " ▷ | +30 | OK " to confirm setting.

4) When the kitchen time is reached, timer indicator will go out. The buzzer will ring 5 times.
If the clock has been set(24-hour system), the screen will display the current time.

Note: The kitchen Time is different from 24-hour system. Kitchen Timer is a timer.

7. Auto Menu

1) In waiting state, press " + " to choose the menu from "A1" to "A8".

2) Press " ▷ | +30 | OK " to confirm the menu you choose.

3) Press " — "or" + " to choose the food weight.

4) Press " ▷ | +30 | OK " to start cooking.

8. Speedy Cooking

1) In waiting state, press " ▷ | +30 | OK " key to cook with 100% power level for 30 seconds. Each press on the same key can increase 30 seconds. The maximum cooking time is 95 minutes.

2) During the microwave,grill,combination cooking and the defrost by time process, press " ▷ | +30 | OK " to increase the cooking time.

3) Under the states of auto menu, multi-stage cooking and defrost by weight, cooking time cannot be increased by pressing

4) In waiting state, press " — " to choose the cooking time. Then press " ▷ | +30 | OK " to start microwave cooking with 100 % power lever .

This can be set as the finst stage of multi-stage cooking.

The menu chart:

Menu	Weight	Display
A1 Pizza	200 g	200
	400 g	400
A2 Meat	250 g	250
	350 g	350
	450 g	450
A3 Vegetable	200 g	200
	300 g	300
	400 g	400
A4 Pasta	50 g (with 450 g cold water)	50
	100 g (with 800 g cold water)	100
A5 Potato	200 g	200
	400 g	400
	600 g	600
A6 Fish	250 g	250
	350 g	350
	450 g	450
A7 Beverage	1 cup (120 ml)	1
	2 cups (240 ml)	2
	3 cups (360 ml)	3
A8 Popcorn	50 g	50
	100 g	100

9.Multi-Stage Cooking

Two stages can be maximumly set. If one stages is defrosting, it should be put in the first stage. The buzzer will ring once after each stage and the next stage will begin.

Note: Auto menu cannot be set as one of the multi-stage.

Example: if you want to defrost the food for 5 minutes, then to cook with 80%microwave power for 7 minutes. The steps are as following:

1) Press " | " twice, the screen displays "dEF2".
2) Press " — "or " + " to adjust the defrost time of 5 minutes;
3) Press " | | " once, the screen will display "P100".
4) Press " — " or " + " to choose microwave power till "P80" displays;
5) Press " | +30 | OK " to confirm, the screen will display "P80".
6) Press " — "or " + " to adjust the cooking time of 7 minutes;
7) Press " | +30 | OK " to start cooking.

10. Lock Function for Children

Lock: In waiting state, press "▢ | II | ✕" for 3 seconds, there will be a long beep denoting entering the children-lock state and the current time will display if the time has been set, otherwise, the screen will display "0:00".

Lock quitting: In locked state, press "▢ | II | ✕" for 3 seconds, there will be a long "beep" denoting that the lock is released.

11. Inquiring Function

1) In cooking states of microwave, grill and combination. Press " | | " the current power will be displayed for 2-3 seconds.
2) During cooking state, press " | " to check the current time.

12. Specification

(1) " ▷ | +30 | OK " must be pressed to continue cooking if the door is opened during cooking;

(2) Once the cooking programme has been set , " ▷ | +30 | OK " is not pressed in 5 minutes. The current time will be displayed. The setting will be cancelled.

(3) The buzzer sounds once by efficient press, inefficient press will be no responce.

13. The oven lamp

After cooking, the oven lamp will turn off if the door is closed. If the door is opened over 10 minutes without operation, the lamp will off automatically.

14. The electric oven door

(1) Press " " button, the oven door will be opened. If the button does not work, please open the door by the sucker. Refer to the following figures.

Notes: 1) If the electric door fails, the buzeer will sound eight times, the screen displays"E-3".

2) After pressing the " " button, any keys are invalid.

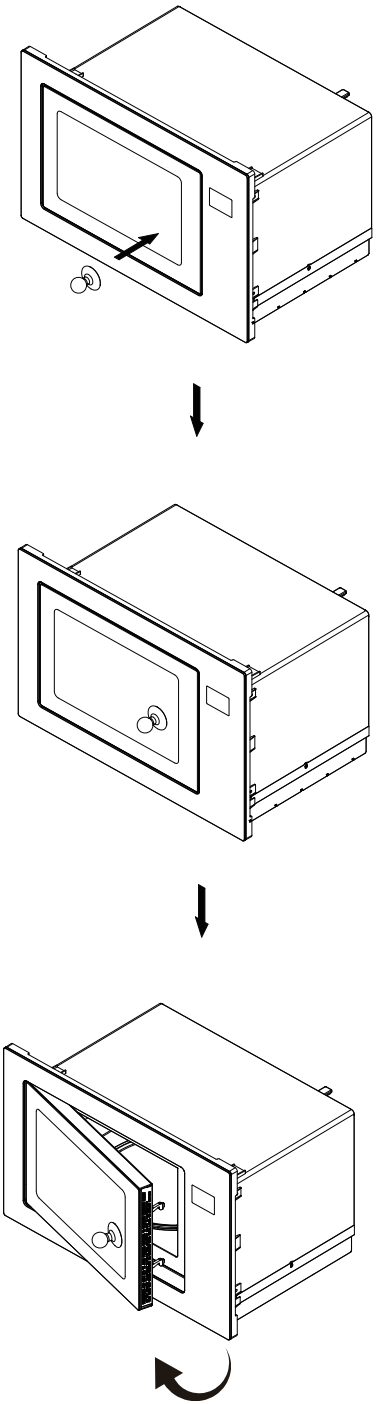

Trouble shooting

Normal	
Microwave oven interfering TV reception	Radio and TV reception may be interfered when microwave oven operating. It is similar to the interference of small electrical appliances, like mixer, vacuum cleaner, and electric fan. It is normal.
Dim oven light	In low power microwave cooking, oven light may become dim. It is normal.
Steam accumulating on door, hot air out of vents	In cooking, steam may come out of food. Most will get out from vents. But some may accumulate on cool place like oven door. It is normal.
Oven started accidentally with no food in.	It is forbidden to run the unit without any food inside. It is very dangerous.

Trouble	Possible Cause	Remedy
Oven cannot be started.	(1) Power cord is not plugged in tightly.	Unplug. Then plug again after 10 seconds.
	(2) Fuse blowing or circuit breaker works.	Replace fuse or reset circuit breaker (repaired by professional personnel of our company)
	(3) Trouble with outlet.	Test outlet with other electrical appliances.
Oven does not heat.	(4) Door is not closed well.	Close door well.

According to Waste of Electrical and Electronic Equipment (WEEE) directive, WEEE should be separately collected and treated. If at any time in future you need to dispose of this product please do NOT dispose of this product with household waste. Please send this product to WEEE collecting points where available.

VORSICHTSMASSNAHMEN ZUR VERMEIDUNG MÖGLICHER EXPOSITION GEGEN ÜBERMÄSSIGE MIKROWELLENSTRAHLUNG

(a) Versuchen Sie nicht, diesen Ofen mit geöffneter Tür zu betreiben, da dies zu schädlicher Exposition gegenüber Mikrowellenenergie führen kann. Es ist wichtig, die Sicherheitsverriegelungen nicht zu beschädigen oder zu manipulieren

(b) Legen Sie keine Gegenstände zwischen die Vorderseite des Ofens und die Tür und lassen Sie keine Verschmutzungen oder Reinigungsrückstände auf den Dichtflächen zurück.

(c) WARNUNG: Wenn die Tür oder die Türdichtungen beschädigt sind, darf der Ofen nicht betrieben werden, bis er von einer fachkundigen Person repariert wurde.

ANHANG

Wenn das Gerät nicht sauber gehalten wird, kann seine Oberfläche beschädigt werden, was die Lebensdauer des Geräts beeinträchtigt und zu einer gefährlichen Situation führen kann.

Technische Daten

Modell :	MICROWAVE 38
Nennspannung / Frequenz :	230 V ~ 50 Hz
Nennaufnahmeleistung (Mikrowelle) :	1450 W
Nennausgangsleistung (Mikrowelle) :	900 W
Nenn-Eingangsleistung (Grill) :	1000 W
Produktabmessungen	595*401*388 mm

WICHTIGE SICHERHEITSHINWEISE

WARNUNG

Um das Risiko von Feuer, elektrischem Schlag, Verletzungen von Personen oder der Exposition gegenüber übermäßiger Mikrowellenenergie bei der Verwendung Ihres Geräts zu verringern, befolgen Sie grundlegende Vorsichtsmaßnahmen, einschließlich der

1. Lesen und befolgen Sie die spezifischen: „VORSICHTSMASSNAHMEN ZUR VERMEIDUNG MÖGLICHER EXPOSITION GEGENÜBER ÜBERMÄSSIGER MIKROWELLENENERGIE“.

2. Dieses Gerät kann von Kindern ab 8 Jahren und älteren sowie von Personen mit eingeschränkten physischen, sensorischen oder geistigen Fähigkeiten oder mangelnder Erfahrung und Kenntnis verwendet werden, wenn sie beaufsichtigt oder angewiesen wurden, das Gerät sicher zu benutzen und die damit verbundenen Gefahren verstehen. Kinder dürfen nicht mit dem Gerät spielen. Reinigungs- und Benutzerwartungsarbeiten dürfen nicht von Kindern durchgeführt werden, es sei denn, sie sind älter als 8 Jahre und werden beaufsichtigt. Kinder unter 8 Jahren müssen ferngehalten werden, es sei denn, sie werden ständig beaufsichtigt

3. Halten Sie das Gerät und sein Kabel außerhalb der Reichweite von Kindern unter 8 Jahren.

4. Wenn das Netzkabel beschädigt ist, muss es vom Hersteller, dessen Kundendienst oder einer ähnlich qualifizierten Person ersetzt werden, um Gefahren zu vermeiden. (Für Geräte mit Typ-Y-Anschluss

5. WARNUNG: Stellen Sie sicher, dass das Gerät ausgeschaltet ist, bevor Sie die Lampe austauschen, um die Möglichkeit eines elektrischen Schlags zu vermeiden.

6. WARNUNG: Es ist gefährlich, wenn jemand außer einer fachkundigen Person Service- oder Reparaturarbeiten durchführt, die das Entfernen einer Abdeckung erfordern, die vor Mikrowellenstrahlung schützt

7. WARNUNG: Flüssigkeiten und andere Lebensmittel dürfen nicht in verschlossenen Behältern erhitzt werden, da sie explodieren können.

8. Beim Erhitzen von Lebensmitteln in Kunststoff- oder Papierbehältern behalten Sie den Ofen wegen der Brandgefahr im Auge

9. Verwenden Sie nur Geschirr, das für die Verwendung in Mikrowellenöfen geeignet ist.

10. Wenn Rauch beobachtet wird, schalten Sie das Gerät aus oder ziehen Sie den Netzstecker und halten Sie die Tür geschlossen, um eventuelle Flammen zu ersticken.

11. Das Erhitzen von Getränken in der Mikrowelle kann zu verzögertem, eruptivem Sieden führen, daher ist beim Umgang mit dem Behälter Vorsicht geboten.

12. Der Inhalt von Babyflaschen und Gläschen mit Babynahrung sollte vor dem Verzehr umgerührt oder geschüttelt und die Temperatur überprüft werden, um Verbrennungen zu vermeiden.

13. Eier in der Schale und ganze hartgekochte Eier sollten nicht in Mikrowellenöfen erhitzt werden, da sie explodieren können, auch nachdem die Mikrowellenheizung beendet ist.

14. Der Ofen sollte regelmäßig gereinigt und alle Speisereste entfernt werden.

15. Eine Vernachlässigung der Reinigung des Ofens kann zu einer Verschlechterung der Oberfläche führen, was die Lebensdauer des Geräts beeinträchtigen und möglicherweise eine gefährliche Situation verursachen kann.

16. Verwenden Sie nur die für diesen Ofen empfohlene Temperatursonde. (Für Öfen, die mit der Möglichkeit zur Verwendung einer temperaturfühlenden Sonde ausgestattet sind.)

17. Der Mikrowellenofen muss mit geöffneter dekorativer Tür betrieben werden. (Für Öfen mit dekorativer Tür.)

18. Dieses Gerät ist für den Gebrauch in Haushalten und ähnlichen Anwendungen bestimmt, wie zum Beispiel:

- Personal-Küchenbereiche in Geschäften, Büros und anderen Arbeitsumgebungen;

- von Gästen in Hotels, Motels und anderen Wohnumgebungen;

- Bauernhäuser;

- Bed-and-Breakfast-Umgebungen.

19. Der Mikrowellenofen ist zum Erwärmen von Speisen und Getränken bestimmt. Das Trocknen von Lebensmitteln oder Kleidung sowie das Erwärmen von Wärmekissen, Hausschuhen, Schwämmen, feuchten Tüchern und Ähnlichem kann zu Verletzungsgefahr, Entzündung oder Brand führen

20. Metallische Behälter für Speisen und Getränke sind während des Mikrowellenkochens nicht erlaubt.

21. Das Gerät darf nicht mit einem Dampfreiniger gereinigt werden.

22. Es ist darauf zu achten, dass der Drehteller beim Herausnehmen von Behältern aus dem Gerät nicht verschoben wird. (Für fest eingebaute Geräte und Einbaugeräte, die in einer Höhe von 900 mm oder mehr über dem Boden verwendet werden und abnehmbare Drehteller haben. Dies gilt jedoch nicht für Geräte mit horizontal angeschlagener Bodentür.) 23. Der Mikrowellenofen ist für den Einbau vorgesehen

24. Dampfreiniger dürfen nicht verwendet werden.

25. Die Oberfläche einer Schublade kann heiß werden.

26. WARNUNG: Das Gerät und seine zugänglichen Teile werden während des Gebrauchs heiß. Es ist darauf zu achten, Heizkörper nicht zu berühren. Kinder unter 8 Jahren müssen ferngehalten werden, es sei denn, sie werden ständig beaufsichtigt.

27. Das Gerät wird während des Gebrauchs heiß. Es ist darauf zu achten, Heizkörper im Inneren des Ofens nicht zu berühren.

28. WARNUNG: Zugängliche Teile können während des Gebrauchs heiß werden. Kleine Kinder sollten ferngehalten werden.

29. Das Gerät darf nicht hinter einer Ziertür installiert werden, um Überhitzung zu vermeiden. (Dies gilt nicht für Geräte mit dekorativer Tür .)

30. WARNUNG : Wenn das Gerät im Kombinationsmodus betrieben wird, sollten Kinder den Ofen nur unter Aufsicht von Erwachsenen verwenden, aufgrund der entstehenden Temperaturen.

31. Verwenden Sie keine scharfen Scheuermittel oder Metallspachtel zum Reinigen des Backofentürglases, da diese die Oberfläche zerkratzen können, was zum Zerspringen des Glases führen

32. WARNUNG : Stellen Sie vor dem Betrieb des Geräts sicher, dass sich keine Gegenstände oder Utensilien im Garraum befinden, die nicht für die Verwendung im Mikrowellenofen geeignet sind.

33. WARNUNG : Verwenden Sie den Garraum nicht zur Aufbewahrung von brennbaren Produkten, Kochutensilien, Lebensmitteln oder Ähnlichem, wenn der Mikrowellenofen nicht in Gebrauch ist.

SORGÄLTIG LESEN UND FÜR ZUKÜNFTIGE REFERENZ AUFBEWAHREN

NUR FÜR DEN HAUSHALTSGEBRAUCH
(NICHT FÜR DEN GEWERBLICHEN EINSATZ)

Zur Verringerung des Verletzungsrisikos Erdungsinstallation

GEFAHR

Gefahr durch elektrischen Schlag Berühren einiger interner Komponenten kann schwere Verletzungen oder Tod verursachen. Dieses Gerät nicht zerlegen.

WARNUNG

Gefahr durch elektrischen Schlag Unsachgemäße Verwendung der Erdung kann zu elektrischem Schlag führen. Nicht in eine Steckdose einstecken, bis das Gerät ordnungsgemäß installiert und geerdet ist.

Dieses Gerät muss geerdet sein. Im Falle eines elektrischen Kurzschlusses verringert die Erdung das Risiko eines elektrischen Schlags, indem sie einen Fluchtleiter für den elektrischen Strom bereitstellt. Dieses Gerät ist mit einem Kabel ausgestattet, das einen Erdungsleiter mit Erdungsstecker hat.

Der Stecker muss in eine ordnungsgemäß installierte und geerdete Steckdose eingesteckt werden.

Konsultieren Sie einen qualifizierten Elektriker oder Servicetechniker, wenn die Erdungsanweisungen nicht vollständig verstanden werden oder Zweifel bestehen, ob das Gerät ordnungsgemäß geerdet ist.

Wenn es notwendig ist, ein Verlängerungskabel zu verwenden, verwenden Sie nur ein 3-adriges Verlängerungskabel

1. Ein kurzes Netzkabel wird bereitgestellt, um die Risiken zu verringern. die daraus resultieren, dass man sich in einem längeren Kabel verfängt oder darüber stolpert.

2. Wenn ein langes Kabelset oder Verlängerungskabel verwendet wird:

1) Die gekennzeichnete elektrische Nennleistung des Kabelsets oder Verlängerungskabels sollte mindestens so hoch sein wie die elektrische Nennleistung des Geräts.

2) Das Verlängerungskabel muss ein geerdetes 3-adriges Kabel sein.

3) Das lange Kabel sollte so verlegt werden, dass es nicht über die Arbeitsplatte oder den Tisch hängt, wo es von Kindern gezogen oder unbeabsichtigt darüber gestolpert werden kann.

REINIGUNG

Stellen Sie sicher, dass das Gerät vom Stromnetz getrennt ist.

1. Reinigen Sie den Innenraum des Backofens nach Gebrauch mit einem leicht feuchten Tuch.
2. Reinigen Sie das Zubehör wie gewohnt in Seifenwasser.
3. Der Türrahmen, die Dichtung und benachbarte Teile müssen bei Verschmutzung sorgfältig mit einem feuchten Tuch gereinigt werden.
4. Verwenden Sie keine scharfen Scheuermittel oder Metallspachtel zum Reinigen des Backofentürglases, da diese die Oberfläche zerkratzen können, was zum Zerspringen des Glases führen kann.
5. Reinigungstipp --- Für eine einfachere Reinigung der Garraumwände, die mit dem gekochten Essen in Berührung kommen können: Legen Sie eine halbe Zitrone in eine Schüssel, fügen Sie 300 ml (1/2 Pint) Wasser hinzu und erhitzen Sie sie 10 Minuten lang bei 100 % Mikrowellenleistung. Reinigen Sie den Backofen mit einem weichen, trockenen Tuch

UTENSILIEN

VORSICHT

Persönliche Verletzungsgefahr

Es ist gefährlich für Personen, die nicht fachkundig sind, Serviceoder Reparaturarbeiten durchzuführen, die das Entfernen einer Abdeckung erfordern, die Schutz vor Mikrowellenstrahlung bietet.

Siehe die Anweisungen zu „Materialien, die im Mikrowellenofen verwendet oder vermieden werden sollten." Es kann bestimmte nichtmetallische Utensilien geben, die für die Mikrowellenverwendung nicht sicher sind. Im Zweifelsfall können Sie das betreffende Utensil nach folgendem Verfahren

Utensilien-Test:

1. Füllen Sie einen mikrowellengeeigneten Behälter mit 1 Tasse kaltem Wasser (250 ml) zusammen mit dem betreffenden Utensil
2. Kochen Sie bei maximaler Leistung für 1 Minute.
3. Fühlen Sie vorsichtig das Utensil. Wenn das leere Utensil warm ist, verwenden Sie es nicht zum Mikrowellenkochen
4. Überschreiten Sie nicht die Kochzeit von 1 Minute.

Materialien, die Sie im Mikrowellenofen verwenden können

Kochgeschirr	Bemerkungen
Bräunungsschale	Befolgen Sie die Anweisungen des Herstellers. Der Boden der Bräunungsschale muss mindestens 3/16 Zoll (5 mm) über dem Drehteller liegen. Falsche Verwendung kann dazu führen, dass der Drehteller bricht. (Für das Modell mit Drehteller.)
Geschirr	Nur mikrowellengeeignet. Befolgen Sie die Anweisungen des Herstellers. Verwenden Sie keine rissigen oder abgesplitterten Geschirrteile
Glasbehälter	Deckel immer entfernen. Nur zum Erwärmen von Speisen bis zur lauwarmen Temperatur verwenden. Die meisten Glasbehälter sind nicht hitzebeständig und können zerbrechen.
Glaswaren	Nur hitzebeständiges Ofenglas verwenden. Stellen Sie sicher, dass kein Metallbesatz vorhanden ist. Verwenden Sie keine rissigen oder abgesplitterten Geschirrteile.
Ofen-Kochbeutel	Befolgen Sie die Anweisungen des Herstellers. Nicht mit Metallbändern verschließen. Machen Sie Einschnitte, damit Dampf entweichen kann.
Papierplatten und Becher	Nur für kurzfristiges Kochen/Erwärmen verwenden. Den Ofen während des Kochens nicht unbeaufsichtigt lassen.
Papiertücher	Zum Abdecken von Speisen beim Aufwärmen und zum Aufnehmen von Fett verwenden. Nur unter Aufsicht für kurzfristiges Kochen verwenden.
Backpapier	Als Abdeckung zum Verhindern von Spritzern oder als Wickel zum Dämpfen verwenden.
Kunststoff	Nur mikrowellengeeignet. Die Anweisungen des Herstellers befolgen. Sollte mit „Mikrowellensicher“ gekennzeichnet sein. Einige Kunststoffbehälter werden weich, wenn die darin enthaltenen Speisen heiß werden. „Kochbeutel“ und fest verschlossene Plastiktüten sollten gemäß Packungsanweisung eingeschnitten, durchstochen oder belüftet werden.
Frischhaltefolie	Nur mikrowellengeeignet. Zum Abdecken von Speisen während des Kochens verwenden, um Feuchtigkeit zu bewahren. Lassen Sie die Plastikfolie nicht mit dem Essen in Berührung kommen.
Thermometer	Nur mikrowellengeeignet (Fleisch- und Zuckertemperaturmesser).
Wachspapier	Als Abdeckung verwenden, um Spritzer zu verhindern und Feuchtigkeit zu bewahren.

Im Mikrowellenofen zu vermeidende Materialien

Utensilien	Bemerkungen
Aluminiumblech	Kann Lichtbögen verursachen. Speisen in mikrowellengeeignetes Geschirr umfüllen.
Lebensmittelkarton mit Metallgriff	Kann Lichtbögen verursachen. Speisen in mikrowellengeeignetes Geschirr umfüllen.
Metall- oder metallbesetzte Utensilien	Metall schützt das Essen vor Mikrowellenenergie. Metallbesatz kann Lichtbögen verursachen.
Metall-Drehverschlüsse	Kann Lichtbögen verursachen und einen Brand im Ofen auslösen.
Papiertüten	Kann einen Brand im Ofen verursachen.
Plastikschaum	Plastikschaum kann schmelzen oder die Flüssigkeit im Inneren bei hohen Temperaturen verunreinigen.
Holz	Holz trocknet im Mikrowellenofen aus und kann sich spalten oder reißen.

AUFSTELLEN IHRES BACKOFENS

Namen der Backofenteile und Zubehör

Entfernen Sie den Backofen und alle Materialien aus dem Karton und dem Backofeninnenraum. Ihr Backofen wird mit folgendem Zubehör geliefert:

Glasplatte	1
Drehteller-Ringmontage	1
Bedienungsanleitung	1

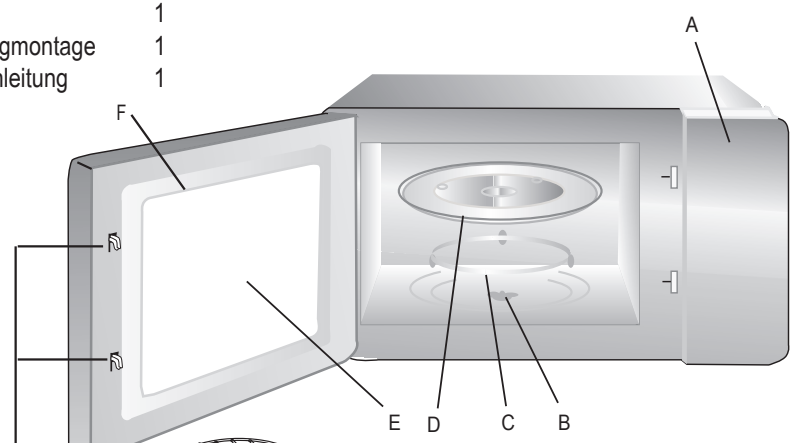

Sauger

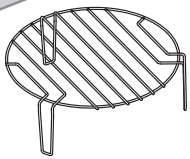

Grillrost (Kann nicht in der Mikrowellenfunktion verwendet werden und muss auf der Glasplatte platziert werden)

A) Bedienfeld
B) Drehtellerwelle
C) Drehteller-Ringmontage
D) Glasplatte
E) Sichtfenster
F) Türmontage
G) Sicherheitsverriegelungssystem

Drehtellerinstallation

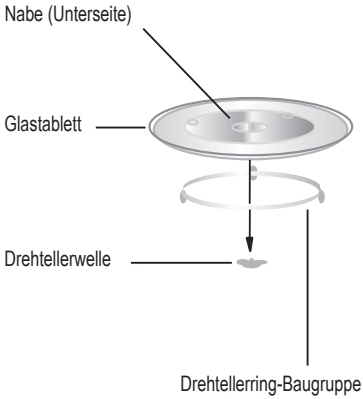

a. Legen Sie das Glastablett niemals verkehrt herum auf. Das Glastablett sollte niemals eingeschränkt werden.

b. Sowohl das Glastablett als auch die Drehtellerring-Baugruppe müssen während des Kochens immer verwendet werden.

c. Alle Lebensmittel und Lebensmittelbehälter werden zum Kochen immer auf das Glastablett gestellt.

d. Wenn das Glastablett oder die Drehtellerring-Baugruppe Risse aufweist oder bricht, wenden Sie sich an das nächstgelegene autorisierte Servicezentrum.

Installation und Anschluss

1. Dieses Gerät ist nur für den Hausgebrauch bestimmt.
2. Dieser Backofen ist nur für den Einbau vorgesehen. Er ist nicht für die Verwendung auf der Arbeitsplatte oder innerhalb eines Schranks vorgesehen.
3. Bitte beachten Sie die besonderen Installationsanweisungen.
4. Das Gerät kann in einem 60 cm breiten, wandmontierten Schrank installiert werden.
5. Das Gerät ist mit einem Stecker ausgestattet und darf nur an eine ordnungsgemäß installierte geerdete Steckdose angeschlossen werden.
6. Die Netzspannung muss der auf dem Typenschild angegebenen Spannung entsprechen.
7. Die Steckdose muss installiert und das Anschlusskabel darf nur von einem qualifizierten Elektriker ersetzt werden. Wenn der Stecker nach der Installation nicht mehr zugänglich ist, muss auf der Installationsseite eine allpolige Trenneinrichtung mit einem Kontaktabstand von mindestens 3 mm vorhanden sein.
8. Adapter, Mehrfachsteckdosenleisten und Verlängerungskabel dürfen nicht verwendet werden. Überlastung kann zu Brandgefahr führen.
9. Nicht unter der Arbeitsfläche verwenden und es darf kein Verschütten von Behältern auf Flächen erfolgen, unter denen das Gerät installiert ist.

Die zugängliche Oberfläche kann während des Betriebs heiß sein.

Installationsanleitung

Bitte lesen Sie das Handbuch vor der Installation sorgfältig durch

Bitte beachten

Elektrischer Anschluss

Steckdose angeschlossen werden. Die Steckdose darf nur von einem qualifizierten Elektriker installiert und das Anschlusskabel nur von diesem ersetzt werden, und zwar gemäß den entsprechenden Vorschriften.
Ist der Stecker nach der Installation nicht mehr zugänglich, muss auf der Installationsseite ein allpoliger Trennschalter mit einem Kontaktspalt von mindestens 3 mm vorhanden sein.
Der eingebaute Schrank darf keine Rückwand hinter dem Gerät haben.
Zwischen der Wand und der Oberseite der Einheit muss ein Spalt eingehalten werden. Die genaue Spaltgröße kann den Diagrammen entnommen werden.
Mindestinstallationshöhe: 85 cm.
Belüftungsschlitze und Ansaugöffnungen dürfen nicht abgedeckt werden.

Hinweis:
Das Netzkabel darf nicht eingeklemmt oder geknickt werden.

Schraube

Montageplatte

Abdeckkappe des Verkleidungskits aus Kunststoff

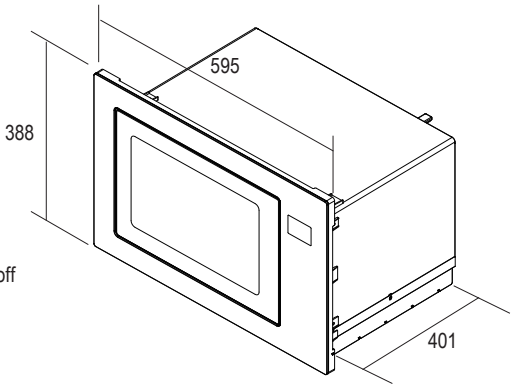

A. Eingebaute Möbel

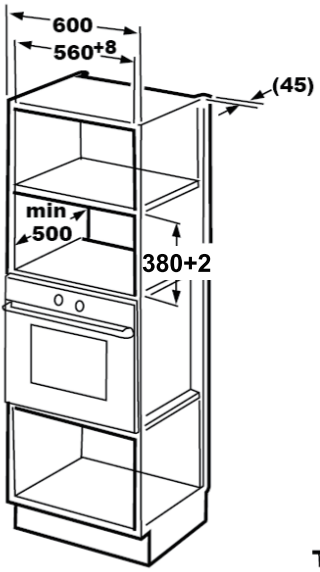

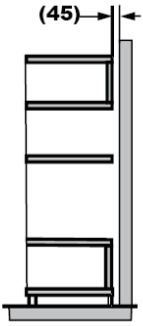

B.Bereiten Sie den Schrank vor

1. Lesen Sie die Anleitung auf der VORLAGE FÜR DEN UNTERSCHRANK, legen Sie die Vorlage auf die untere Fläche des Schranks.

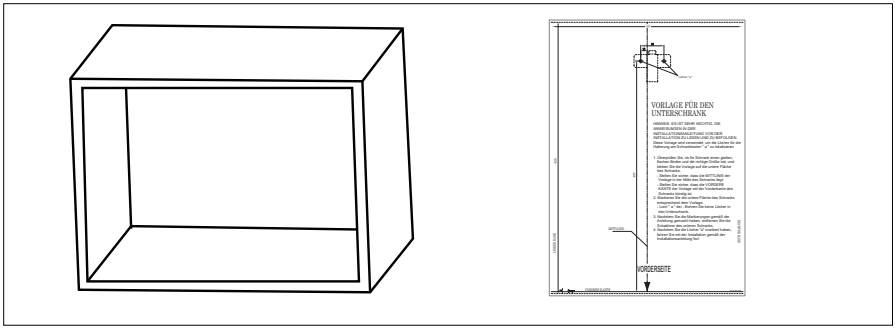

2. Machen Sie die Markierungen auf der unteren Fläche des Schranks entsprechend den Markierungen "a" der Schablone.

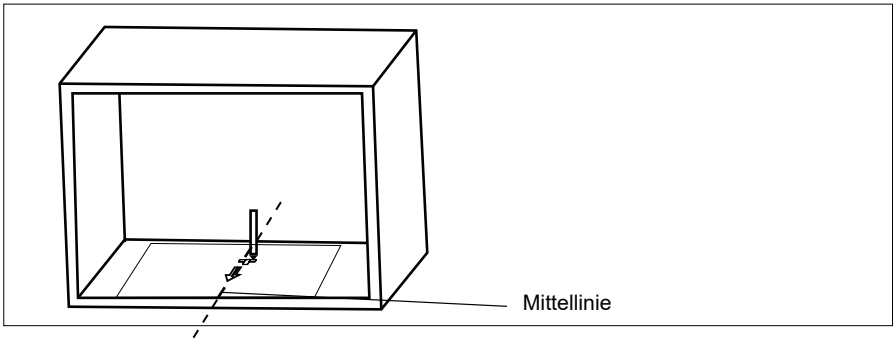

3. Entfernen Sie die Schablone des unteren Schranks und befestigen Sie die Montageplatte mit Schrauben.

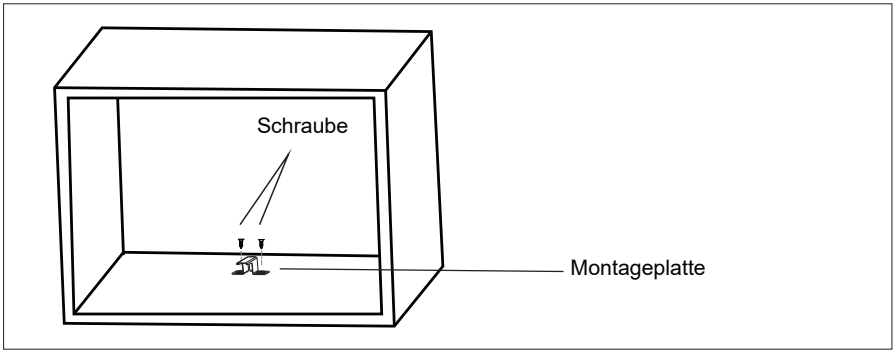

C.Backofen installieren

4. Installieren Sie den Backofen im Schrank
   - Stellen Sie sicher, dass die Rückseite des Backofens durch die Montageplatte gesichert ist.
   - Vermeiden Sie, dass das Netzkabel eingeklemmt oder geknickt wird.

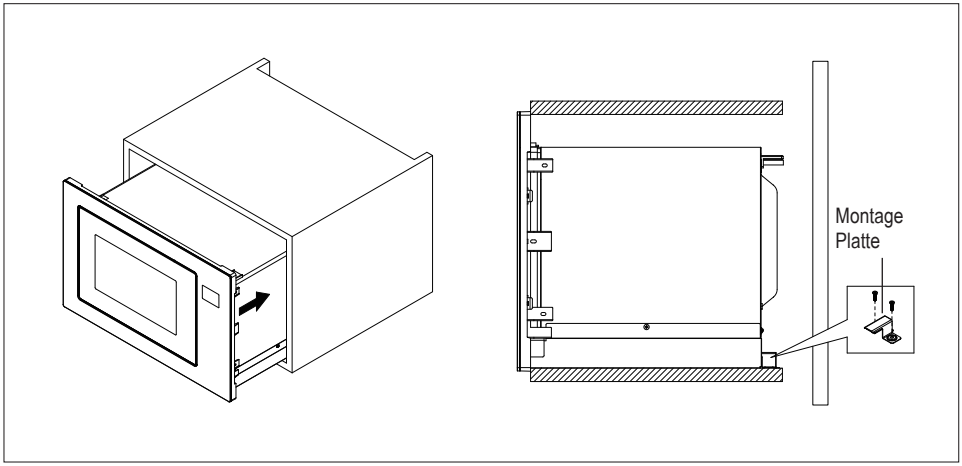

5. Öffnen Sie die Tür, befestigen Sie den Backofen mit Schrauben an den Installationslöchern im Schrank. Befestigen Sie dann die Kunststoffabdeckung des Verkleidungskits an den Installationslöchern.

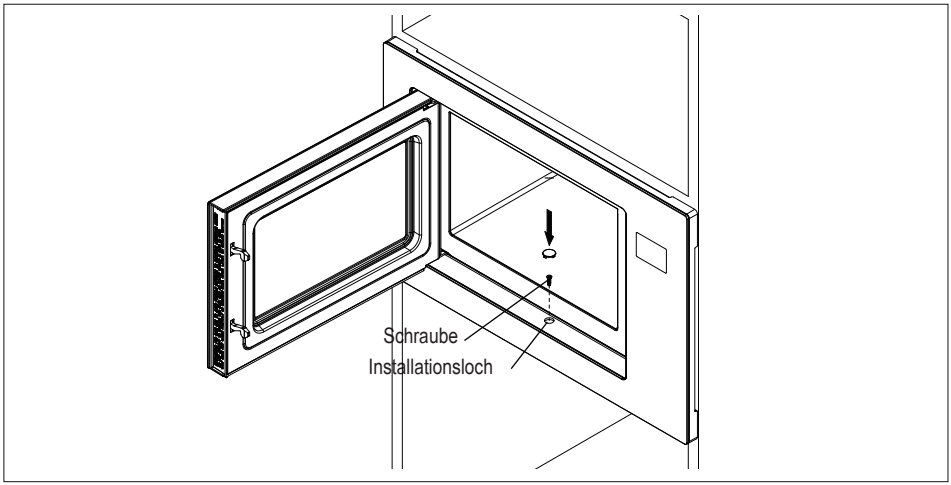

BEDIENUNGSANLEITUNG

Dieser Mikrowellenofen verwendet moderne elektronische Steuerung, um die Kochparameter besser an Ihre Bedürfnisse anzupassen.

1. Uhrzeit einstellen

Wenn der Mikrowellenofen eingeschaltet wird, zeigt der Ofen "0:00" an, der Summer ertönt einmal.

1) Drücken " ⧖ | 🕒 " zweimal, die Stundenanzeige blinkt;

2) Drücken " — " oder " + " um die Stunden einzustellen, die Eingabezeit sollte zwischen 0 und 23 liegen.

3) Drücken " ⧖ | 🕒 ", die Minutenanzeige blinkt.

4) Drehen " — " oder " + " um die Minuten einzustellen, die Eingabezeit sollte zwischen 0 und 59 liegen.

5) Drücken Sie " ⧖ | 🕒 " um die Uhrzeiteinstellung abzuschließen. " : " wird blinken,
Die Uhrzeiteinstellung ist abgeschlossen.

Hinweise: 1) Wenn die Uhr nicht eingestellt ist, funktioniert sie bei Stromzufuhr nicht.

2) Während der Uhrzeiteinstellung, wenn Sie " ▢ | II | ✕ " drücken, kehrt der Ofen automatisch zum vorherigen Status zurück.

2. Mikrowellenkochen

1) Drücken Sie einmal die Taste " ≋ | ▭ | ≋ ", und " P100 " wird angezeigt.

2) Drücken Sie wiederholt " ≋ | ▭ | ≋ " oder drücken Sie " — " und " + " um die Mikrowellenleistung von 100 % bis 10 % auszuwählen. " P100 " , " P80 " , " P50 " , " P30 " , " P10 " werden nacheinander angezeigt.

3) Drücken Sie " ▷ | +30 | OK " um zu bestätigen.

4) Drücken Sie " — " oder " + " um die Kochzeit einzustellen. (Die Zeiteinstellung sollte 0 : 05-95 : 00 betragen.)

5) Drücken Sie " ▷ | +30 | OK " um mit dem Kochen zu beginnen.

HINWEIS : Die Schrittgrößen für die Zeiteinstellung des Codierschalters sind wie folgt :

0--- 1 min : 5 Sekunden
1--- 5 min : 10 Sekunden
5--- 10 min : 30 Sekunden
10--- 30 min : 1 Minute
30--- 95 min : 5 Minuten

Mikrowellenleistungsübersicht

Mikrowellenleistung	100%	80%	50%	30%	10%
Anzeige	P100	P80	P50	P30	P10
Macht	900W	720W	450W	270W	90W

3. Grill oder Kombi . Kochen

Drücken Sie " | | " einmal, der Bildschirm zeigt " P100 " an, und drücken Sie " | | " wiederholt oder drücken Sie die " — " oder " + " pum die gewünschte Leistung auszuwählen, und " G ", " C - 1 " oder " C - 2 " wird angezeigt. Dann drücken Sie " — " oder " + " um die Kochzeit einzustellen " ▷ \| +30 \| OK " zur Bestätigung und stellen Sie die Zeit von 0:05 bis 95:00 ein.

Drücken Sie erneut " ▷ \| +30 \| OK ", um das Kochen zu starten.

Beispiel: Wenn Sie 55 % Mikrowellenleistung und 45 % Grillleistung (C - 1) für 10 Minuten verwenden möchten, können Sie den Ofen wie folgt bedienen.

1) Drücken Sie " | | " einmal, der Bildschirm zeigt " P100 " an.

2) Drücken Sie weiterhin " | | " bis auf dem Bildschirm " C - 1 " angezeigt wird.

3) Drücken Sie " ▷ \| +30 \| OK " um zu bestätigen.

4) Drücken Sie " — " oder " + " um die Kochzeit einzustellen, bis der Backofen " 10:00 " anzeigt.

5) Drücken Sie " ▷ \| +30 \| OK " um mit dem Kochen zu beginnen.

Anweisungen zur Kombinationsleistung :

Program	Anzeige	Mikrowellen Leistung	Grill Leistung
Grill	G	0% / 0W	100% /1000W
Combi.1	C-1	55% / 495W	45% / 450W
Combi.2	C-2	36% / 324W	64% / 640W

Hinweis: Wenn die Hälfte der Grillzeit verstrichen ist, ertönt der Ofen zweimal, und das ist normal. Um ein besseres Grillergebnis zu erzielen, sollten Sie das Essen wenden, die Tür schließen und dann " ▷ \| +30 \| OK " drücken, um das Kochen fortzusetzen. Wenn keine Bedienung erfolgt, arbeitet der Ofen weiter.

4. Auftauen nach Gewicht

1) Drücken Sie einmal " | " , der Bildschirm zeigt "dEF1" an.

2) Drücken Sie " — " oder " + " zur Auswahl des Lebensmittelgewichts. Der Gewichtsbereich liegt zwischen 100-2000g.

3) Drücken Sie die Taste " ▷ \| +30 \| OK ", um das Auftauen zu starten.

5. Auftauen nach Zeit

1) Drücken Sie " ⚖ | ⧖ " zweimal, der Bildschirm zeigt "dEF2" an.

2) Drücken " — " oder " + " zur Auswahl der Kochzeit. Die maximale Zeit beträgt 95 Minuten.

3) Drücken Sie die Taste " ▷ | +30 | OK ", um das Auftauen zu starten.

6. Küchenuhr

1) Drücken Sie " ⧖ | 🕒 " einmal, der Bildschirm zeigt 00:00 an.

2) Drücken Sie " — " oder " + ", um den richtigen Timer einzustellen. (Die maximale Kochzeit beträgt 95 Minuten)

3) Drücken Sie " ▷ | +30 | OK ", um die Einstellung zu bestätigen.

4) Wenn die Küchenuhr abgelaufen ist, erlischt die Timer-Anzeige. Der Summer ertönt 5 Mal.
Wenn die Uhrzeit eingestellt wurde (24-Stunden-System), zeigt der Bildschirm die aktuelle Zeit an.

Hinweis: Die Küchenuhr unterscheidet sich vom 24-Stunden-System. Die Küchenuhr ist ein Timer.

7. Automatik-Menü

1) Im Bereitschaftszustand drücken Sie " + ", um das Menü von " A1 " bis " A8 " auszuwählen.

2) Drücken Sie " ▷ | +30 | OK ", um das gewählte Menü zu bestätigen.

3) Drücken Sie " — " oder " + ", um das Gewicht des Lebensmittels auszuwählen.

4) Drücken Sie " ▷ | +30 | OK ", um das Kochen zu starten.

8. Schnelles Kochen

1) Im Bereitschaftszustand drücken Sie die Taste " ▷ | +30 | OK ", um mit 100 % Leistungsstufe 30 Sekunden zu kochen. Jeder weitere Druck auf dieselbe Taste erhöht die Kochzeit um 30 Sekunden. Die maximale Kochzeit beträgt 95 Minuten.

2) Während des Mikrowellen-, Grill-, Kombinationskochens und des Auftauens nach Zeit drücken Sie " ▷ | +30 | OK ", um die Kochzeit zu verlängern.

3) Im Zustand des Automatikmenüs, Mehrstufenkochens und Auftauens nach Gewicht kann die Kochzeit nicht durch Drücken erhöht werden

4) Im Bereitschaftszustand drücken Sie " — ", um die Kochzeit auszuwählen. Dann drücken Sie " ▷ | +30 | OK", um das Mikrowellenkochen mit 100 % Leistungsstufe zu starten.

Dies kann als erste Stufe des Mehrstufenkochens eingestellt werden.

Das Menüdiagramm :

Menü	Gewicht	Anzeige
A1 Pizza	200 g	200
	400 g	400
A2 Fleisch	250 g	250
	350 g	350
	450 g	450
A3 Gemüse	200 g	200
	300 g	300
	400 g	400
A4 Nudeln	50 g (mit 450 g kaltem Wasser)	50
	100 g (mit 800 g kaltem Wasser)	100
A5 Kartoffel	200 g	200
	400 g	400
	600 g	600
A6 Fisch	250 g	250
	350 g	350
	450 g	450
A7 Getränk	1 Tasse (120 ml)	1
	2 Tasse (240 ml)	2
	3 Tasse (360 ml)	3
A8 Popcorn	50 g	50
	100 g	100

9. Mehrstufiges Kochen

Es können maximal zwei Stufen eingestellt werden. Wenn eine Stufe zum Auftauen ist, sollte sie in der ersten Stufe eingestellt werden. Der Summer ertönt einmal nach jeder Stufe und die nächste Stufe beginnt

Hinweis: Das Automatikmenü kann nicht als eine der Mehrfachstufen eingestellt werden.
Beispiel: Wenn Sie das Essen 5 Minuten auftauen und dann mit 80 % Mikrowellenleistung 7 Minuten garen möchten. Die Schritte sind wie folgt:

1) Drücken Sie zweimal " | ", der Bildschirm zeigt "dEF2" an.

2) Drücken Sie "—" oder "+" um die Auftauzeit auf 5 Minuten einzustellen;

3) Drücken Sie einmal " | | ", der Bildschirm zeigt "P100" an.

4) Drücken Sie "—" oder "+" um die Mikrowellenleistung bis "P80" auszuwählen;

5) Drücken Sie " | +30 | OK ", um zu bestätigen, der Bildschirm zeigt " P80 " an.

6) Drücken Sie " —" oder "+" um die Kochzeit auf 7 Minuten einzustellen;

7) Drücken Sie " | +30 | OK ", um mit dem Kochen zu beginnen.

10. Kindersicherung

Sperre: Im Bereitschaftszustand drücken Sie " | | " für 3 Sekunden, es ertönt ein langer Signalton, der den Eintritt in den Kindersicherungsmodus anzeigt, und die aktuelle Uhrzeit wird angezeigt, falls die Zeit eingestellt wurde, andernfalls zeigt der Bildschirm

Sperre aufheben: Im gesperrten Zustand drücken Sie " | | " für 3 Sekunden, es ertönt ein langer Signalton, der anzeigt, dass die Sperre aufgehoben wurde.

11. Abfragefunktion

1) Im Kochzustand von Mikrowelle, Grill und Kombination. Drücken Sie " | | ", die aktuelle Leistung wird für 2-3 Sekunden angezeigt.

2) Während des Kochvorgangs drücken Sie " | ", um die aktuelle Uhrzeit zu überprüfen.

12. Spezifikation

1) " ▷ | +30 | OK " muss gedrückt werden, um das Kochen fortzusetzen, wenn die Tür während des Kochens geöffnet wird;

2) Sobald das Kochprogramm eingestellt ist, wird " ▷ | +30 | OK " innerhalb von 5 Minuten nicht gedrückt. Die aktuelle Uhrzeit wird angezeigt. Die Einstellung wird storniert.

3) Der Summer ertönt einmal bei effektivem Drücken, bei ineffektivem Drücken erfolgt keine Reaktion.

13. Die Ofenlampe

Nach dem Kochen schaltet sich die Ofenlampe aus, wenn die Tür geschlossen ist. Wenn die Tür über 10 Minuten ohne Bedienung geöffnet bleibt, schaltet sich die Lampe automatisch aus.

14. Die elektrische Ofentür

1) Drücken Sie die " " Taste, die Ofentür wird geöffnet. Wenn die Taste nicht funktioniert, öffnen Sie die Tür bitte mit dem Saugnapf. Siehe die folgenden Abbildungen.

Hinweise : 1) Wenn die elektrische Tür ausfällt, ertönt der Summer achtmal, der Bildschirm zeigt " E - 3 " an.

2) Nach dem Drücken der " ", Taste sind alle anderen Tasten ungültig.

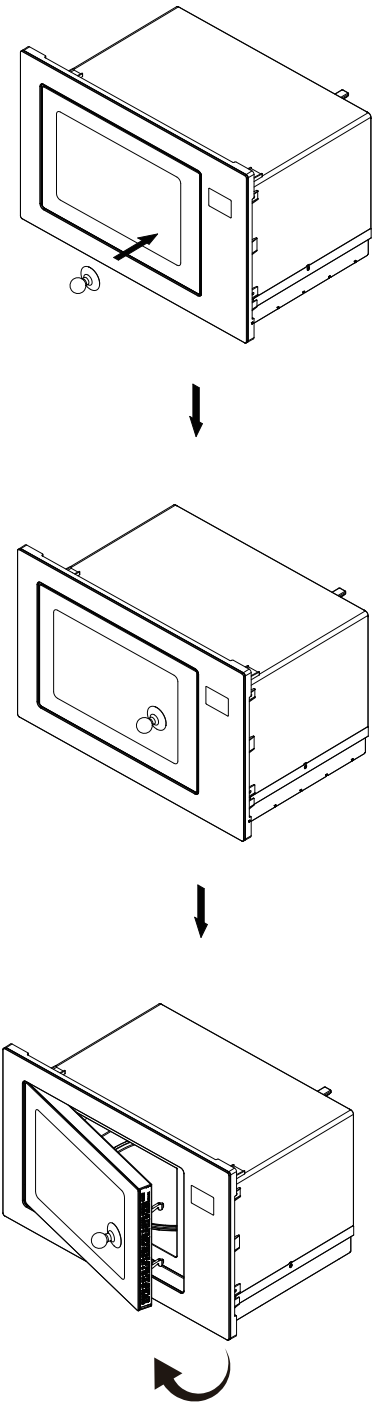

Fehlerbehebung

Normal	
Mikrowellenofen stört den Fernsehempfang	Radio- und TV-Empfang können gestört werden, wenn der Mikrowellenofen in Betrieb ist. Dies ähnelt der Störung durch kleine elektrische Geräte wie Mixer, Staubsauger und Ventilator. Das ist normal.
Gedimmtes Ofenlicht	Bei Mikrowellengaren mit niedriger Leistung kann das Ofenlicht gedimmt sein. Das ist normal.
Dampf sammelt sich an der Tür, heiße Luft entweicht aus den Lüftungsschlitzen	Beim Kochen kann Dampf aus dem Essen entweichen. Die meiste Feuchtigkeit entweicht durch die Lüftungsschlitze. Ein Teil kann sich an kühlen Stellen wie der Ofentür ansammeln. Das ist normal.
Ofen wurde versehentlich ohne Lebensmittel gestartet	Es ist verboten, das Gerät ohne Lebensmittel im Inneren zu betreiben. Das ist sehr gefährlich.

Problem	Mögliche Ursache	Abhilfe
Backofen kann nicht gestartet werden.	(1) Netzkabel ist nicht fest eingesteckt.	Netzstecker ziehen. Dann nach 10 Sekunden wieder einstecken.
	(2) Sicherung ist durchgebrannt oder Schutzschalter hat ausgelöst	Sicherung ersetzen oder Schutzschalter zurücksetzen (Reparatur durch Fachpersonal unseres Unternehmens
	(3) Problem mit der Steckdose.	Steckdose mit anderen elektrischen Geräten testen.
Backofen heizt nicht.	(4) Tür ist nicht richtig geschlossen.	Tür gut schließen.

Gemäß der Richtlinie über Elektro- und Elektronik-Altgeräte (WEEE) sollten WEEE getrennt gesammelt und behandelt werden. Wenn Sie dieses Produkt zukünftig entsorgen müssen, entsorgen Sie es bitte NICHT mit dem Hausmüll. Bitte senden Sie dieses Produkt an WEEE-Sammelstellen, wo verfügbar.

PRÉCAUTIONS POUR ÉVITER UNE EXPOSITION POSSIBLE À UNE ÉNERGIE MICRO-ONDES EXCESSIVE

(a) Ne tentez pas de faire fonctionner ce four avec la porte ouverte car cela peut entraîner une exposition nocive à l'énergie micro-ondes. Il est important de ne pas casser ni altérer les dispositifs de sécurité

(b) Ne placez aucun objet entre la face avant du four et la porte, et ne laissez pas de saleté ou de résidus de nettoyant s'accumuler sur les surfaces d'étanchéité.

(c) AVERTISSEMENT : Si la porte ou les joints de la porte sont endommagés, le four ne doit pas être utilisé avant d'avoir été réparé par une personne compétente.

ADDENDUM

Si l'appareil n'est pas maintenu dans un bon état de propreté, sa surface pourrait se dégrader, affecter la durée de vie de l'appareil et entraîner une situation dangereuse.

Spécifications

Modèle :	MICROWAVE 38
Tension / Fréquence nominales :	230 V ~ 50 Hz
Puissance d'entrée nominale (Micro-ondes) :	1450 W
Puissance de sortie nominale (Micro-ondes) :	900 W
Puissance d'entrée nominale (Gril) :	1000 W
Dimensions du produit	595*401*388 mm

INSTRUCTIONS DE SÉCURITÉ IMPORTANTES

AVERTISSEMENT

Pour réduire les risques d'incendie, de choc électrique, de blessures aux personnes ou d'exposition à une énergie micro-ondes excessive lors de l'utilisation de votre appareil, suivez les précautions de base, y compris les suivantes :

1. Lisez et suivez les instructions spécifiques : « PRÉCAUTIONS POUR ÉVITER UNE EXPOSITION POSSIBLE À UNE ÉNERGIE MICRO-ONDES EXCESSIVE ».
2. Cet appareil peut être utilisé par des enfants à partir de 8 ans et par des personnes ayant des capacités physiques, sensorielles ou mentales réduites ou un manque d'expérience s'ils ont été supervisés ou instruits concernant l'utilisation sûre de l'appareil et comprennent les dangers encourus. Les enfants ne doivent pas jouer avec l'appareil. Le nettoyage et l'entretien par l' utilisateur ne doivent pas être effectués par des enfants, sauf s'ils ont plus de 8 ans et sont supervisés. Les enfants de moins de 8 ans doivent être tenus à l'écart, sauf s'ils sont continuellement surveillés.
3. Gardez l'appareil et son cordon hors de portée des enfants de moins de 8 ans.
4. Si le cordon d'alimentation est endommagé, il doit être remplacé par le fabricant, son agent de service ou une personne qualifiée similaire afin d'éviter tout danger. (Pour appareil avec attachement de type Y)
5. AVERTISSEMENT : Assurez-vous que l'appareil est éteint avant de remplacer la lampe afin d'éviter tout risque de choc électrique.
6. AVERTISSEMENT : Il est dangereux pour toute personne autre qu'un professionnel compétent d'effectuer toute opération de service ou de réparation impliquant le retrait d'un couvercle protégeant contre l'exposition aux micro-ondes.
7. AVERTISSEMENT : Les liquides et autres aliments ne doivent pas être chauffés dans des récipients scellés car ils risquent d'exploser.
8. Lors du chauffage d'aliments dans des récipients en plastique ou en papier, surveillez le four en raison du risque d'inflammation.
9. N'utilisez que des ustensiles adaptés à l'utilisation dans les fours à micro-ondes.
10. En cas d'apparition de fumée, éteignez ou débranchez l'appareil et gardez la porte fermée afin d' étouffer toute flamme.
11. Le chauffage au micro-ondes des boissons peut entraîner une ébullition explosive retardée, il convient donc de manipuler le récipient avec précaution.
12. Le contenu des biberons et des pots de nourriture pour bébé doit être remué ou secoué et la température vérifiée avant consommation, afin d'éviter les brûlures.
13. Les oeufs dans leur coquille et les oeufs durs entiers ne doivent pas être chauffés au four à microondes car ils peuvent exploser, même après la fin du chauffage.
14. Le four doit être nettoyé régulièrement et tout dépôt alimentaire doit être éliminé.
15. Le défaut d'entretien du four en état de propreté peut entraîner la détérioration de la surface, ce qui pourrait affecter la durée de vie de l'appareil et éventuellement provoquer une situation dangereuse.
16. N'utilisez que la sonde de température recommandée pour ce four. (Pour les fours équipés d'un dispositif permettant l'utilisation d'une sonde de détection de température.)
17. Le four à micro-ondes doit être utilisé avec la porte décorative ouverte. (Pour les fours avec une porte décorative.)
18. Cet appareil est destiné à être utilisé dans des applications domestiques et similaires telles que :

- les espaces cuisine du personnel dans les magasins, bureaux et autres environnements de travail ;
- par les clients dans les hôtels, motels et autres environnements résidentiels ;
- les fermes ;
- les environnements de type chambres d'hôtes.

19. Le four à micro-ondes est destiné au chauffage des aliments et des boissons. Le séchage des aliments ou des vêtements ainsi que le chauffage de coussins chauffants, chaussons, éponges, chiffons humides et similaires peut entraîner un risque de blessure, d'inflammation ou d'incendie.

20. Les contenants métalliques pour aliments et boissons ne sont pas autorisés lors de la cuisson au micro-ondes.

21. L'appareil ne doit pas être nettoyé avec un nettoyeur à vapeur.

22. Il convient de faire attention à ne pas déplacer le plateau tournant lors du retrait des contenants de l' appareil. (Pour les appareils fixes et les appareils encastrés utilisés à une hauteur égale ou supérieure à 900 mm du sol et équipés de plateaux tournants amovibles. Mais cela ne s'applique pas aux appareils avec porte à charnière inférieure horizontale.) 23. Le four à micro-ondes est destiné à être utilisé en encastré.

24. Un nettoyeur vapeur ne doit pas être utilisé.

25. La surface d'un tiroir de rangement peut devenir chaude.

26. AVERTISSEMENT : L'appareil et ses parties accessibles deviennent chauds pendant l'utilisation. Il convient d'éviter de toucher les éléments chauffants. Les enfants de moins de 8 ans doivent être tenus à l'écart sauf s'ils sont continuellement surveillés.

27. Pendant l'utilisation, l'appareil devient chaud. Il convient d'éviter de toucher les éléments chauffants à l'intérieur du four.

28. AVERTISSEMENT : Les parties accessibles peuvent devenir chaudes pendant l'utilisation. Les jeunes enfants doivent être tenus à l'écart.

29. L'appareil ne doit pas être installé derrière une porte décorative afin d'éviter une surchauffe. (Ceci ne s'applique pas aux appareils avec porte décorative.)

30. AVERTISSEMENT : Lorsque l'appareil est utilisé en mode combiné, les enfants ne doivent utiliser le four que sous la surveillance d'un adulte en raison des températures générées.

31. Ne pas utiliser de nettoyants abrasifs agressifs ni de grattoirs métalliques tranchants pour nettoyer la vitre de la porte du four car ils peuvent rayer la surface, ce qui peut entraîner la rupture du verre.

32. AVERTISSEMENT : Assurez-vous que la cavité ne contient aucun objet ou ustensile non adapté à l'utilisation avec le four à micro-ondes avant de faire fonctionner l'appareil.

33. AVERTISSEMENT : Ne pas utiliser la cavité pour stocker des produits combustibles, des ustensiles de cuisine, des aliments ou similaires lorsque le four à micro-ondes n'est pas en service.

LIRE ATTENTIVEMENT ET GARDER POUR RÉFÉRENCE FUTURE

USAGE DOMESTIQUE UNIQUEMENT
(PAS POUR USAGE COMMERCIAL)

Pour réduire le risque de blessure aux personnes, installation de mise à la terre

DANGER

Risque de choc électrique Toucher certains composants internes peut causer des blessures graves ou la mort. Ne pas démonter cet appareil.

AVERTISSEMENT

Risque de choc électrique Une mauvaise utilisation de la mise à la terre peut entraîner un choc électrique. Ne pas brancher dans une prise avant que l'appareil soit correctement installé et mis à la terre.

Cet appareil doit être mis à la terre. En cas de court-circuit électrique, la mise à la terre réduit le risque de choc électrique en fournissant un fil de fuite pour le courant électrique.

Cet appareil est équipé d'un cordon comportant un fil de mise à la terre avec une fiche de mise à la terre. Le doit être branché dans une prise correctement installée et mise à la terre.

Consultez un électricien qualifié ou un technicien si les instructions de mise à la terre ne sont pas entièrement comprises ou s'il existe un doute quant à la mise à la terre correcte de l'appareil.

S'il est nécessaire d'utiliser une rallonge, n'utilisez qu'une rallonge à 3 fils.

1. Un cordon d'alimentation court est fourni pour réduire les risques. résultant de l'enchevêtrement ou du trébuchement sur un cordon plus long.

2. Si un cordon long ou une rallonge est utilisé :

1) La puissance électrique indiquée sur le cordon ou la rallonge doit être au moins égale à la puissance électrique de l'appareil.

2) La rallonge doit être un cordon à 3 fils avec mise à la terre.

3) Le cordon long doit être disposé de manière à ne pas pendre sur le plan de travail ou la table où il pourrait être tiré par des enfants ou provoquer un trébuchement involontaire.

NETTOYAGE

Assurez-vous de débrancher l'appareil de l'alimentation électrique.

1. Nettoyez la cavité du four après utilisation avec un chiffon légèrement humide.
2. Nettoyez les accessoires de la manière habituelle dans de l'eau savonneuse.
3. Le cadre de la porte, le joint et les parties voisines doivent être nettoyés soigneusement avec un chiffon humide lorsqu'ils sont sales.
4. Ne pas utiliser de nettoyants abrasifs agressifs ni de grattoirs métalliques tranchants pour nettoyer la vitre de la porte du four car ils peuvent rayer la surface, ce qui peut entraîner la rupture du verre.
5. Conseil de nettoyage --- Pour faciliter le nettoyage des parois de la cavité en contact avec les aliments cuits : Placez un demi-citron dans un bol, ajoutez 300 ml (1/2 pinte) d'eau et chauffez à 100 % de la puissance micro-ondes pendant 10 minutes. Essuyez le four avec un chiffon doux et sec.

USTENSILES

ATTENTION

Risque de blessure personnelle

Il est dangereux pour toute personne autre qu'une personne compétente d'effectuer un service ou une réparation impliquant le retrait d'un couvercle qui protège contre l'exposition à l'énergie micro-ondes.

Voir les instructions sur « Matériaux que vous pouvez utiliser dans le four à micro-ondes ou à éviter dans le four à micro-ondes ». « Il peut y avoir certains ustensiles non métalliques qui ne sont pas sûrs à utiliser pour la cuisson au micro-ondes. » En cas de doute, vous pouvez tester l'ustensile en question en suivant la procédure ci-dessous

Test de l'ustensile :

1. Remplissez un récipient adapté au micro-ondes avec 1 tasse d'eau froide (250 ml) ainsi que l'ustensile en question
2. Faites cuire à puissance maximale pendant 1 minute.
3. Touchez soigneusement l'ustensile. Si l'ustensile vide est chaud, ne l'utilisez pas pour la cuisson au micro-ondes.
4. Ne dépassez pas 1 minute de temps de cuisson.

Matériaux que vous pouvez utiliser dans le four à micro-ondes

Ustensiles	Remarques
Plat à rôtir	Suivez les instructions du fabricant. Le fond du plat à rôtir doit être à au moins 3/16 pouce (5 mm) au-dessus du plateau tournant. Une utilisation incorrecte peut provoquer la casse du plateau tournant. (Pour le modèle avec plateau tournant.)
Vaisselle	Uniquement compatible micro-ondes. Suivez les instructions du fabricant. Ne pas utiliser de vaisselle fissurée ou ébréchée.
Bocaux en verre	Retirez toujours le couvercle. Utilisez uniquement pour chauffer les aliments jusqu'à ce qu'ils soient juste tièdes. La plupart des bocaux en verre ne résistent pas à la chaleur et peuvent se casser.
Verrerie	Utilisez uniquement de la verrerie résistante à la chaleur pour four. Assurez-vous qu'il n'y a pas de garniture métallique. Ne pas utiliser de vaisselle fissurée ou ébréchée.
Sacs de cuisson pour four	Suivez les instructions du fabricant. Ne fermez pas avec un lien métallique. Faites des entailles pour permettre à la vapeur de s'échapper.
Assiettes en papier et gobelets	Utilisez uniquement pour une cuisson / réchauffage de courte durée. Ne laissez pas le four sans surveillance pendant la cuisson.
Essuie-tout	Utilisez pour couvrir les aliments lors du réchauffage et pour absorber la graisse. Utilisez sous surveillance uniquement pour une cuisson de courte durée.
Papier sulfurisé	Utilisez comme couvercle pour éviter les éclaboussures ou comme emballage pour la cuisson à la vapeur.
Plastique	Uniquement compatible micro-ondes. Suivez les instructions du fabricant. Doit être étiqueté « Microwave Safe ». Certains contenants en plastique ramollissent lorsque les aliments à l'intérieur chauffent. Les « sacs d'ébullition » et les sacs plastiques bien fermés doivent être entaillés, percés ou ventilés comme indiqué sur l'emballage.
Film plastique	Uniquement compatible micro-ondes. Utilisez pour couvrir les aliments pendant la cuisson afin de retenir l'humidité. Ne laissez pas le film plastique toucher les aliments.
Thermomètres	Uniquement compatibles micro-ondes (thermomètres pour viande et bonbons).
Papier ciré	Utilisez comme couvercle pour éviter les éclaboussures et conserver l'humidité.

Matériaux à éviter dans le four à micro-ondes

Ustensiles	Remarques
Plateau en aluminium	Peut provoquer des arcs électriques. Transférez les aliments dans un plat compatible micro-ondes.
Carton alimentaire avec poignée métallique	Peut provoquer des arcs électriques. Transférez les aliments dans un plat compatible micro-ondes.
Ustensiles en métal ou avec garniture métallique	Le métal protège les aliments de l'énergie micro-ondes. La garniture métallique peut provoquer des arcs électriques.
Ficelles métalliques torsadées	Kann Lichtbögen verursachen und einen Brand im Ofen auslösen.
Sacs en papier	Peut causer un incendie dans le four.
Mousse plastique	La mousse plastique peut fondre ou contaminer le liquide à l'intérieur lorsqu'elle est exposée à une température élevée.
Bois	Le bois sèche lorsqu'il est utilisé dans le four à micro-ondes et peut se fendre ou se fissurer.

INSTALLATION DE VOTRE FOUR

Noms des parties et accessoires du four

Retirez le four et tous les matériaux de la boîte et de la cavité du four.

Votre four est livré avec les accessoires suivants :

Plateau en verre	1
Ensemble bague du plateau tournant	1
Manuel d'instructions	1

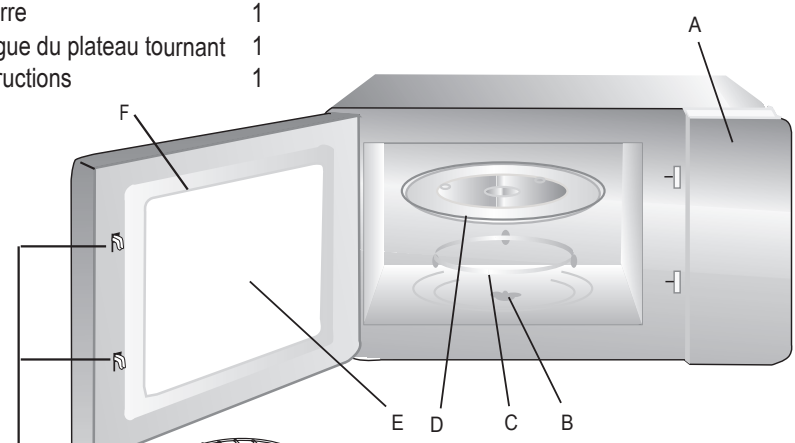

Ventouse

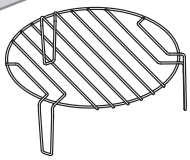

Grillrost (Kann nicht in der Mikrowellenfunktion verwendet werden und muss auf der Glasplatte platziert werden)

A) Panneau de commande
B) Arbre du plateau tournant
C) Ensemble bague du plateau tournant
D) Plateau en verre
E) Fenêtre d'observation
F) Assemblage de la porte
G) Système de verrouillage de sécurité

Installation du plateau tournant

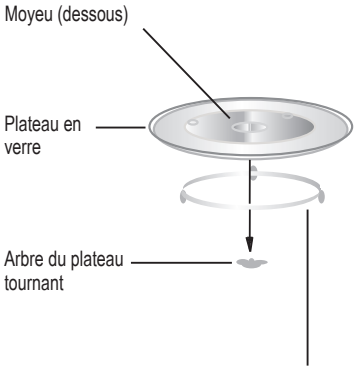

a. Ne placez jamais le plateau en verre à l'envers. Le plateau en verre ne doit jamais être restreint.

b. Le plateau en verre et l'ensemble de l'anneau du plateau tournant doivent toujours être utilisés pendant la cuisson.

c. Tous les aliments et récipients contenant des aliments doivent toujours être placés sur le plateau en verre pour la cuisson.

d. Si le plateau en verre ou l'ensemble de l'anneau du plateau tournant se fissure ou se casse, contactez le centre de service agréé le plus proche.

Installation et connexion

1. Cet appareil est uniquement destiné à un usage domestique.
2. Ce four est destiné uniquement à une installation encastrée. Il n'est pas destiné à un usage sur plan de travail ni à une utilisation à l'intérieur d'un meuble.
3. Veuillez respecter les instructions spéciales d'installation.
4. L'appareil peut être installé dans un placard mural de 60 cm de large.
5. L'appareil est équipé d'une fiche et doit uniquement être connecté à une prise mise à la terre correctement installée.
6. La tension secteur doit correspondre à la tension indiquée sur la plaque signalétique.
7. La prise doit être installée et le câble de connexion ne doit être remplacé que par un électricien qualifié. Si la fiche n'est plus accessible après l'installation, un dispositif de coupure omnipolaire avec un écart de contact d'au moins 3 mm doit être présent côté installation.
8. Les adaptateurs, multiprises et rallonges ne doivent pas être utilisés. Une surcharge peut entraîner un risque d'incendie.
9. Ne pas utiliser sous le plan de travail et il ne doit pas être soumis à des éclaboussures provenant de récipients sur les surfaces sous lesquelles l'appareil est installé.

La surface accessible peut être chaude pendant le fonctionnement.

Instructions d'installation

Veuillez lire attentivement le manuel avant l'installation

Veuillez noter

Connexion électrique

Le four est équipé d'une prise et doit uniquement être connecté à une prise mise à la terre correctement installée. La prise doit uniquement être installée et le câble de connexion doit uniquement être remplacé par un électricien qualifié, et conformément aux réglementations appropriées

Si la prise n'est plus accessible après l'installation, un interrupteur sectionneur omnipolaire doit être présent côté installation avec un écart de contact d'au moins 3 mm

Le meuble encastré ne doit pas avoir de paroi arrière derrière l'appareil.

Un espace doit être maintenu entre le mur et la base de l'unité supérieure. La taille spécifique de l'écart peut être référencée par les schémas.

Hauteur d'installation minimale : 85 cm.

Ne pas couvrir les fentes de ventilation et les orifices d'aspiration.

Remarque :

Ne pas coincer ni plier le câble d'alimentation.

Vis

Plaque de montage

Couvercle en plastique du kit de finition

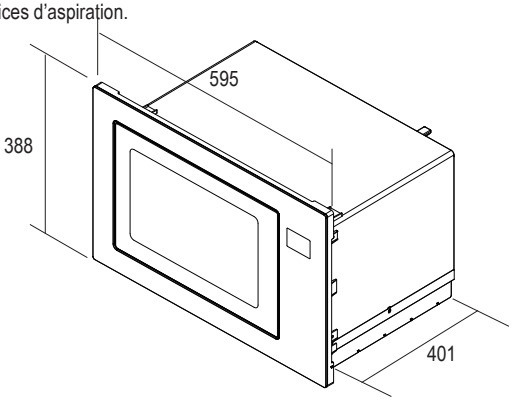

A. Meubles encastrés

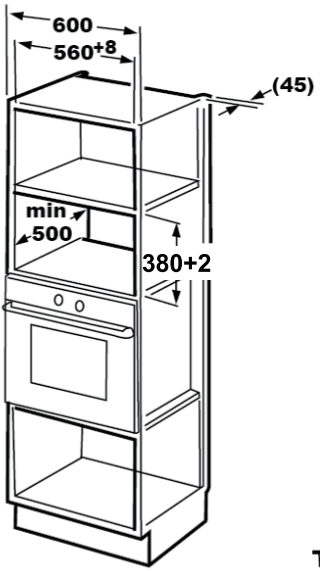

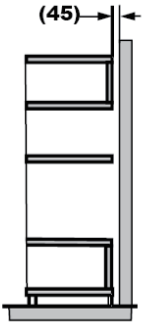

B.Préparez le placard

1. Lisez les instructions sur le GABARIT DU PLACARD INFÉRIEUR, placez le gabarit sur la surface inférieure du placard.

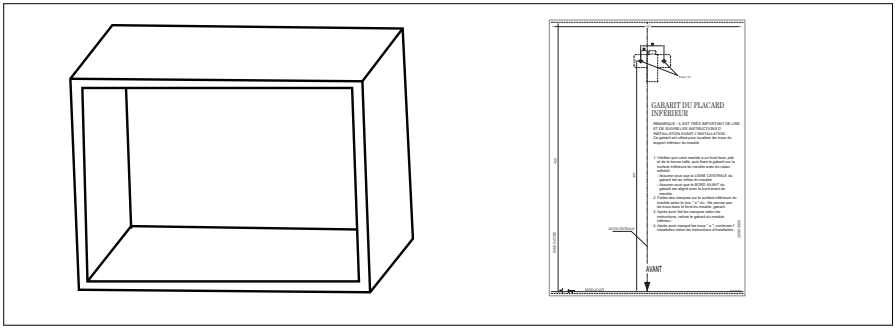

2. Faites les marques sur la surface inférieure du meuble selon les marques " a " du gabarit.

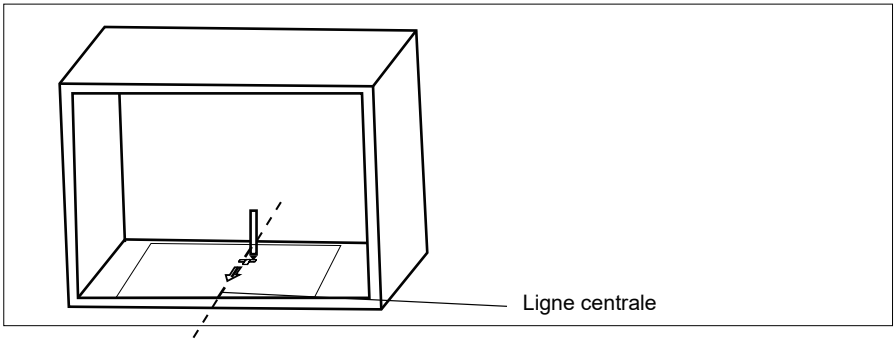

3. Retirez le gabarit du meuble inférieur et fixez la plaque de montage avec une vis.

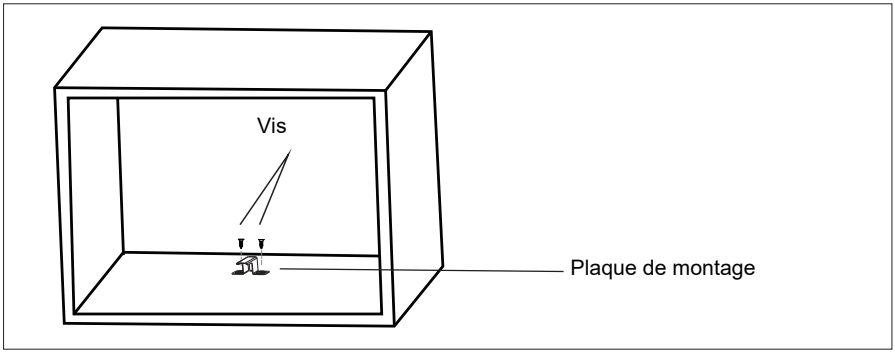

C.Installer le four

4. Installez le four dans le meuble

- Assurez-vous que l'arrière du four est verrouillé par la plaque de montage.
- Ne pincez pas et ne pliez pas le cordon d'alimentation.

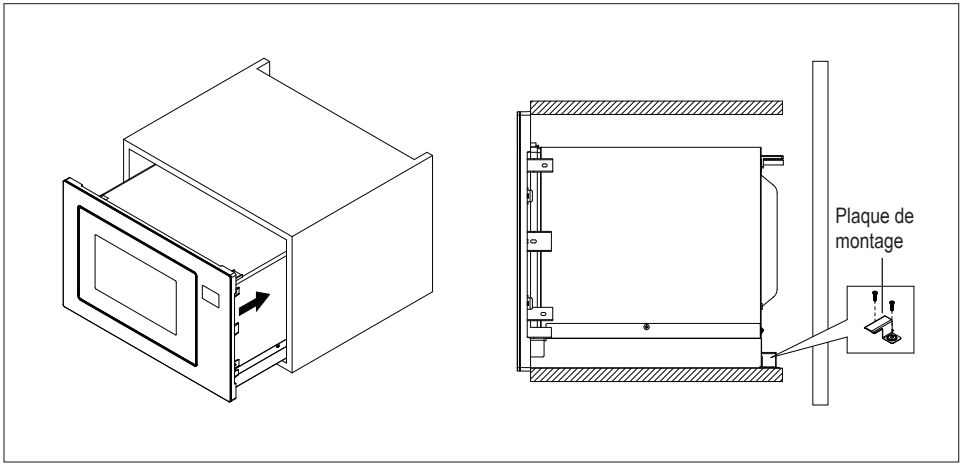

5. Ouvrez la porte, fixez le four au meuble avec une vis, au trou d'installation.
Puis fixez le cache en plastique du kit de finition au trou d'installation.

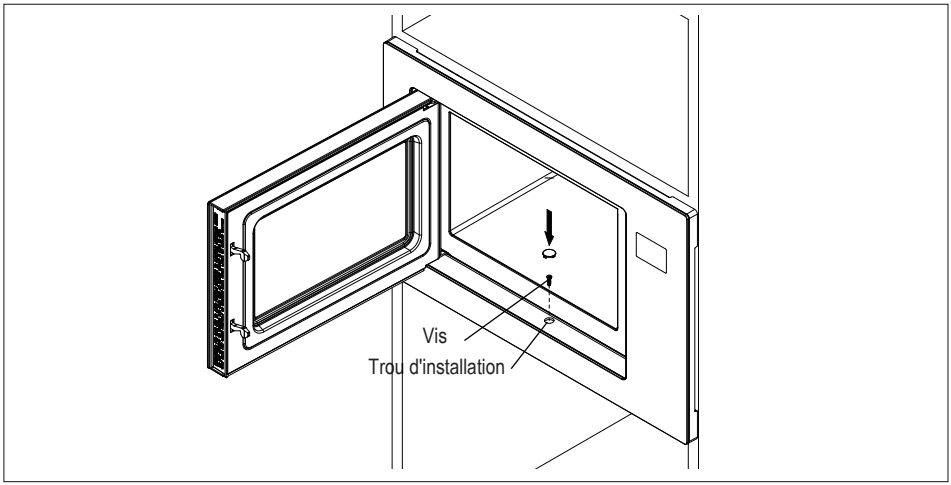

INSTRUCTIONS D'UTILISATION

Ce four à micro-ondes utilise un contrôle électronique moderne pour ajuster les paramètres de cuisson afin de mieux répondre à vos besoins culinaires.

1. Réglage de l'horloge

Lorsque le four à micro-ondes est sous tension, l'affichage indiquera "0:00", un buzzer retentira une fois.

1) Appuyez " ⧖ | 🕒 " deux fois, le chiffre des heures clignotera ;

2) Appuyez sur " — " ou " + " pour ajuster les heures, l'heure saisie doit être comprise entre 0 et 23.

3) Appuyez sur " ⧖ | 🕒 ", les chiffres des minutes clignoteront.

4) Tournez " — " ou " + " pour ajuster les minutes, les minutes saisies doivent être comprises entre 0 et 59.

5) Appuyez sur " ⧖ | 🕒 " pour terminer le réglage de l'horloge. ":" clignotera,
Le réglage de l'horloge est terminé.

Remarques: 1) Si l'horloge n'est pas réglée, elle ne fonctionnera pas lorsqu'elle sera alimentée.

2) Pendant le réglage de l'horloge, si vous appuyez sur " ▢ | II | ✕ ", le four reviendra automatiquement à l'état précédent.

2. Cuisson au micro-ondes

1) Appuyez une fois sur la touche " ≋ | ⌒ | ≋ ", et " P100 " s'affichera.

2) Appuyez plusieurs fois sur " ≋ | ⌒ | ≋ " ou appuyez sur " — " t " + " pour sélectionner la puissance du micro-ondes de 100 % à 10 %. " P100 " , " P80 " , " P50 " , " P30 " , " P10 " s'afficheront dans cet ordre.

3) Appuyez sur " ▷ | +30 | OK " pour confirmer.

4) Appuyez sur " — " ou " + " pour régler le temps de cuisson. (Le réglage du temps doit être compris entre 0 : 05 et 95 : 00.)

5) Appuyez sur " ▷ | +30 | OK " pour commencer la cuisson.

REMARQUE : les incréments pour le réglage du temps du commutateur de codage sont les suivants :

0--- 1 min : 5 secondes
1--- 5 min : 10 secondes
5--- 10 min : 30 secondes
10--- 30 min : 1 minute
30--- 95 min : 5 minutes

Tableau de puissance du micro-ondes

Puissance du micro-ondes	100%	80%	50%	30%	10%
Affichage	P100	P80	P50	P30	P10
pouvoir	900W	720W	450W	270W	90W

3. Grill ou Combi . Cuisson

Appuyez sur " | | " une fois que l'écran affichera " P100 " , puis appuye " | | " de manière répétée ou appuyez sur le " — " ou " + " pour choisir la puissance souhaitée , et " G " ,
" C - 1 " ou " C - 2 " s'affichera . Ensuite, appuyez sur " — " ou " + " pour régler le temps de cuisson " ▷ \| +30 \| OK " pour confirmer , et réglez de 0:05 à 95:00 .

Appuyez de nouveau sur " ▷ \| +30 \| OK " pour commencer la cuisson .

Exemple : Si vous souhaitez utiliser 55 % de puissance micro-ondes et 45 % de puissance grill (C -1) pour cuire pendant 10 minutes , vous pouvez utiliser le four selon les étapes suivantes .

1) Appuyez une fois sur " | | " , l'écran affiche " P100 " .

2) Continuez à appuyer sur " | | " jusqu'à ce que l'écran affiche " C - 1 " .

3) Appuyez sur " ▷ \| +30 \| OK " pour confirmer.

4) Appuyez sur " — " ou " + " pour régler le temps de cuisson jusqu'à ce que le four affiche " 10:00 " .

5) Appuyez sur " ▷ \| +30 \| OK " pour commencer la cuisson.

Instructions de puissance combinée :

Program	Affichage	Puissance Micro-ondes	Puissance Gril
Grill	G	0% / 0W	100% /1000W
Combi.1	C-1	55% / 495W	45% / 450W
Combi.2	C-2	36% / 324W	64% / 640W

Remarque: Si la moitié du temps de grillade est écoulée, le four émet deux sons, ce qui est normal. Afin d'obtenir un meilleur effet de grillade des aliments, vous devez retourner les aliments, fermer la porte, puis appuyer sur " ▷ \| +30 \| OK " pour continuer la cuisson. En l'absence d'opération, le four continuera de fonctionner.

4. Décongélation par poids

1) Appuyez une fois sur " | " , l'écran affichera "dEF1".

2) Appuyez sur " — " ou " + " pour sélectionner le poids des aliments. La plage de poids est de 100 à 2000 g.

3) Appuyez sur la touche " ▷ \| +30 \| OK " pour commencer la décongélation.

5. Décongélation par temps

1) Appuyez sur " ⚖ | ⧖ " deux fois, l'écran affichera "dEF2".

2) Appuyez sur "—" ou "+" pour sélectionner le temps de cuisson. Le temps maximum est de 95 minutes.

3) Appuyez sur la touche " ▷ | +30 | OK " pour commencer la décongélation.

6. Minuteur de cuisine

1) Appuyez sur " ⧖ | 🕒 " une fois, l'écran affichera 00:00.

2) Appuyez sur "—" ou "+" pour entrer le minuteur correct. (Le temps de cuisson maximum est de 95 minutes)

3) Appuyez sur " ▷ | +30 | OK " pour confirmer le réglage.

4) Lorsque le temps du minuteur est atteint, l'indicateur du minuteur s'éteindra. Le buzzer sonnera 5 fois.
Si l'horloge a été réglée (système 24 heures), l'écran affichera l'heure actuelle.

Note: Le temps du minuteur est différent du système 24 heures. Le minuteur de cuisine est un minuteur.

7. Menu Auto

1) En état d'attente, appuyez sur "+" pour choisir le menu de "A1" à "A8".

2) Appuyez sur " ▷ | +30 | OK " pour confirmer le menu choisi.

3) Appuyez sur "—" oder "+" pour choisir le poids de l'aliment.

4) Appuyez sur " ▷ | +30 | OK " pour commencer la cuisson.

8. Cuisson rapide

1) En état d'attente, appuyez sur la touche " ▷ | +30 | OK " pour cuire à 100 % de puissance pendant 30 secondes. Chaque pression sur la même touche ajoute 30 secondes. Le temps de cuisson maximum est de 95 minutes

2) Pendant les processus de cuisson au micro-ondes, grill, cuisson combinée et décongélation par temps, appuyez sur " ▷ | +30 | OK " pour augmenter le temps de cuisson.

3) En mode menu automatique, cuisson multi-étapes et décongélation par poids, le temps de cuisson ne peut pas être augmenté en appuyant

4) En état d'attente, appuyez sur "—" pour choisir le temps de cuisson. Puis appuyez sur " ▷ | +30 | OK " pour démarrer la cuisson au micro-ondes à 100 % de puissance.

Cela peut être défini comme la première étape de la cuisson multi-étapes.

Le tableau du menu :

Menu	Poids	Affichage
A1 Pizza	200 g	200
	400 g	400
A2 Viande	250 g	250
	350 g	350
	450 g	450
A3 Légume	200 g	200
	300 g	300
	400 g	400
A4 Pâtes	50 g (avec 450 g d'eau froide)	50
	100 g (avec 800 g d'eau froide)	100
A5 Pomme de terre	200 g	200
	400 g	400
	600 g	600
A6 Poisson	250 g	250
	350 g	350
	450 g	450
A7 Boisson	**1 tasse** (120 ml)	1
	2 tasses (240 ml)	2
	3 tasses (360 ml)	3
A8 Pop-corn 100	50 g	50
	100 g	100

9. Cuisson multi-étapes

Deux étapes peuvent être réglées au maximum. Si une étape est une décongélation, elle doit être placée en première étape. Le buzzer sonnera une fois après chaque étape et la suivante commencera

Remarque : Le menu automatique ne peut pas être réglé comme l'une des étapes multiples.

Exemple : si vous souhaitez décongeler les aliments pendant 5 minutes, puis cuire à 80 % de la puissance micro-ondes pendant 7 minutes. Les étapes sont les suivantes :

1) Appuyez deux fois sur " | ", l'écran affiche "dEF2".

2) Appuyez sur "—" ou "+" pour régler le temps de décongélation à 5 minutes;

3) Appuyez une fois sur " | | ", l'écran affichera "P100" .

4) Appuyez sur "—" ou "+" pour choisir la puissance micro-ondes jusqu'à ce que "P80"s'affiche ;

5) Appuyez sur " | +30 | OK " pour confirmer, l'écran affichera " P80 " .

6) Appuyez sur "—" ou "+" pour régler le temps de cuisson à 7 minutes;

7) Appuyez sur " | +30 | OK " pour commencer la cuisson.

10. Fonction de verrouillage pour enfants

Verrouillage : En état d'attente, appuyez sur " | | | " pendant 3 secondes, un long bip indiquera l'activation du verrouillage enfant et l'heure actuelle s'affichera si l'heure a été réglée, sinon, l'écran affichera " 0:00 ".

Sortie du verrouillage : En état verrouillé, appuyez sur " | | | " pendant 3 secondes, un long " bip " indiquera que le verrouillage est désactivé.

11. Fonction de consultation

1) En mode cuisson micro-ondes, grill et combinaison. Appuyez sur " | | | " l'intensité actuelle s'affichera pendant 2-3 secondes.

2) Pendant la cuisson, appuyez sur " | " pour vérifier l'heure actuelle.

12. Spécification

1) " ▷ | +30 | OK " doit être pressé pour continuer la cuisson si la porte est ouverte pendant la cuisson ;

2) Une fois le programme de cuisson réglé, si " ▷ | +30 | OK " n'est pas pressé dans les 5 minutes, L'heure actuelle sera affichée. Le réglage sera annulé.

3) Le buzzer sonne une fois en cas d'appui efficace, un appui inefficace ne provoquera aucune réponse.

13. La lampe du four

Après la cuisson, la lampe du four s'éteindra si la porte est fermée. Si la porte est ouverte plus de 10 minutes sans opération, la lampe s'éteindra automatiquement.

14. La porte électrique du four

1) Appuyez sur le bouton " ", la porte du four s'ouvrira. Si le bouton ne fonctionne pas, veuillez ouvrir la porte à l'aide de la ventouse. Reportez-vous aux figures suivantes.

Notes : 1) Si la porte électrique tombe en panne, le buzzer sonnera huit fois, l'écran affiche " E - 3 ".

2) Après avoir appuyé sur le bouton " ", toutes les touches sont invalides.

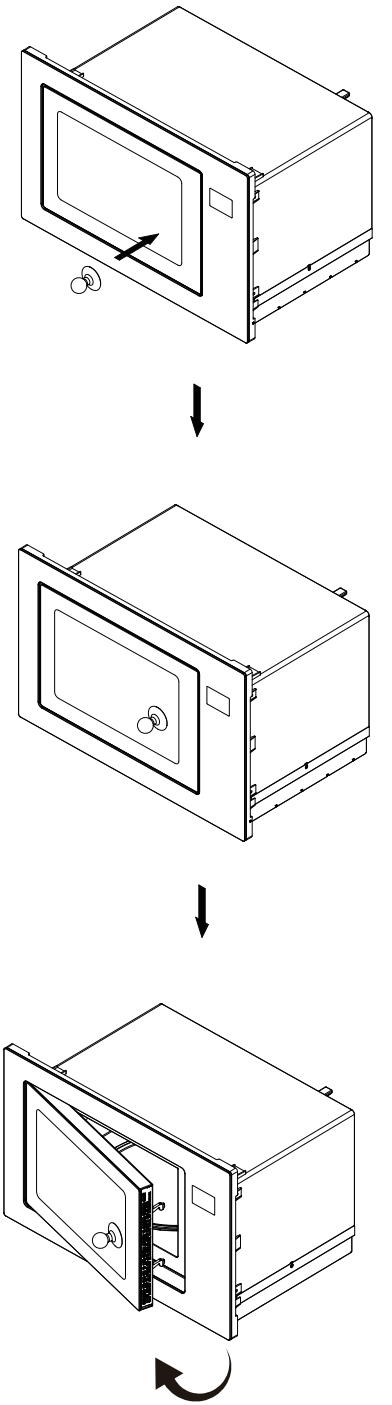

Dépannage

Normal	
Interférence du four à micro-ondes avec la réception TV	La réception radio et TV peut être perturbée lorsque le four à micro-ondes fonctionne. C'est similaire aux interférences causées par de petits appareils électriques, comme un mixeur, un aspirateur, ou un ventilateur électrique. C'est normal.
Lumière du four faible	Lors d'une cuisson à faible puissance au micro-ondes, la lumière du four peut devenir faible. C'est normal.
Accumulation de vapeur sur la porte, air chaud sortant des évents	Pendant la cuisson, de la vapeur peut s'échapper des aliments. La plupart s'échappent par les évents. Mais une partie peut s'accumuler sur des endroits froids comme la porte du four. C'est normal.
Four démarré accidentellement sans nourriture à l'intérieur.	Il est interdit de faire fonctionner l'appareil sans nourriture à l'intérieur. C'est très dangereux.

Problème	Cause possible	Remède
Le four ne peut pas démarrer.	(1) Le cordon d'alimentation n 'est pas bien branché.	Débrancher. Puis rebrancher après 10 secondes.
	(2) Fusible grillé ou disjoncteur déclenché.	Remplacer le fusible ou réarmer le disjoncteur (réparé par le personnel professionnel de notre entreprise
	(3) Problème avec la prise.	Tester la prise avec d'autres appareils électriques.
Le four ne chauffe pas.	(4) La porte n'est pas bien fermée.	Bien fermer la porte.

Conformément à la directive sur les déchets d'équipements électriques et électroniques (DEEE), les DEEE doivent être collectés et traités séparément. Si à l'avenir vous devez vous débarrasser de ce produit, veuillez NE PAS le jeter avec les déchets ménagers. Veuillez envoyer ce produit aux points de collecte DEEE lorsque cela est possible.

VOORZORGSMAATREGELEN OM MOGELIJKE BLOOTSTELLING AAN OVERMATIGE MICROGOLVEN ENERGIE TE VOORKOMEN

(a) Probeer deze oven niet te bedienen met de deur open, aangeziendit kan leiden tot schadelijke blootstelling aan microgolfenergie. Het is belangrijk om de veiligheidsvergrendelingen niet te breken of te manipuleren

(b) Plaats geen voorwerpen tussen het voorpaneel van de oven en de deur en laat geen vuil of reinigingsresten ophopen op de afdichtingsvlakken.

(c) WAARSCHUWING: Als de deur of de deurrubbers beschadigd zijn, mag de oven niet worden gebruikt totdat deze is gerepareerd door een bevoegde persoon.

TOEVOEGING

Als het apparaat niet goed schoon wordt gehouden, kan het oppervlak worden aangetast, wat de levensduur van het apparaat kan verkorten en kan leiden tot een gevaarlijke situatie.

Specificaties

Model :	MICROWAVE 38
Nominale spanning / frequentie:	230 V ~ 50 Hz
Nominaal opgenomen vermogen (Microgolf):	1450 W
Nominaal uitgangsvermogen (Microgolf):	900 W
Nominaal ingangsvermogen (Grill) :	1000 W
Productafmetingen	595 * 401 * 388 mm

BELANGRIJKE VEILIGHEIDSINSTRUCTIES

WAARSCHUWING

Om het risico op brand, elektrische schokken, letsel aan personen of blootstelling aan overmatige magnetronenergie bij het gebruik van uw apparaat te verminderen, volgt u basisvoorzorgen, waaronder de volgende

1. Lees en volg de specifieke: "VOORZORGSMAATREGELEN OM MOGELIJKE BLOOTSTELLING AAN OVERMATIGE MAGNETRONENERGIE TE VOORKOMEN".
2. Dit apparaat kan worden gebruikt door kinderen vanaf 8 jaar en ouder en personen met verminderde fysieke, zintuiglijke of mentale capaciteiten of gebrek aan ervaring en kennis, mits zij toezicht hebben gekregen of instructies over het veilige gebruik van het apparaat en de gevaren begrijpen. Kinderen mogen niet met het apparaat spelen. Reiniging en gebruikersonderhoud mogen niet door kinderen worden uitgevoerd, tenzij zij ouder zijn dan 8 jaar en onder toezicht staan. Kinderen jonger dan 8 jaar moeten uit de buurt worden gehouden, tenzij zij continu worden begeleid.
3. Houd het apparaat en het snoer buiten het bereik van kinderen jonger dan 8 jaar.
4. Als het netsnoer beschadigd is, moet het worden vervangen door de fabrikant, diens serviceagent of een vergelijkbaar gekwalificeerd persoon om gevaar te voorkomen. (Voor apparaten met type Y-aansluiting)
5. WAARSCHUWING: Zorg ervoor dat het apparaat is uitgeschakeld voordat u de lamp vervangt om het risico op elektrische schokken te vermijden.
6. WAARSCHUWING: Het is gevaarlijk voor iedereen behalve een bevoegde persoon om onderhouds- of reparatiewerkzaamheden uit te voeren waarbij een afdekking wordt verwijderd die bescherming biedt tegen blootstelling aan microgolfener
7. WAARSCHUWING: Vloeistoffen en andere voedingsmiddelen mogen niet in gesloten verpakkingen worden verwarmd omdat ze kunnen exploderen.
8. Bij het verwarmen van voedsel in plastic of papieren verpakkingen moet u de oven in de gaten houden vanwege het risico op ontbranding.
9. Gebruik alleen gebruiksvoorwerpen die geschikt zijn voor gebruik in magnetrons.
10. Als er rook wordt waargenomen, schakel het apparaat uit of haal de stekker uit het stopcontact en houd de deur gesloten om eventuele vlammen te doven.
11. Het verwarmen van dranken in de magnetron kan resulteren in
12. vertraagd eruptief koken, daarom moet voorzichtig worden omgegaan met de container. 12. De inhoud van voedingsflessen en potjes babyvoeding moet worden geroerd of geschud en de temperatuur gecontroleerd voordat het wordt geconsumeerd, om brandwonden te voorkomen.
13. Eieren in hun schaal en hele hardgekookte eieren mogen niet in magnetrons worden verwarmd omdat ze kunnen ontploffen, zelfs nadat het magnetronverwarmen is gestopt.
14. De oven moet regelmatig worden schoongemaakt en eventuele voedselresten verwijderd.
15. Het niet schoonhouden van de oven kan leiden tot achteruitgang van het oppervlak, wat de levensduur van het apparaat nadelig kan beïnvloeden en mogelijk tot een gevaarlijke situatie kan leiden.
16. Gebruik alleen de temperatuursensor die voor deze oven wordt aanbevolen. (Voor ovens die zijn voorzien van een mogelijkheid om een temperatuursensor te gebruiken.)
17. De magnetron moet worden gebruikt met de decoratieve deur open. (Voor ovens met een decoratieve deur.)
18. Dit apparaat is bedoeld voor gebruik in huishoudens en vergelijkbare toepassingen zoals:
    - personeelskeukens in winkels, kantoren en andere werkomgevingen;
    - door klanten in hotels, motels en andere residentiële omgevingen;
    - boerderijen;
    - bed & breakfast-achtige omgevingen.
19. De magnetron is bedoeld voor het verwarmen van voedsel en dranken. Het drogen van voedsel of kleding en het

verwarmen van warmte-kussens, pantoffels, sponzen, vochtige doeken en soortgelijke voorwerpen kan leiden tot risico op letsel, ontbranding of brand

20. Metalen containers voor voedsel en dranken zijn niet toegestaan tijdens het magnetronkoken.
21. Het apparaat mag niet worden gereinigd met een stoomreiniger.
22. Er moet voorzichtig worden omgegaan om de draaitafel niet te verplaatsen bij het verwijderen van containers uit het apparaat. (Voor vaste apparaten en inbouwapparaten die op 900 mm of hoger boven de vloer worden gebruikt en voorzien zijn van afneembare draaitafels. Dit is echter niet van toepassing op apparaten met een horizontale onder scharnierende deur.)
23. De magnetron is bedoeld om ingebouwd te worden gebruikt
24. Stoomreiniger mag niet worden gebruikt.
25. Het oppervlak van een opberglade kan heet worden.
26. WAARSCHUWING: Het apparaat en de toegankelijke delen worden heet tijdens gebruik. Er moet voorzichtig worden omgegaan om aanraking van verwarmingselementen te vermijden. Kinderen jonger dan 8 jaar moeten uit de buurt worden gehouden tenzij ze continu worden begeleid.
27. Tijdens gebruik wordt het apparaat heet. Er moet voorzichtig worden omgegaan om aanraking van verwarmingselementen binnenin de oven te vermijden.
28. WAARSCHUWING: Toegankelijke delen kunnen heet worden tijdens gebruik. Jonge kinderen moeten uit de buurt worden gehouden.
29. Het apparaat mag niet achter een decoratieve deur worden geïnstalleerd om oververhitting te voorkomen. (Dit is niet van toepassing op apparaten met een decoratieve deur.)
30. WAARSCHUWING : Wanneer het apparaat in de combinatiemodus wordt gebruikt, mogen kinderen de oven alleen onder toezicht van een volwassene gebruiken vanwege de gegenereerde temperaturen.
31. Gebruik geen agressieve schuurmiddelen of scherpe metalen schrapers om het ovendeurglas schoon te maken, omdat deze het oppervlak kunnen krassen, wat kan leiden tot het breken van het glas 32. WAARSCHUWING : Zorg ervoor dat de holte geen voorwerpen of gebruiksvoorwerpen bevat die niet geschikt zijn voor gebruik in de magnetron voordat u het apparaat bedient.
32. WAARSCHUWING : Gebruik de holte niet voor het opslaan van brandbare producten, kookgerei, voedsel en dergelijke wanneer de magnetron niet in gebruik is.

LEES ZORGVULDIG EN BEWAAR VOOR TOEKOMSTIGE REFERENTIE
ALLEEN VOOR HUISHOUDELIJK GEBRUIK
(NIET VOOR COMMERCIËLE GEBRUIK)

Om het risico op letsel te verminderen Aarding Installatie

GEVAAR

Gevarenzone elektrische schok Het aanraken van sommige interne componenten kan ernstige persoonlijke verwondingen of de dood veroorzaken. Demonteer dit apparaat

WAARSCHUWING

Gevarenzone elektrische schok Onjuist gebruik van de aarding kan leiden tot elektrische schokken. Steek de stekker niet in een stopcontact voordat het apparaat correct is geïnstalleerd en geaard

Dit apparaat moet geaard zijn. In het geval van een elektrische kortsluiting vermindert aarding het risico op elektrische schokken door een uitweg te bieden voor de elektrische stroom.

Dit apparaat is uitgerust met een snoer met een aardingsdraad en een aardingsstekker. De stekker moet in een stopcontact worden gestoken dat correct is geïnstalleerd en geaard.

Raadpleeg een gekwalificeerde elektricien of servicemonteur als de aardingsinstructies niet volledig worden begrepen of als er twijfel bestaat of het apparaat correct is geaard.

Als het noodzakelijk is een verlengsnoer te gebruiken, gebruik dan alleen een verlengsnoer met 3 aders.

1. Een kort netsnoer wordt meegeleverd om de risico's te verminderen. die kunnen ontstaan door verstrikt raken in of struikelen over een langer snoer.
2. Als een lang snoerset of verlengsnoer wordt gebruikt:
    1) De aangegeven elektrische waarde van het snoerset of verlengsnoer moet ten minste zo hoog zijn als de elektrische waarde van het apparaat.
    2) Het verlengsnoer moet een geaarde 3-aderige snoer zijn.
    3) Het lange snoer moet zo worden gelegd dat het niet over het aanrecht of tafelblad hangt waar kinderen eraan kunnen trekken of er per ongeluk over kunnen struikelen.

REINIGING

Zorg ervoor dat het apparaat is losgekoppeld van de stroomvoorziening.

1. Reinig de binnenruimte van de oven na gebruik met een licht vochtige doek.
2. Reinig de accessoires op de gebruikelijke manier in zeepsop.
3. Het deurkozijn, de afdichting en aangrenzende delen moeten zorgvuldig worden gereinigd met een vochtige doek wanneer ze vuil zijn.
4. Gebruik geen agressieve schuurmiddelen of scherpe metalen schrapers om het ovendeurglas schoon te maken, omdat deze het oppervlak kunnen krassen, wat kan leiden tot het breken van het glas.
5. Reinigingstip --- Voor gemakkelijker schoonmaken van de binnenwanden die het gekookte voedsel kunnen raken: Plaats een halve citroen in een kom, voeg 300 ml (1/2 pint) water toe en verwarm 10 minuten op 100% magnetronvermogen. Veeg de oven schoon met een zachte, droge doek.

GEREEDSCHAP

VOORZICHTIGHEID

Persoonlijk letselgevaar

Het is gevaarlijk voor iedereen

behalve een bevoegde persoon om enige service- of reparatiewerkzaamheden uit te voeren waarbij eenafdekking wordt verwijderd die bescherming biedt tegen blootstelling aan microgolfenergie.

Zie de instructies over " Materialen die u kunt gebruiken in de magnetron ofdie vermeden moeten worden in de magnetron. " " Er kunnen bepaalde niet-metalen gebruiksvoorwerpen zijn die niet veilig zijn voor gebruik in de magnetron. " Als u twijfelt, kunt u het betreffende gebruiksvoorwerp testen volgens de onderstaande procedure

Test van het gebruiksvoorwerp:

1. Vul een magnetronbestendige container met 1 kopje koud water (250 ml) samen met het betreffende gebruiksvoorwerp.
2. Kook op maximale stand gedurende 1 minuut.
3. Voel voorzichtig aan het gebruiksvoorwerp. Als het lege gebruiksvoorwerp warm is, gebruik het dan niet voor magnetronkoken
4. Overschrijd de kooktijd van 1 minuut niet.

Materialen die u kunt gebruiken in de magnetron

Keukengerei	Opmerkingen
Bruningsschotel	Volg de instructies van de fabrikant. De onderkant van de bruningsschotel moet minstens 3/16 inch (5 mm) boven de draaitafel zijn. Onjuist gebruik kan de draaitafel doen breken. (Voor het model met draaitafel.)
Servies	Alleen magnetronbestendig. Volg de instructies van de fabrikant. Gebruik geen gebarsten of beschadigde borden.
Glazen potten	Verwijder altijd het deksel. Gebruik alleen om voedsel tot net warm te maken. De meeste glazen potten zijn niet hittebestendig en kunnen breken.
Glaswerk	Alleen hittebestendig ovenbestendig glaswerk. Zorg ervoor dat er geen metalen rand is. Gebruik geen gebarsten of afgescheurde borden.
Ovenkook zakken	Volg de instructies van de fabrikant. Sluit niet met een metalen bindmiddel. Maak inkepingen om stoom te laten ontsnappen.
Papieren borden en bekers	Alleen gebruiken voor kortdurend koken / verwarmen. Laat de oven tijdens het koken niet onbeheerd achter.
Papieren handdoeken	Gebruik om voedsel te bedekken bij het opwarmen en vet op te nemen. Gebruik onder toezicht alleen voor kortdurend koken.
Bakpapier	Gebruik als deksel om spatten te voorkomen of als wikkel voor stomen.
Plastic	Alleen magnetronbestendig. Volg de instructiesvan de fabrikant. Moet zijn gemarkeerd met "Microwave Safe". Sommige plastic containers worden zacht als het voedsel erin heet wordt. "Kookzakken" en strak gesloten plastic zakken moeten worden ingesneden, doorboord of geventileerd zoals aangegeven op de verpakking.
Plastic folie	Alleen magnetronbestendig. Gebruik om voedsel tijdens het koken te bedekken om vocht vast te houden. Laat plasticfolie niet in contact komen met voedsel.
Thermometers	Alleen magnetronbestendig (vlees- en snoepthermometers).
Vetvrij papier	Gebruik als afdekking om spatten te voorkomen en vocht vast te houden.

Materialen die vermeden moeten worden in de magnetron

Keukengerei	Opmerkingen
Aluminium schaal	Kan vonken veroorzaken. Doe voedsel over in een magnetronbestendig gerecht.
Voedselkarton met metalen handvat	Kan vonken veroorzaken. Doe voedsel over in een magnetronbestendig gerecht.
Metaal of metalen bestek met rand	Metaal beschermt het voedsel tegen magnetronenergie. Metalen rand kan vonken veroorzaken.
Metalen twistdraadjes	Kan vonken veroorzaken en een brand in de oven veroorzaken.
Papieren zakken	Kan een brand in de oven veroorzaken.
Plastic schuim	Plastic schuim kan smelten of de vloeistof binnenin verontreinigen bij blootstelling aan hoge temperatuur.
Hout	Hout droogt uit bij gebruik in de magnetron en kan splijten of barsten.

HET INSTELLEN VAN UW OVEN

Namen van ovenonderdelen en accessoires

Verwijder de oven en alle materialen uit de doos en de ovenruimte. Uw oven wordt geleverd metde volgende accessoires:

Glazen bakplaat	1
Draaitafel ring montage	1
Gebruiksaanwijzing	1

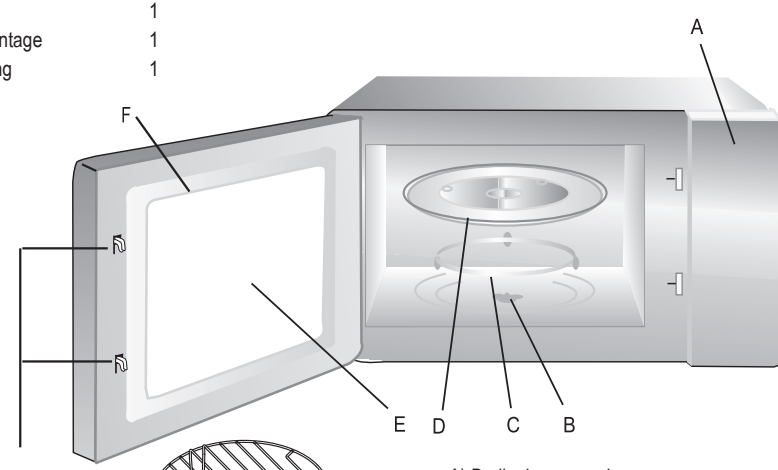

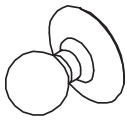

Zuignap

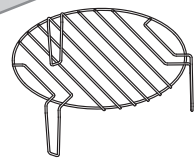

Grillrek (Kan niet worden gebruikt in de magnetronfunctie en moet op de glazen bakplaat worden)

A) Bedieningspaneel
B) Draaitafelas
C) Draaitafel ring montage
D) Glazen bakplaat
E) Kijkvenster
F) Deurmontage
G) Veiligheidsvergrendelingssysteem

Draaitafel installatie

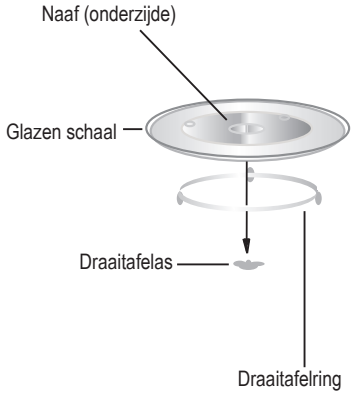

a. Plaats de glazen schaal nooit ondersteboven. De glazen schaal mag nooit worden belemmerd.
b. Zowel de glazen schaal als de draaitafelring moeten altijd worden gebruikt tijdens het koken.
c. Al het voedsel en voedselcontainers worden altijd op de glazen schaal geplaatst voor het koken.
d. Als de glazen schaal of de draaitafelring barst of breekt, neem dan contact op met uw dichtstbijzijnde erkende servicecentrum.

Installatie en aansluiting

1. Dit apparaat is uitsluitend bedoeld voor huishoudelijk gebruik.
2. Deze oven is uitsluitend bedoeld voor inbouw. Het is niet bedoeld voor gebruik op het aanrecht of in een kast.
3. Gelieve de speciale installatie-instructies in acht te nemen.
4. Het apparaat kan worden geïnstalleerd in een 60 cm brede wandkast.
5. Het apparaat is voorzien van een stekker en mag alleen worden aangesloten op een correct geïnstalleerd geaard stopcontact.
6. De netspanning moet overeenkomen met de spanning die op het typeplaatje is aangegeven.
7. Het stopcontact moet worden geïnstalleerd en de aansluitkabel mag alleen worden vervangen door een gekwalificeerde elektricien. Als de stekker na installatie niet meer toegankelijk is, moet er aan de installatiezijde een allpolig schakelapparaat aanwezig zijn met een contactopening van minimaal 3 mm
8. Adapters, stekkerdozen en verlengsnoeren mogen niet worden gebruikt. Overbelasting kan leiden tot brandgevaar.
9. Gebruik het apparaat niet onder het werkblad en zorg dat het niet wordt blootgesteld aan morsen van vloeistoffen van containers op oppervlakken waaronder het apparaat is geïnstalleerd.

Het toegankelijke oppervlak kan tijdens gebruik heet worden.

Installatie-instructies

Lees de handleiding zorgvuldig door vóór installatie

Let op

Elektrische aansluiting

De oven is voorzien van een stekker en mag alleen worden aangesloten op een correct geïnstalleerd geaard stopcontact. Het stopcontact mag alleen worden geïnstalleerd en de aansluitkabel mag alleen worden vervangen door een gekwalificeerde elektricien, en in overeenstemming met de geldende voorschriften

Als de stekker na installatie niet meer toegankelijk is, moet er aan de installatiezijde een all-polige schakelaar aanwezig zijn met een contactopening van minimaal 3 mm.

Het ingebouwde kastje mag geen achterwand hebben achter het apparaat.

Er moet een ruimte worden aangehouden tussen de muur en de onderzijde van de bovenliggende unit. Specifieke afmetingen van de ruimte kunnen worden geraadpleegd in de diagrammen

Minimale installatiehoogte: 85 cm.

Bedek de ventilatiesleuven en zuigopeningen niet.

Opmerking:

Klem of buig de stroomkabel niet.

Schroef

Montageplaat

Afwerkingsset kunststof afdekking

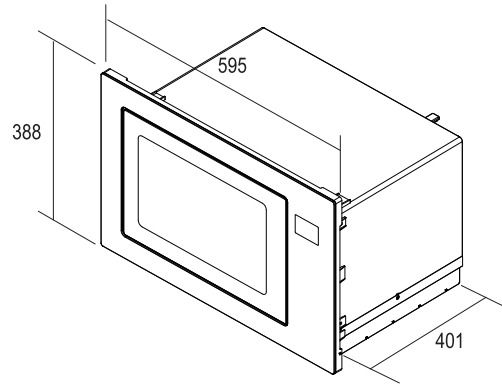

A. Ingebouwd meubilair

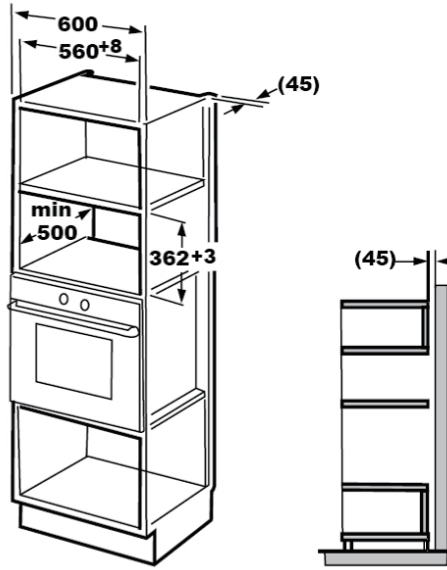

B. Bereid het kastje voor

1. Lees de instructie op de ONDERKAST TEMPLATE, plaats de template op het onderste vlak van het kastje.

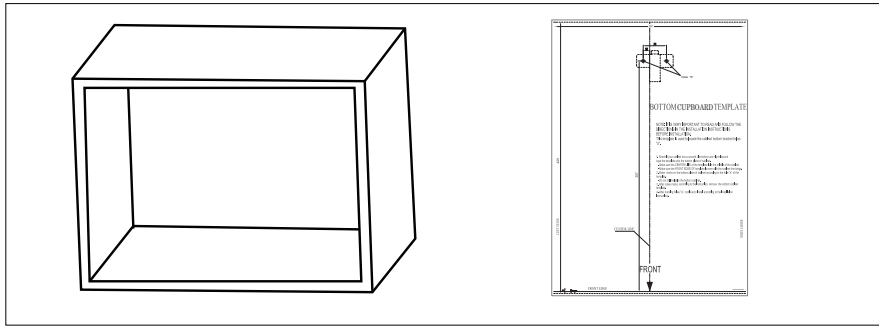

2. Breng de markeringen aan op het onderste vlak van het kastje volgens markeringen "a" van de mal.

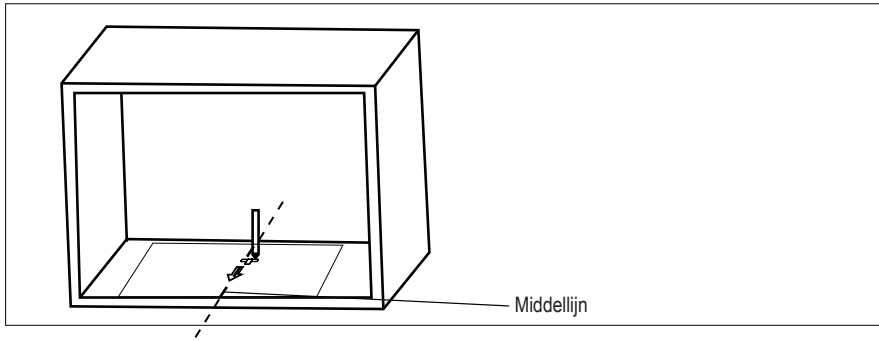

3. Verwijder de mal van het onderste kastje en bevestig de montageplaat met schroef.

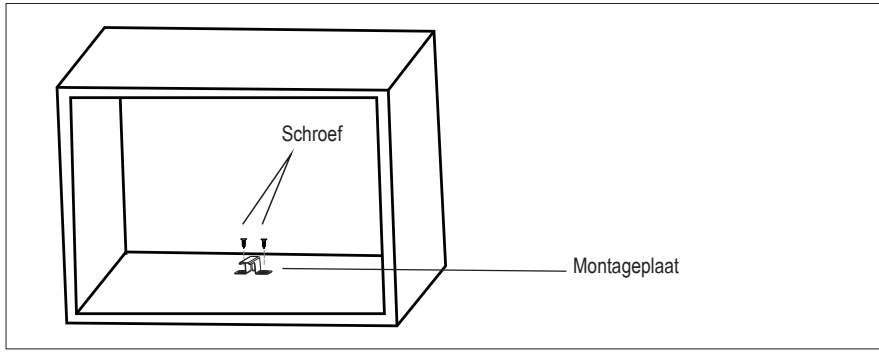

C. Installeer de oven

4. Installeer de oven in het kastje
   - Zorg ervoor dat de achterkant van de oven vergrendeld is door de montageplaat.
   - Zorg dat het netsnoer niet bekneld raakt of knikt.

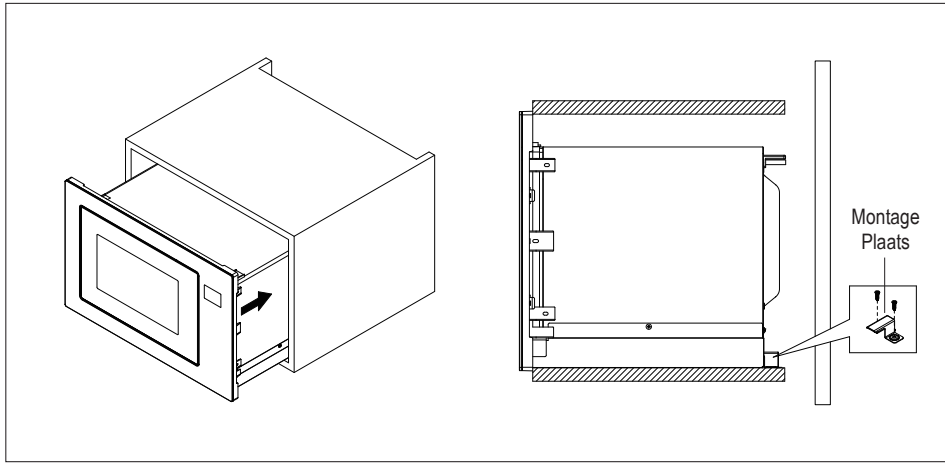

5. Open de deur, bevestig de oven met schroef aan het kastje, op het installatiegat.
   Bevestig vervolgens de kunststof afdekking van de trim-kit op het installatiegat.

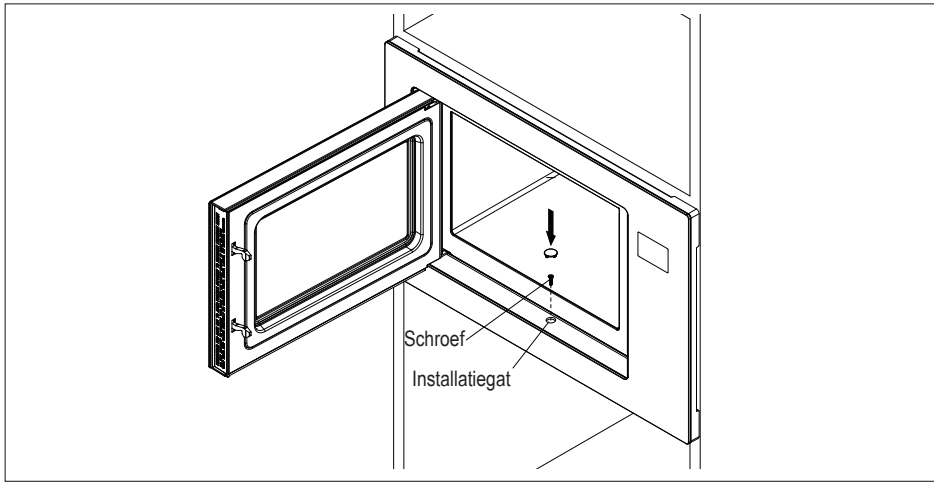

GEBRUIKSAANWIJZING

Deze magnetron maakt gebruik van moderne elektronische besturing om de kookparameters beter af te stemmen op uw behoeften.

1. Klok Instellen

Wanneer de magnetron wordt ingeschakeld, toont de oven "0:00", de zoemer klinkt eenmaal.

1) Druk " ⧖ | 🕒 " twee keer, het uurcijfer knippert;
2) Druk" — " of " + " om het uurcijfer aan te passen, de ingevoerde tijd moet tussen 0--23 liggen.
3) Druk " ⧖ | 🕒 ", de minuten knipperen.
4) Draai " — " of " + " om de minuten aan te passen, de ingevoerde tijd moet tussen 0--59 liggen.
5) Druk op " ⧖ | 🕒 " om het instellen van de klok te voltooien. ":" zal knipperen,

Het instellen van de klok is voltooid.

Opmerkingen:

1) Als de klok niet is ingesteld, werkt deze niet wanneer de stroom wordt ingeschakeld.
2) Tijdens het instellen van de klok, als u op " ▢ | II | ✕ ", drukt, keert de oven automatisch terug naar de vorige status.

2. Magnetron Koken

1) Druk eenmaal op de toets " ≋ | ⁓ | ≋ ", en " P100 " wordt weergegeven.
2) Druk herhaaldelijk op " ≋ | ⁓ | ≋ " of druk op " — " of " + " om het magnetronvermogen te selecteren van 100 % tot 10 %. " P100 " , " P80 " , " P50 " , " P30 " , " P10 " worden achtereenvolgens weergegeven.
3) Druk op " ▷ | +30 | OK " om te bevestigen.
4) Druk op " — " of " + " om de kooktijd aan te passen. (De tijdinstelling moet 0 : 05-95 : 00 zijn.)
5) Druk op " ▷ | +30 | OK " om het koken te starten.

OPMERKING:

de stapgroottes voor de aanpassingstijd van de coderingsschakelaar zijn als volgt:

0 --- 1	min	:	5 seconden
1 --- 5	min	:	10 seconden
5 --- 10	min	:	30 seconden
10 --- 30	min	:	1 minuut
30 --- 95	min	:	5 minuut

Magnetron Vermogensschema

Magnetron Vermogen	100 %	80 %	50 %	30 %	10 %
Display	P100	P80	P50	P30	P10
Vermogen	900W	720W	450W	270W	90W

3. Grill of Combi . Koken

Druk op " | | " eenmaal, het scherm toont " P100 ", en druk

" | | " herhaaldelijk of druk op de " — " of " + " pom het gewenste vermogen te kiezen, en " G ", " C - 1 " of " C - 2 " wordt weergegeven. Druk vervolgens op " ▷ \| +30 \| OK" om de kooktijd in te stellen " — " of " + " om te bevestigen, en stel in van 0:05 tot 95:00.

Druk nogmaals op " ▷ \| +30 \| OK " om het koken te starten.

Voorbeeld: Als u 55% magnetronvermogen en 45% grillvermogen (C - 1) wilt gebruiken om 10 minuten te koken, kunt u de oven als volgt bedienen.

1) Druk eenmaal op " | | " het scherm toont " P100 ".
2) Blijf drukken op " | | " totdat het scherm " C - 1 " weergeeft.
3) Druk op " ▷ \| +30 \| OK " om te bevestigen.
4) Druk op" — " of " + " om de kooktijd aan te passen totdat de oven " 10:00 " weergeeft.
5) Druk op " ▷ \| +30 \| OK " om het koken te starten.

Instructies voor Combinatievermogen :

Program	Display	Magnetron Vermogen	Grill Vermogen
Grill	G	0% / OW	100 % / 1000W
Combi.1	C - 1	55% / 495W	45% / 450W
Combi.2	C - 2	36% / 324W	64% / 640W

Opmerking:

Als de helft van de grilltijd is verstreken, klinkt de oven twee keer, en dit is normaal. Om een beter grillresultaat te krijgen, moet u het voedsel omdraaien, de deur sluiten en vervolgens op " ▷ \| +30 \| OK " drukken om door te gaan met koken. Als er geen handeling is, blijft de oven doorgaan met werken.

4. Ontdooien op gewicht

1) Druk eenmaal op " \| " het scherm toont " dEF1 ".
2) Druk op " — " of " + " om het gewicht van het voedsel te selecteren. Het gewichtsbereik is 100-2000g.
3) Druk op de toets " ▷ \| +30 \| OK " om het ontdooien te starten.

5. Ontdooien op tijd

1) Druk op " \| " tweemaal, het scherm toont " dEF2 ".

2) Druk " — " of " + " om de kooktijd te selecteren. De maximale tijd is 95 minuten.

3) Druk op de toets " ▷ | +30 | OK " om het ontdooien te starten.

6. Keukentimer

1) Druk op " ⧖ | 🕒 " een keer, het scherm toont 00:00.

2) Druk op " — " of " + " om de juiste timer in te voeren.(De maximale kooktijd is 95 minuten)

3) Druk op " ▷ | +30 | OK " om de instelling te bevestigen.

4) Wanneer de keukentijd is bereikt, gaat de timerindicator uit. De zoemer klinkt 5 keer.
Als de klok is ingesteld (24-uursysteem), toont het scherm de huidige tijd.

Opmerking: De keukentijd is anders dan het 24-uursysteem. Keukentimer is een timer.

7. Automenu

1) In wachtstand, druk op " + " om het menu te kiezen van "A1" tot "A8".

2) Druk op " ▷ | +30 | OK " om het gekozen menu te bevestigen.

3) Druk op " — " of " + " om het gewicht van het voedsel te kiezen.

4) Druk op " ▷ | +30 | OK " om het koken te starten.

8. Snel Koken

1) In wachtstand, druk op de toets " ▷ | +30 | OK " om te koken met 100% vermogensniveau gedurende 30 seconden. Elke druk op dezelfde toets kan de kooktijd met 30 seconden verlengen. De maximale kooktijd is 95 minuten.

2) Tijdens het magnetron-, grill-, combinatiekoken en ontdooien op tijd, druk op " ▷ | +30 | OK " om de kooktijd te verlengen.

3) In de standen automatisch menu, meertraps koken en ontdooien op gewicht, kan de kooktijd niet worden verlengd door te drukken

4) In wachtstand, druk op " — " om de kooktijd te kiezen. Druk daarna op " ▷ | +30 | OK " om het magnetronkoken te starten met 100% vermogensniveau.

Dit kan worden ingesteld als de eerste fase van meertraps koken.

Het menukaart:

Menu	Gewicht	Display
A1 Pizza	200 g	200
	400 g	400
A2 Vlees	250 g	250
	350 g	350
	450 g	450
A3 Groente	200 g	200
	300 g	300
	400 g	400
A4 Pasta	50 g (met 450 g koud water)	50
	100 g (met 800 g koud water)	100
A5 Aardappel	200 g	200
	400 g	400
	600 g	600
A6 Vis	250 g	250
	350 g	350
	450 g	450
A7 Drank	1 kopje (120 ml)	1
	2 kopjes (240 ml)	2
	3 kopjes (360 ml) 3	3
A8 Popcorn	50 g	50
	100 g	100

9. Meertraps koken

Er kunnen maximaal twee fasen worden ingesteld. Als één fase ontdooien is, moet deze in de eerste fase worden geplaatst. De zoemer zal eenmaal klinken na elke fase en de volgende fase zal beginnen. Opmerking: Automenu kan niet als een van de meertrapsfasen worden ingesteld.

Voorbeeld: als u het voedsel 5 minuten wilt ontdooien en daarna 7 minuten wilt koken met 80% magnetronvermogen. De stappen zijn als volgt:

1) Druk twee keer op " | " het scherm toont "dEF2".
2) Druk op " — " of " + " om de ontdooitijd van 5 minuten aan te passen;
3) Druk eenmaal op " | | | " het scherm toont "P100".
4) Druk op " — " of " + " om het magnetronvermogen te kiezen totdat "P80" wordt weergegeven;
5) Druk op " | +30 | OK " om te bevestigen, het scherm toont " P80 ".
6) Druk op " — " of " + " om de kooktijd aan te passen naar 7 minuten;
7) Druk op " | +30 | OK " om het koken te starten.

10. Kinderbeveiliging

Vergrendeling: In wachtstand, druk 3 seconden op " | | | " er klinkt een lange pieptoon die aangeeft dat de kinderbeveiliging is ingeschakeld en de huidige tijd wordt weergegeven als deze is ingesteld, anders toont het scherm

Vergrendeling opheffen: In vergrendelde staat, druk 3 seconden op " | | | " er klinkt een lange pieptoon die aangeeft dat de vergrendeling is opgeheven.

11. Opvraagfunctie

1) In kookstanden van magnetron, grill en combinatie. Druk op " | | | " de huidige stand wordt 2-3 seconden weergegeven.
2) Tijdens het kookproces, druk op " | " om de huidige tijd te controleren.

12. Specificatie

1) " | +30 | OK " moet worden ingedrukt om door te gaan met koken als de deur tijdens het koken wordt geopend;
2) Zodra het kookprogramma is ingesteld, wordt " | +30 | OK " niet binnen 5 minuten ingedrukt. De huidige tijd wordt weergegeven. De instelling wordt geannuleerd.
3) De zoemer klinkt eenmaal bij een effectieve druk, bij een niet-effectieve druk is er geen reactie.

13. De ovenlamp

Na het koken gaat de ovenlamp uit als de deur gesloten is. Als de deur meer dan 10 minuten zonder bediening open blijft, gaat de lamp automatisch uit.

14. De elektrische ovendeur

1) Druk op de " ", knop, de ovendeur zal openen. Als de knop niet werkt, open dan de deur met de zuignap. Raadpleeg de volgende afbeeldingen.

Opmerkingen :

1) Als de elektrische deur faalt, zal de zoemer acht keer klinken, het scherm toont " E - 3 ".

2) Na het indrukken van de " ", knop, zijn alle toetsen ongeldig.

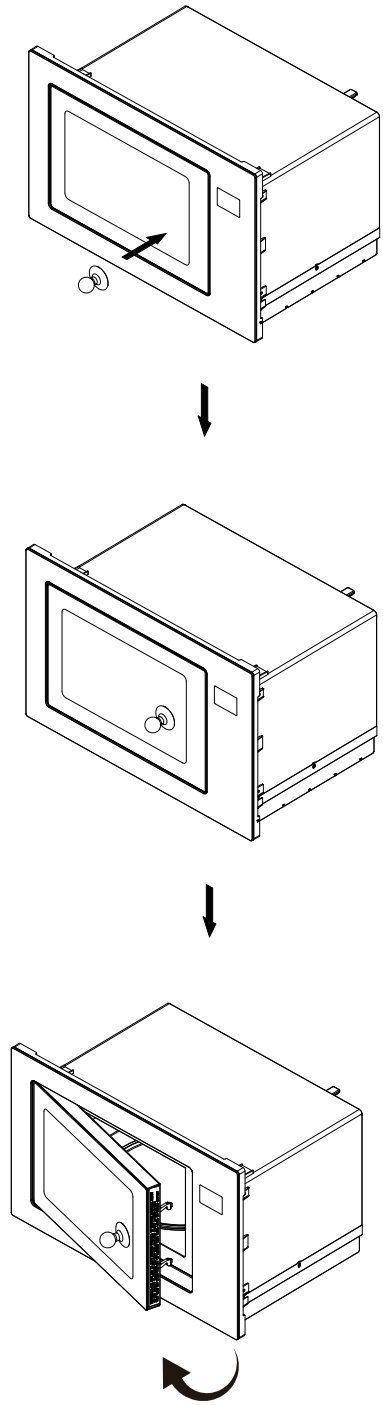

Probleemoplossing

Normaal	
Magnetron die de tv-ontvangst verstoort	Radio- en TV-ontvangst kan worden verstoord wanneer de magnetron in werking is. Het is vergelijkbaar met de storing van kleine elektrische apparaten, zoals een mixer, stofzuiger en elektrische ventilator. Dit is normaal.
Dimbaar ovenlicht	Bij koken op laag vermogen kan het ovenlicht dim worden. Dit is normaal.
Stoom hoopt zich op bij de deur, hete lucht komt uit de ventilatieopeningen	Tijdens het koken kan er stoom uit het voedsel komen. Het merendeel zal via de ventilatieopeningen ontsnappen. Maar een deel kan zich ophopen op koele plaatsen zoals de ovendeur. Dit is normaal.
Oven per ongeluk gestart zonder voedsel erin.	Het is verboden het apparaat te laten draaien zonder voedsel erin. Dit is zeer gevaarlijk.

Probleem	Mogelijke oorzaak	Oplossing
Oven kan niet worden gestart.	(1) Netsnoer is niet goed aangesloten.	Stekker eruit halen. Stekker na 10 seconden weer insteken.
	(2) Zekering is doorgebrand of stroomonderbreker werkt	Vervang zekering of reset stroomonderbreker (gerepareerd door professioneel personeel van ons bedrijf)
	(3) Probleem met stopcontact.	Test stopcontact met andere elektrische apparaten.
Oven wordt niet warm.	(4) De deur is niet goed gesloten.	Sluit de deur goed.

Volgens de richtlijn voor Afval van Elektrische en Elektronische Apparatuur (WEEE) moet WEEE apart worden verzameld en behandeld. Als u dit product in de toekomst wilt afvoeren, gooi het dan NIET weg met huishoudelijk afval. Breng dit product naar WEEE-inzamelpunten waar beschikbaar

PRECAUCIONES PARA EVITAR LA POSIBLE EXPOSICIÓN A UNA ENERGÍA DE MICROONDAS EXCESIVA

(a) No intente operar este horno con la puerta abierta, ya que esto puede resultar en una exposición perjudicial a la energía de microondas. Es importante no dañar ni manipular los interbloqueos de seguridad

(b) No coloque ningún objeto entre la cara frontal del horno y la puerta, ni permita que se acumulen suciedad o residuos de limpiadores en las superficies de sellado.

(c) ADVERTENCIA: Si la puerta o los sellos de la puerta están dañados, el horno no debe ser operado hasta que sea reparado por una persona competente.

ADENDA

Si el aparato no se mantiene en un buen estado de limpieza, su superficie podría degradarse y afectar la vida útil del aparato, lo que podría llevar a una situación peligrosa.

Especificaciones

Modelo :	MICROWAVE 38
Tensión / Frecuencia nominal :	230 V ~ 50 Hz
Potencia de entrada nominal (Microondas) :	1450 W
Potencia de salida nominal (Microondas) :	900 W
Potencia de entrada nominal (Grill) :	1000 W
Dimensiones del producto	595 * 401 * 388 mm

INSTRUCCIONES IMPORTANTES DE SEGURIDAD

ADVERTENCIA

Para reducir el riesgo de incendio, descarga eléctrica, lesiones personales o exposición a una energía de microondas excesiva al usar su electrodoméstico, siga las precauciones básicas, incluyendo las siguientes :

1. Lea y siga las específicas : " PRECAUCIONES PARA EVITAR LA POSIBLE EXPOSICIÓN A UNA ENERGÍA DE MICROONDAS EXCESIVA " .
2. Este electrodoméstico puede ser utilizado por niños mayores de 8 años y personas con capacidades físicas, sensoriales o mentales reducidas o falta de experiencia y conocimientos si se les ha dado supervisión o instrucción sobre el uso seguro del electrodoméstico y entienden los peligros involucrados . Los niños no deben jugar con el electrodoméstico . La limpieza y el mantenimiento por parte del usuario no deben realizarse por niños a menos que tengan más de 8 años y estén supervisados . Los niños menores de 8 años deben mantenerse alejados a menos que estén supervisados continuamente
3. Mantenga el electrodoméstico y su cable fuera del alcance de los niños menores de 8 años.
4. Si el cable de alimentación está dañado, debe ser reemplazado por el fabricante, su agente de servicio o personas cualificadas similares para evitar un peligro. (Para electrodomésticos con conexión tipo Y)
5. ADVERTENCIA: Asegúrese de que el electrodoméstico esté apagado antes de reemplazar la lámpara para evitar la posibilidad de una descarga eléctrica.
6. ADVERTENCIA: Es peligroso que cualquier persona que no sea competente realice operaciones de servicio o reparación que impliquen la retirada de una cubierta que proporciona protección contra la exposición a la energía de microondas
7. ADVERTENCIA: No se deben calentar líquidos y otros alimentos en recipientes herméticos, ya que pueden explotar.
8. Al calentar alimentos en recipientes de plástico o papel, vigile el horno debido a la posibilidad de ignición.
9. Solo use utensilios que sean adecuados para usar en hornos microondas.
10. Si se observa humo, apague o desconecte el electrodoméstico y mantenga la puerta cerrada para sofocar cualquier llama.
11. El calentamiento de bebidas en el horno microondas puede provocar ebullición eruptiva retardada, por lo que se debe tener cuidado al manipular el recipiente.
12. El contenido de los biberones y tarros de comida para bebés debe removerse o agitarse, y comprobar su temperatura antes de consumirlo, a fin de evitar quemaduras.
13. Los huevos con cáscara y los huevos duros enteros no deben calentarse en hornos microondas, ya que pueden explotar, incluso después de finalizado el calentamiento en microondas.
14. El horno debe limpiarse regularmente y se deben eliminar todos los restos de alimentos.
15. No mantener el horno en condiciones de limpieza podría llevar a la deterioración de la superficie, lo que podría afectar negativamente la vida útil del electrodoméstico y posiblemente resultar en una situación peligrosa.
16. Solo utilice la sonda de temperatura recomendada para este horno. (Para hornos provistos de un dispositivo para usar una sonda de detección de temperatura.)
17. El horno de microondas debe operarse con la puerta decorativa abierta. (Para hornos con puerta decorativa.)
18. Este electrodoméstico está destinado a usarse en hogares y aplicaciones similares, tales como:
    - áreas de cocina para el personal en tiendas, oficinas y otros entornos laborales;
    - por clientes en hoteles, moteles y otros entornos tipo residencial;
    - casas rurales;
    - entornos tipo casa de huéspedes.
19. El horno de microondas está diseñado para calentar alimentos y bebidas. La secado de alimentos o ropa, y el calentamiento de almohadillas térmicas, zapatillas, esponjas, paños húmedos y similares, puede llevar a riesgos de lesiones, ignición o incendio.

20. No se permiten recipientes metálicos para alimentos y bebidas durante la cocción en microondas.
21. El electrodoméstico no debe limpiarse con un limpiador a vapor.
22. Se debe tener cuidado de no desplazar la bandeja giratoria al retirar los recipientes del electrodoméstico. (Para electrodomésticos fijos y empotrados que se utilicen a una altura igual o superior a 900 mm del suelo y que tengan platos giratorios extraíbles. Pero esto no es aplicable para electrodomésticos con puerta abatible en la parte inferior.)
23. El horno de microondas está diseñado para ser utilizado empotrado.
24. No se debe utilizar un limpiador a vapor.
25. La superficie de un cajón de almacenamiento puede calentarse.
26. ADVERTENCIA: El electrodoméstico y sus partes accesibles se calientan durante el uso. Se debe tener cuidado para evitar tocar los elementos de calefacción. Los niños menores de 8 años deben mantenerse alejados a menos que estén supervisados continuamente.
27. Durante el uso, el electrodoméstico se calienta. Se debe tener cuidado para evitar tocar los elementos de calefacción dentro del horno.
28. ADVERTENCIA: Las partes accesibles pueden calentarse durante el uso. Se debe mantener alejados a los niños pequeños.
29. El electrodoméstico no debe instalarse detrás de una puerta decorativa para evitar el sobrecalentamiento. (Esto no es aplicable para electrodomésticos con puerta decorativa.)
30. ADVERTENCIA: Cuando el electrodoméstico se opera en modo combinado, los niños solo deben usar el horno bajo la supervisión de un adulto debido a las temperaturas generadas.
31. No utilice limpiadores abrasivos fuertes ni raspadores metálicos afilados para limpiar el cristal de la puerta del horno, ya que pueden rayar la superficie, lo que puede resultar en la rotura del cristal.
32. ADVERTENCIA: Asegúrese de que la cavidad no contenga ningún objeto o utensilio que no sea adecuado para su uso con el horno microondas antes de operar el electrodoméstico.
33. ADVERTENCIA: No utilice la cavidad para almacenar productos combustibles, utensilios de cocina o alimentos y similares cuando el horno microondas no esté en uso.

LEA ATENTAMENTE Y GUARDE PARA FUTURAS REFERENCIAS
ÚNICAMENTE PARA USO DOMÉSTICO
(NO PARA USO COMERCIAL)

Para Reducir el Riesgo de Lesiones Personales Conexión a Tierra Instalación

PELIGRO

Riesgo de descarga eléctrica. Tocar algunos de los componentes internos puede causar lesiones personales graves o la muerte. No desmonte este electrodoméstico.

ADVERTENCIA

Riesgo de descarga eléctrica. El uso inadecuado del cable de tierra puede provocar una descarga eléctrica. No conecte a un enchufe hasta que el electrodoméstico esté correctamente instalado y conectado a tierra.

Este electrodoméstico debe estar conectado a tierra. En caso de cortocircuito, la conexión a tierra reduce el riesgo de descarga eléctrica proporcionando un conductor de escape para la corriente eléctrica.

Este electrodoméstico está equipado con un cable que tiene un cable de conexión a tierra con un enchufe de conexión a tierra. El enchufe debe conectarse a un enchufe que esté correctamente instalado y conectado a tierra.

Consulte a un electricista o técnico cualificado si las instrucciones de conexión a tierra no se comprenden completamente o si existe duda sobre si el electrodoméstico está correctamente conectado a tierra Si es necesario utilizar un cable de extensión, utilice solo un cable de extensión de 3 hilos.

1. Se proporciona un cable de alimentación corto para reducir los riesgos. resultantes de enredarse o tropezar con un cable más largo.
2. Si se utiliza un conjunto de cables largo o un cable de extensión:
    1) La potencia eléctrica marcada del conjunto de cables o del cable de extensión debe ser al menos igual a la potencia eléctrica del electrodoméstico.
    2) El cable de extensión debe ser de tipo de toma de tierra y de 3 hilos.
    3) El cable largo debe colocarse de manera que no cuelgue sobre el mostrador o la mesa, donde los niños puedan tirar de él o alguien pueda tropezar accidentalmente.

LIMPIEZA

Asegúrese de desconectar el electrodoméstico de la fuente de alimentación.

1. Limpie la cavidad del horno después de usarlo con un paño ligeramente húmedo.
2. Limpie los accesorios de la manera habitual en agua jabonosa.
3. El marco de la puerta, el sello y las partes adyacentes deben limpiarse cuidadosamente con un paño húmedo cuando estén sucios.
4. No utilice limpiadores abrasivos fuertes ni raspadores metálicos afilados para limpiar el cristal de la puerta del horno, ya que pueden rayar la superficie, lo que puede resultar en la rotura delcristal.
5. Consejo de limpieza --- Para facilitar la limpieza de las paredes de la cavidad que pueden entrar en contacto con la comida: Coloque medio limón en un bol, añada 300ml (1/2 pinta) de agua y caliente al 100 % de potencia de microondas durante 10 minutos. Limpie el horno con un paño suave y seco.

UTENSILIOS

PRECAUCIÓN

Riesgo de Lesiones Personales

Es peligroso que cualquier persona que no sea competente realice operaciones de servicio o reparación que impliquen la retirada de unacubierta que proporciona protección contra la exposición a la energía de microondas. Consulte las instrucciones sobre "Materiales que puede usar en el horno de microondas o que debe evitar en el horno de microondas" . "Puede haber ciertos utensilios no metálicos que no sean seguros para usar en el microondas." Si tiene dudas, puede probar el utensilio en cuestión siguiendo el procedimiento a continuación.

Prueba del Utensilio:

1. Llene un recipiente apto para microondas con 1 taza de agua fría (250 ml) junto con el utensilio en cuestión.
2. Cocine a máxima potencia durante 1 minuto.
3. Tacte cuidadosamente el utensilio. Si el utensilio vacío está caliente, no lo use para cocinar en el microondas.
4. No exceda el tiempo de cocción de 1 minuto.

Materiales que puedes usar en el horno microondas

Utensilios	Observaciones
Plato para dorar	Siga las instrucciones del fabricante. El fondo del plato para dorar debe estar al menos a 3/16 de pulgada (5 mm) por encima del plato giratorio. Un uso incorrecto puede causar la rotura del plato giratorio. (Para el modelo con plato giratorio.)
Vajilla	Solo apto para microondas. Siga las instrucciones del fabricante. No utilice recipientes agrietados o astillados.
Tarros de vidrio	Siempre retire la tapa. Úselo solo para calentar la comida hasta que esté tibia. La mayoría de los frascos de vidrio no son resistentes al calor y pueden romperse.
Vidrio	Solo utilizar recipientes de vidrio resistentes al calor. Asegúrese de que no haya adornos metálicos. No utilice recipientes agrietados o astillados.
Bolsas para cocinar en horno	Siga las instrucciones del fabricante. No cierre con un lazo de metal. Haga cortes para permitir que el vapor escape .
Platos de papel y tazas	Úselo solo para cocinar / calentar a corto plazo. No deje el horno sin supervisión mientras se está cocinando.
Toallas de papel	Úselo para cubrir la comida al recalentarla y absorber la grasa. Úselo bajo supervisión solo para cocinar a corto plazo.
Papel pergamino	Úselo como cubierta para evitar salpicaduras o como envoltura para cocinar al vapor.
Plástico	Solo apto para microondas. Siga las instrucciones del fabricante. Deben estar etiquetados como " Apto para microondas ". Algunos recipientes de plástico se ablandan cuando la comida en su interior se calienta. Las " bolsas para hervir " y las bolsas de plástico cerradas herméticamente deben ser cortadas, perforadas o ventiladas según las indicaciones del paquete
Film plástico	Solo apto para microondas. Úselo para cubrir la comida durante la cocción para retener la humedad. No permita que el plástico para envolver toque la comida.
Termómetros	Solo apto para microondas (termómetros de carne y caramelo).
Papel encerado	Úselo como tapa para evitar salpicaduras y retener la humedad.

Materiales a evitar en el horno microondas

Utensilios	Observaciones
Bandeja de aluminio	Puede causar arco eléctrico. Transfiera la comida a un recipiente apto para microondas.
Caja de comida con asa metálica	Puede causar arco eléctrico. Transfiera la comida a un recipiente apto para microondas.
Utensilios de metal o con bordes metálicos	El metal protege la comida de la energía de los microondas. Los bordes metálicos pueden causar arco eléctrico.
Ligaduras de alambre metálico	Puede causar arco eléctrico y provocar un incendio en el horno.
Bolsas de papel	Puede provocar un incendio en el horno.
Espuma de plástico	La espuma de plástico puede derretirse o contaminar el líquido interior cuando se expone a altas temperaturas.
Madera	La madera se secará si se usa en el horno microondas y puede agrietarse o partirse.

CONFIGURACIÓN DE SU HORNO

Nombres de las partes del horno y accesorios

Retire el horno y todos los materiales de la caja y la cavidaddel horno. Su horno viene con los siguientes accesorios:

Bandeja de vidrio	1
Ensamblaje del anillo giratorio	1
Manual de instrucciones	1

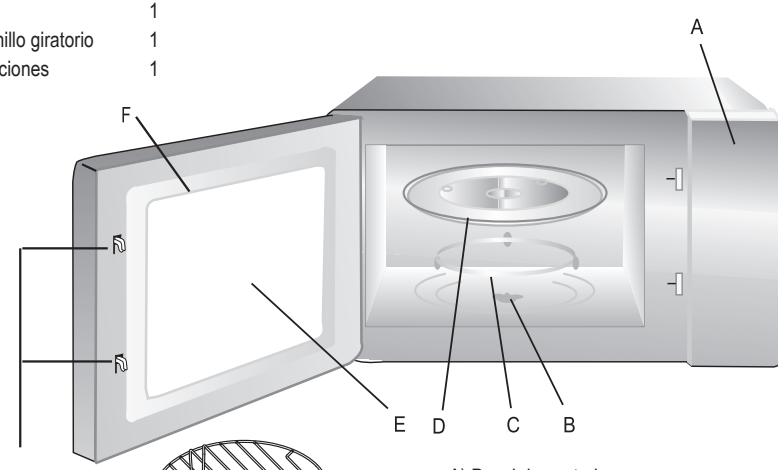

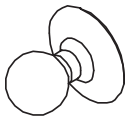

Ventosa

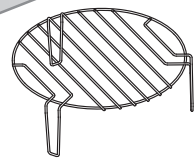

Rejilla para asar (No se puede usar en la función de microondas y debe colocarse sobre la bandeja de vidrio)

A) Panel de control
B) Eje del plato giratorio
C) Ensamblaje del anillo giratorio
D) Bandeja de vidrio
E) Ventana de observación
F) Conjunto de lapuerta
G) Sistema de interbloqueo de seguridad

Instalación del plato giratorio

a. Nunca coloque la bandeja de vidrio boca abajo. La bandeja de vidrio nunca debe estar restringida.
b. Tanto la bandeja de vidrio como el conjunto del anillo giratorio deben usarse siempre durante la cocción.
c. Todos los alimentos y recipientes con alimentos deben colocarse siempre en la bandeja de vidrio para la cocción.
d. Si la bandeja de vidrio o el conjunto del anillo giratorio se agrietan o rompen, contacte con su centro de servicio autorizado más cercano.

Instalación y conexión

1. Este electrodoméstico está destinado únicamente a uso doméstico.
2. Este horno está destinado únicamente a uso empotrado. No está destinado para uso sobre encimera ni para uso dentro de un armario.
3. Por favor, observe las instrucciones de instalación especiales.
4. El electrodoméstico puede instalarse en un armario empotrado de 60 cm de ancho.
5. El electrodoméstico está equipado con un enchufe y solo debe conectarse a un tomacorriente correctamente instalado y con tierra.
6. La tensión de la red eléctrica debe corresponder a la tensión especificada en la placa de características.
7. El tomacorriente debe ser instalado y el cable de conexión solo debe ser reemplazado por un electricista cualificado. Si el enchufe no es accesible después de la instalación, debe haber un dispositivo de desconexión de todos los polos en el lado de la instalación con un espacio de contacto de al menos 3 mm
8. No se deben utilizar adaptadores, regletas múltiples ni cables de extensión. La sobrecarga puede resultar en un riesgo de incendio.
9. No utilice el electrodoméstico bajo la superficie de trabajo y asegúrese de que no esté expuesto a derrames de recipientes sobre las superficies bajo las cuales está instalado.

La superficie accesible puede estar caliente durante la operación.

Instrucciones de Instalación

Lea atentamente el manual antesde la instalación

Por favor, tenga en cuenta

Conexióneléctrica

El horno está equipado con un enchufe y solo debe conectarse a un tomacorriente correctamente instalado y con tierra . El tomacorriente solo debe ser instalado y el cable de conexión solo debe ser reemplazado por un electricista cualificado, y de acuerdo con las normativas Si el enchufe ya no es accesible después de la instalación, debe haber un interruptor de desconexión de todos los polos en el lado de la instalación con un espacio de contacto de al menos 3 mm .

El armario empotrado no debe tener una pared trasera detrás del electrodoméstico .
Debe mantenerse un espacio entre la pared y la base de la unidad superior .
El tamaño específico del espacio puede consultarse en los diagramas .
Altura mínima de instalación: 85 cm .
No cubra las ranurasde ventilación y los orificios de succión.

Nota:

No atrape ni doble el cable de alimentación .

Tornillo

Placa de montaje

Cubierta plástica de kit de acabado

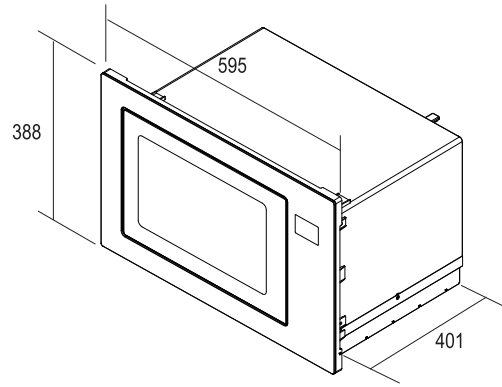

A. Muebles empotrados

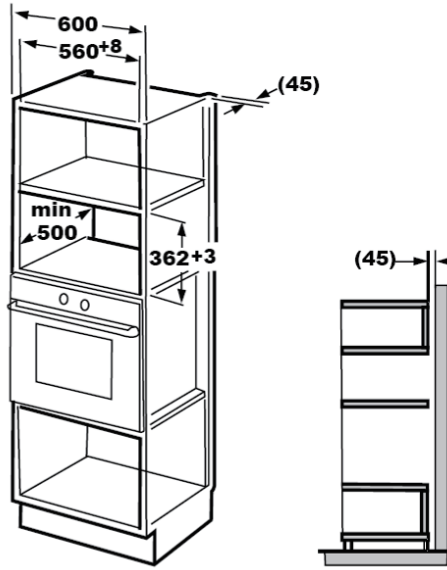

B. Prepara el armario

1. Lee las instrucciones en la PLANTILLA DEL ARMARIO INFERIOR, coloca la plantilla en el plano inferior del armario.

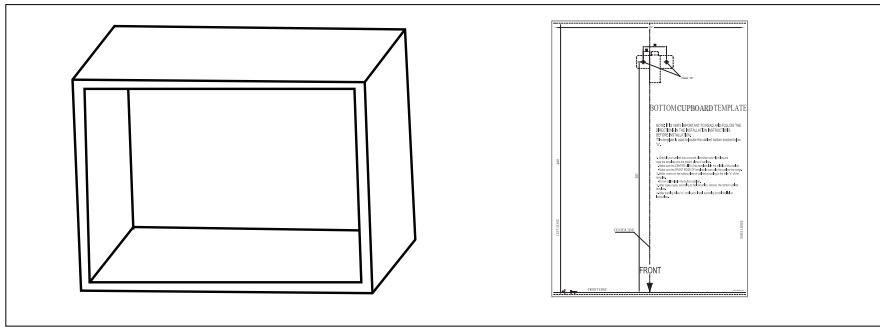

2. Haga las marcas en el plano inferior del armario según las marcas "a" de la plantilla.

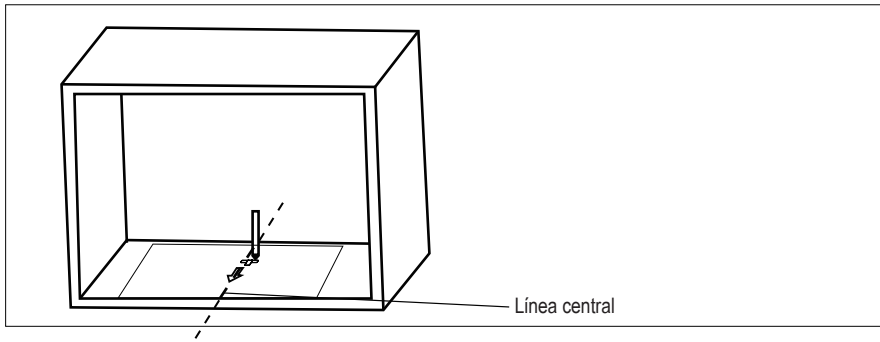

3. Retire la plantilla del gabinete inferior y fije la placa de montaje con un tornillo.

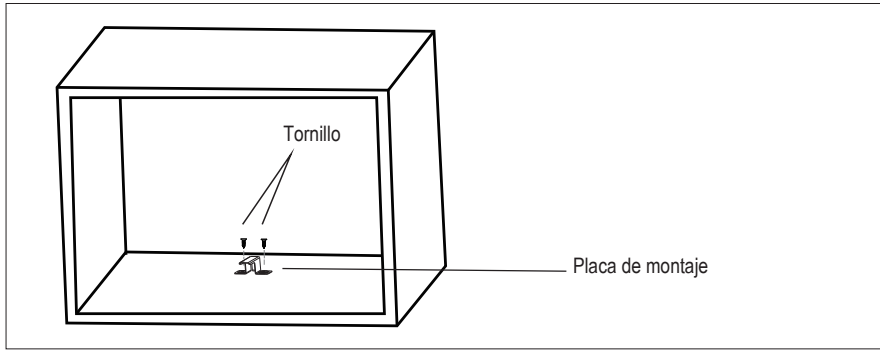

C. Instale el horno

4. Instale el horno en el armario.
   - Asegúrese de que la parte trasera del horno esté bloqueadapor la placa de montaje.
   - No atrape ni doble el cable de alimentación.

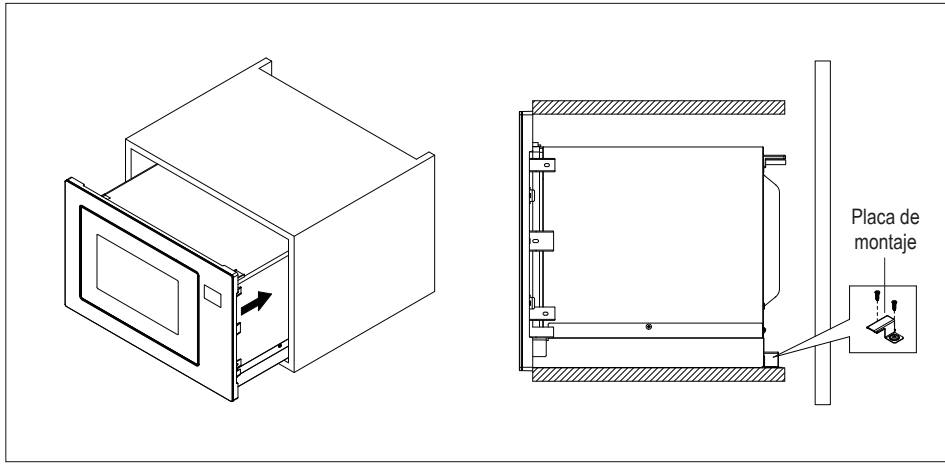

5. Abra la puerta, fije el horno al armario con un tornillo, en el orificio de instalación.
   Luego, fije la cubierta de plástico del Kit de Acabado al orificio de instalación.

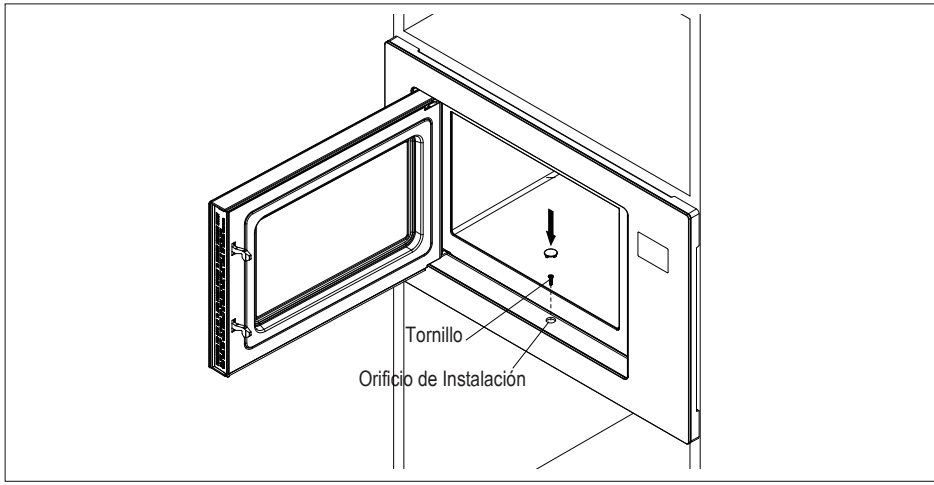

INSTRUCCIONES DE OPERACIÓN

Este horno de microondas utiliza un control electrónico moderno para ajustar los parámetros de cocción y satisfacer mejor sus necesidades de cocina.

1. Ajuste del reloj

Cuando el horno de microondas esté electrificado, el horno mostrará "0:00", y sonará una vez el zumbador.

1) Presione " ⧖ | 🕒 " dos veces, la cifra de las horas parpadeará;
2) Presione" — " o " + " para ajustar las cifras de las horas, el tiempo de entrada debe estar entre 0--23.
3) Presione " ⧖ | 🕒 ", las cifras de los minutos parpadearán.
4) Gire " — " o " + " para ajustar las cifras de los minutos, el tiempo de entrada debe estar entre 0--59.
5) Presione " ⧖ | 🕒 " para finalizar el ajuste del reloj. ":" parpadeará,

El ajuste del reloj ha sido finalizado.

Notas:

1) Si no se configura el reloj, no funcionará cuando esté alimentado.
2) Durante el proceso de configuración del reloj, si presiona " ▢ | II | ✕ ", el horno volverá automáticamente al estado anterior.

2. Cocción en microondas

1) Pulse una vez la tecla " ≋ | ⌒ | ≋ ", y se mostrará "P100".
2) Pulse repetidamente " ≋ | ⌒ | ≋ " o pulse " — " o " + " para eleccionar la potencia del microondas desde el 100 % hasta el 10 %. Se mostrarán sucesivamente "P100", "P80", "P50", "P30", "P10".
3) Pulse " ▷ | +30 | OK " para confirmar.
4) Pulse " — " o " + " para ajustar el tiempo de cocción. (La configuración del tiempo debe ser de 0:05 a 95:00).
5) Pulse " ▷ | +30 | OK " para comenzar la cocción.

NOTA:

las cantidades de pasos para el ajuste del tiempo del interruptor de codificación son las siguientes:

0 --- 1	min	:	5 seconds
1 --- 5	min	:	10 seconds
5 --- 10	min	:	30 seconds
10 --- 30	min	:	1 minute
30 --- 95	min	:	5 minutes

Tabla de Potencia del Microondas

Potencia del Microondas	100 %	80 %	50 %	30 %	10 %
Pantalla	P100	P80	P50	P30	P10
Potencia	900W	720W	450W	270W	90W

3. Parrilla o Combi . Cocción

Pulse " | | " una vez que la pantalla muestre " P100 " , y pulse

" | | " repetidamente o pulse el " — " o " + " para elegir la potencia que desee, y se mostrará " G " , " C - 1 " o " C - 2 " . Luego pulse " ▷ \| +30 \| OK" para establecer el tiempo de cocción " — " o " + " para confirmar, y pulse un tiempo de cocción entre 0:05 y 95:00 .

Pulse " ▷ \| +30 \| OK " de nuevo para comenzar a cocinar .

Ejemplo: Si desea usar un 55 % de potencia de microondas y un 45 % de potencia de parrilla (C - 1) para cocinar durante 10 minutos, puede operar el horno siguiendo los siguientes pasos.

1) Pulse " | | " una vez, la pantalla mostrará " P100 " .
2) Continúe presionando " | | " hasta que la pantalla muestre " C - 1 " .
3) Pulse " ▷ \| +30 \| OK " para confirmar.
4) Presione" — " o " + " para ajustar el tiempo de cocción hasta que el horno muestre " 10:00 " .
5) Pulse " ▷ \| +30 \| OK " para comenzar la cocción.

Instrucciones de potencia combinada :

Program	Pantalla	Potencia del microondas	Potencia de la parrilla
Grill	G	0% / OW	100 % / 1000W
Combi.1	C - 1	55% / 495W	45% / 450W
Combi.2	C - 2	36% / 324W	64% / 640W

Nota:

Si pasa la mitad del tiempo de grillado, el horno sonará dos veces, y esto es normal. Con el fin de tener un mejor efecto en la cocción de los alimentos, debe darle la vuelta a los alimentos, cerrar la puerta y luego presionar " ▷ \| +30 \| OK " para continuar cocinando. Si no se realiza ninguna operación, el horno continuará funcionando.

4. Descongelación por Peso

1) Presione " \| " una vez, la pantalla mostrará " dEF1 ".
2) Presione " — " o " + "para seleccionar el peso de los alimentos. El rango de peso es de 100-2000g.
3) Presione la tecla " ▷ \| +30 \| OK " para comenzar la descongelación.

5. Descongelación por Tiempo

1) Presione " \| " dos veces, la pantalla mostrará " dEF2 ".

2) Presione " — " o " + " para seleccionar el tiempo de cocción. El tiempo máximo es de 95 minutos.

3) Pulse la tecla " ▷ | +30 | OK " para comenzar el descongelado.

6. Temporizador de cocina

1) Pulse " ⧖ | 🕒 " una vez, la pantalla mostrará 00:00.

2) Pulse " — " o " + " para introducir el temporizador correcto. (El tiempo máximo de cocción es de 95 minutos)

3) Pulse " ▷ | +30 | OK " para confirmar la configuración.

4) Cuando se alcance el tiempo del temporizador, el indicador del temporizador se apagará. El zumbador sonará 5 veces.
   Si se ha configurado el reloj (sistema de 24 horas), la pantalla mostrará la hora actual.

Nota: El Temporizador de cocina es diferente del sistema de 24 horas. El Temporizador de cocina es un temporizador.

7. Menú automático

1) En estado de espera, pulse " + " para elegir el menú desde "Ai" hasta "A8".

2) Pulse " ▷ | +30 | OK " para confirmar el menú que ha elegido.

3) Pulse " — " o " + " para seleccionar el peso del alimento.

4) Pulse " ▷ | +30 | OK " para comenzar la cocción.

8. Cocción Rápida

1) En estado de espera, pulse la tecla " ▷ | +30 | OK " para cocinar con un nivel de potencia del 100 % durante 30 segundos. Cada pulsación en la misma teclapuede aumentar 30 segundos. El tiempo máximo de cocción es de 95 minutos.

2) Durante la cocción en microondas, grill, combinada y el descongelado por tiempo, pulse " ▷ | +30 | OK " para aumentar el tiempo de cocción.

3) Bajo los estados de menú automático, cocción en varias etapas y descongelado por peso, el tiempo de cocción no puede aumentarse pulsando

4) En estado de espera, pulse " — " para seleccionar el tiempo de cocción. Luego pulse " ▷ | +30 | OK " para comenzar la cocción en microondas con un nivel de potencia del 100 %.

Esto se puede configurar como la primera etapade la cocción en varias etapas.

La tabla de menú :

Menú	Peso	Pantalla
A1 Pizza	200 g	200
	400 g	400
A2 Carne	250 g	250
	350 g	350
	450 g	450
A3 Verdura	200 g	200
	300 g	300
	400 g	400
A4 Pasta	50 g (con 450 g de agua fría)	50
	100 g (con 800 g de agua fría)	100
A5 Patata	200 g	200
	400 g	400
	600 g	600
A6 Pescado	250 g	250
	350 g	350
	450 g	450
A7 Bebida	1 taza (120 ml)	1
	2 tazas (240 ml)	2
	3 tazas (360 ml)	3
A8 Palomitas de maíz	50 g	50
	100 g	100

9. Cocción en varias etapas

Se pueden configurar como máximo dos etapas. Si una de las etapas es la descongelación, debe colocarse en la primera etapa. El zumbador sonaráuna vez después de cada etapa y comenzará la siguiente etapa. Nota: El menú automático no puede configurarse como una de las etapas múltiples.

Ejemplo: si desea descongelar los alimentos durante 5 minutos, luego cocinar con un 80 % de potencia de microondas durante 7 minutos. Los pasos son los siguientes:

1) Presione " | " dos veces, la pantalla mostrará "dEF2".
2) Presione " — " o " + " para ajustar el tiempo de descongelación a 5 minutos;
3) Presione " | | | " una vez, la pantalla mostrará "P100".
4) Presione " — " o " + " para elegir la potencia de microondas hasta que se muestre "P80";
5) Pulse " ▷ | +30 | OK " para confirmar, la pantalla mostrará " P80 " .
6) Pulse " — " o " + " para ajustar el tiempo de cocción a 7 minutos ;
7) Pulse " ▷ | +30 | OK " para comenzar la cocción .

10. Función de Bloqueo para Niños

Bloqueo: En estado de espera, pulse " ▢ | II | ✕ " durante 3 segundos, se emitirá un pitido largo indicandoque se ha entrado en el estado de bloqueo para niños y se mostrará la hora actual si se ha configurado, de lo contrario, la pantalla mostrará " 0:00 " .

Desbloqueo: En estado de bloqueo, pulse " ▢ | II | ✕ " durante 3 segundos, seemitirá un pitido largo indicando que el bloqueo se ha liberado .

11. Función de Consulta

1) En los estados de cocción del microondas, grill y combinación. Pulse " | | | " se mostrará la potencia actual durante 2-3 segundos .
2) Durante el estado de cocción, presione " ⧖ | 🕒 " para comprobar la hora actual.

12. Especificaciones

1) Se debe presionar " ▷ | +30 | OK " para continuar la cocción si se abre la puerta durante la cocción;
2) Si no se presiona " ▷ | +30 | OK " en 5 minutos después de haber establecido el programa de cocción, la configuración será cancelada. Se mostrará la hora actual. La configuración será cancelada.
3) El zumbador sonará una vez con una pulsación eficaz, una pulsación ineficaz no tendrá respuesta.

13. La lámpara del horno

Después de la cocción, la lámpara del horno se apagará si la puerta está cerrada. Si la puerta permanece abierta más de 10 minutos sinoperación, la lámpara se apagará automáticamente.

14. La puerta del horno eléctrico

1) Presionen botón " ", la puerta del horno se abrirá. Si el botón no funciona, por favor, abra la puerta con el ventosa. Consulte las siguientes figuras.

Notas :

1) Si la puerta eléctrica falla, el zumbador sonará ocho veces y la pantalla mostrará "E-3".
2) Después de presionar el botón " ", cualquier tecla será inválida.

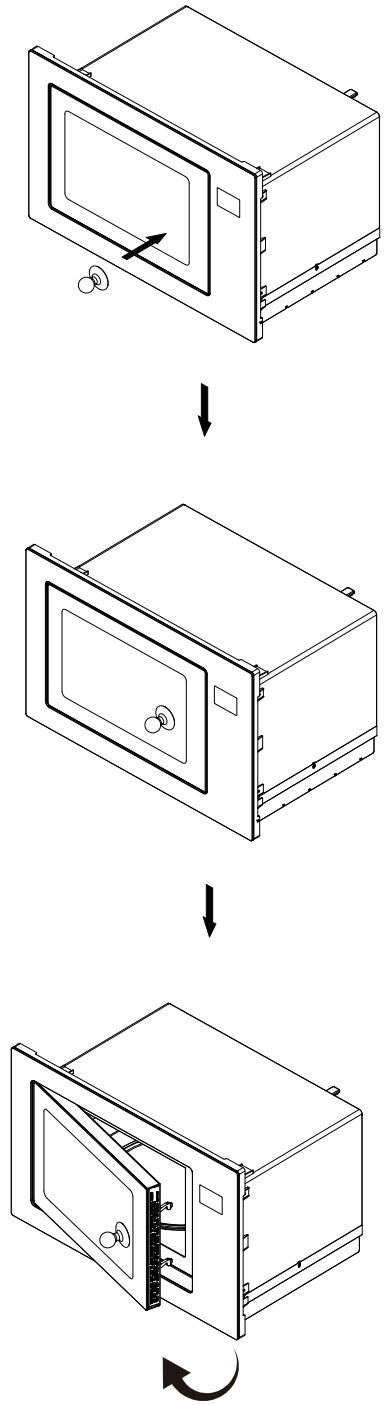

Resolución de problemas

Normal	
El horno microondas interfiere en la recepción de TV	La recepción de radio y televisión puede verse interferida cuando el horno de microondas está en funcionamiento. Es similar a la interferencia de pequeños electrodomésticos, como batidoras, aspiradoras y ventiladores eléctricos. Es normal.
Luz del horno tenue	En la cocción a baja potencia, la luz del horno puede volverse tenue. Es normal.
Vapor acumulándose en la puerta, aire caliente saliendo por las rejillas	Durante la cocción, el vapor puede salir de los alimentos. La mayor parte saldrá por las rejillas. Pero una parte puede acumularse en lugares fríos, como la puerta del horno. Es normal.
El horno se ha iniciado accidentalmente sin alimentos dentro.	Está prohibido operar el horno sin alimentos en su interior. Es muy peligroso.

Problema	Posible Causa	Solución
El horno no puede iniciarse.	(1) El cable de alimentación no está enchufado firmemente.	Desenchufe. Luego, vuelva a enchufar después de 10 segundos.
	(2) El fusible se ha fundido o el interruptor automático se ha disparado.	Reemplace el fusible o restablezca el interruptor automático (reparado por personal técnico de nuestra empresa
	(3) Problema con la toma de corriente.	Pruebe la toma de corriente con otros electrodomésticos.
El horno no calienta.	(4) La puerta no está cerrada bien.	Cierre bien la puerta.

De acuerdo con la Directiva sobre Residuos de Aparatos Eléctricos y Electrónicos (RAEE) directiva, los RAEE deben recogerse y tratarse por separado. Si en algún momento futuro necesita deshacerse de este producto, NO lo deseche con los residuos domésticos. Por favor, envíe este producto a los puntos de recogida de RAEE donde estén disponibles.

PRECAUÇÕES PARA EVITAR POSSÍVEL EXPOSIÇÃO A ENERGIA MICRONDAS EXCESSIVA

(a) Não tente operar este forno com a porta aberta, pois issopode resultar em exposição nociva à energia de micro-ondas. É importante não danificar ou manipular os dispositivos de segurança.

(b) Não coloque nenhum objeto entre a face frontal do forno e a porta, nem permita que resíduos de sujidade ou de produtos de limpeza se acumulem nas superfícies de vedação.

(c) AVISO: Se a porta ou as vedações da porta estiverem danificadas, o forno não deve ser utilizado até que seja reparado por uma pessoa competente.

ADENDO

Se o aparelho não for mantido num bom estado de limpeza, a sua superfície pode degradar-se, afetando a vida útil do aparelho e podendo originar uma situação perigosa.

Especificações

Modelo:	MICROWAVE 38
Tensão / Frequência Nominal:	230 V ~ 50 Hz
Potência de Entrada Nominal (Micro-ondas):	1450 W
Potência de Saída Nominal (Micro-ondas):	900 W
Potência Nominal de Entrada (Grelhador) :	1000 W
Dimensão do Produto	595 * 401 * 388 mm

INSTRUÇÕES IMPORTANTES DE SEGURANÇA

AVISO

Para reduzir o risco de incêndio, choque elétrico, ferimentos a pessoas ou exposição a energia excessiva do forno de micro-ondas ao usar o seu aparelho, siga precauções básicas, incluindo as seguintes

1. Leia e siga as específicas: "PRECAUÇÕES PARA EVITAR POSSÍVEL EXPOSIÇÃO A ENERGIA EXCESSIVA DE MICRO-ONDAS".
2. Este aparelho pode ser usado por crianças a partir dos 8 anos de idade e por pessoas com capacidades físicas, sensoriais ou mentais reduzidas ou falta de experiência e conhecimento, se lhes for dada supervisão ou instrução sobre o uso seguro do aparelho e se compreenderem os perigos envolvidos. As crianças não devem brincar com o aparelho. A limpeza e a manutenção pelo utilizador não devem ser feitas por crianças, a menos que tenham mais de 8 anos e estejam supervisionadas. Crianças com menos de 8 anos devem ser mantidas afastadas, a menos que estejam continuamente
3. Mantenha o aparelho e o seu cabo fora do alcance de crianças com menos de 8 anos.
4. 4. Se o cabo de alimentação estiver danificado, deve ser substituído pelo fabricante, pelo seu agente de serviço ou por pessoas igualmente qualificadas, a fim de evitar riscos. (Para aparelho com acessório tipo Y)
5. 5. AVISO: Certifique-se de que o aparelho está desligado antes de substituir a lâmpada para evitar a possibilidade de choque elétrico.
6. AVISO: É perigoso que qualquer pessoa que não seja competente realize qualquer operação de serviço ou reparação que envolva a remoção de uma cobertura que protege contra a exposição à energia de micro-ondas.
7. AVISO: Líquidos e outros alimentos não devem ser aquecidos em recipientes selados, pois podem explodir.
8. Ao aquecer alimentos em recipientes de plástico ou papel, vigie o forno devido à possibilidade de ignição.
9. Utilize apenas utensílios adequados para uso em fornos de micro-ondas.
10. Se for observado fumo, desligue ou desligue o aparelho da tomada e mantenha a porta fechada para abafar quaisquer chamas.
11. O aquecimento de bebidas no micro-ondas pode resultar em ebulição eruptiva retardada, pelo que se deve ter cuidado ao manusear o recipiente.
12. O conteúdo de biberões e frascos de comida para bebés deve ser mexido ou agitado e a temperatura verificada antes do consumo, para evitar queimaduras.
13. Os ovos com casca e os ovos cozidos inteiros não devem ser aquecidos em fornos de micro-ondas, pois podem explodir, mesmo após o fim do aquecimento no micro-ondas.
14. O forno deve ser limpo regularmente e quaisquer resíduos de alimentos removidos.
15. A falta de manutenção do forno em condições limpas pode levar à deterioração da superfície, o que pode afetar negativamente a vida útil do aparelho e possivelmente resultar numa situação perigosa.
16. Utilize apenas a sonda de temperatura recomendada para este forno. (Para fornos providos de uma funcionalidade para usar uma sonda de deteção de temperatura.)
17. O forno de micro-ondas deve ser operado com a porta decorativa aberta. (Para fornos com porta decorativa.)
18. Este aparelho destina-se a ser utilizado em aplicações domésticas e similares, tais como:
    - áreas de cozinha para funcionários em lojas, escritórios e outros ambientes de trabalho;
    - por clientes em hotéis, motéis e outros ambientes residenciais;
    - casas de campo;
    - ambientes do tipo cama e pequeno-almoço.
19. O forno de micro-ondas destina-se ao aquecimento de alimentos e bebidas. A secagem de alimentos ou roupas e o aquecimento de almofadas térmicas, chinelos, esponjas, panos húmidos e similares pode levar a risco de ferimentos, ignição ou incêndio
20. Recipientes metálicos para alimentos e bebidas não são permitidos durante a cozedura no micro-ondas.

21. O aparelho não deve ser limpo com um limpador a vapor.
22. Deve ter-se cuidado para não deslocar o prato giratório ao retirar recipientes do aparelho. (Para aparelhos fixos e aparelhos embutidos usados a uma altura igual ou superior a 900 mm do chão e que possuam pratos giratórios destacáveis. Mas isto não é aplicável a aparelhos com porta basculante inferior horizontal.)
23. O forno de micro-ondas destina-se a ser usado embutido.
24. Não deve ser utilizado limpador a vapor.
25. A superfície de uma gaveta de armazenamento pode aquecer.
26. AVISO: O aparelho e as suas partes acessíveis aquecem durante o uso. Deve-se ter cuidado para evitar tocar nos elementos de aquecimento. Crianças com menos de 8 anos devem ser mantidas afastadas, a menos que estejam continuamente supervisionadas.
27. Durante o uso, o aparelho aquece. Deve-se ter cuidado para evitar tocar nos elementos de aquecimento dentro do forno.
28. AVISO: Partes acessíveis podem aquecer durante o uso. Crianças pequenas devem ser mantidas afastadas.
29. O aparelho não deve ser instalado atrás de uma porta decorativa para evitar sobreaquecimento. (Isto não é aplicável para aparelhos com porta decorativa .)
30. AVISO : Quando o aparelho for operado no modo combinado, as crianças devem usar o forno apenas sob supervisão de um adulto devido às temperaturas geradas .
31. Não utilize produtos de limpeza abrasivos ou raspadores metálicos afiados para limpar o vidro da porta do forno, pois podem riscar a superfície, o que pode resultar na fragmentação do vidro .
32. AVISO : Certifique-se de que a cavidade não contenha quaisquer objetos ou utensílios que não sejam adequados para uso com o forno de micro-ondas antes de operar o aparelho .
33. AVISO : Não utilize a cavidade para armazenar produtos combustíveis, utensílios de cozinha, alimentos ou similares quando o forno de micro-ondas não estiver em uso .

LEIA ATENTAMENTE E GUARDE PARA CONSULTA FUTURA
APENAS PARA USO DOMÉSTICO
(NÃO PARA USO COMERCIAL)

Para Reduzir o Risco de Lesões àsPessoas Instalação de Aterramento

PERIGO

Risco de choque elétrico Tocar emalguns dos componentes internos pode causar ferimentos pessoais graves ou morte. Não desmonte este aparelho.

AVISO

Risco de choque elétrico O uso incorreto da ligação à terra pode resultar em choque elétrico. Não ligue o plugue a uma tomada até que o aparelho esteja devidamente instalado e aterrado.

Este aparelho deve ser aterrado. No caso de um curto-circuito elétrico, a ligação à terra reduz o risco de choque elétrico ao fornecer um caminho de fuga para a corrente elétrica.

Este aparelho está equipado com um cabo que possui um fio de aterramento com um plugue de aterramento. O plugue deve ser ligado a uma tomada que esteja devidamente instalada e aterrada.

Consulte um eletricista qualificado ou técnico de serviço se as instruções de aterramento não forem completamente compreendidas ou se houver dúvidas quanto a se o aparelho está devidamente aterrado Se for necessário usar uma extensão, utilize apenas uma extensão de 3 fios.

1. Um cabo de alimentação curto é fornecido para reduzir os riscos. resultantes de enredar-se ou tropeçar num cabo mais longo.
2. Se for utilizado um cabo longo ou uma extensão:
   1) A classificação elétrica marcada do cabo ou extensão deve ser pelo menos tão alta quanto a classificação elétrica do aparelho.
   2) A extensão deve ser um cabo de 3 fios com ligação à terra.
   3) O cabo longo deve ser disposto deforma a não pender sobre a bancada ou mesa, onde possa ser puxado por crianças ou causar tropeções acidentais.

LIMPEZA

Certifique-se de desligar o aparelho da fonte de alimentação.

1. Limpe o interior do forno após o uso com um pano ligeiramente húmido.
2. Limpe os acessórios da forma habitual, em água com sabão.
3. A moldura da porta, a vedação e as partes vizinhas devem ser cuidadosamente limpas com um pano húmido quando estiverem sujas.
4. Não utilize produtos de limpeza abrasivos ou raspadores metálicos afiados para limpar o vidro da porta do forno, pois podem riscar a superfície, o que pode resultar na fragmentação do vidro .
5. Dica de Limpeza --- Para facilitar a limpeza das paredes da cavidade que o alimento cozinhado pode tocar: Coloque meio limão numa tigela, adicione 300 ml (1/2 pinta) de água e aqueça a 100% da potência do micro-ondas durante 10 minutos. Limpe o forno com um pano macio e seco.

UTENSÍLIOS

CUIDADO

Risco de Lesões Pessoais

É perigoso para qualquer pessoa que não seja competente realizar qualquer serviço ou reparação que envolva a remoção de uma cobertura que oferece proteção contra a exposição à energia de micro-ondas. Consulte as instruções em "Materiais que pode usar no forno de micro-ondas ou que deve evitar no forno de micro-ondas." " Podem existir certos utensílios não metálicos que não são seguros para uso em micro-ondas." Em caso de dúvida, pode testar o utensílio em questão seguindo o procedimento abaixo.

Teste do Utensílio:

1. Encha um recipiente próprio para micro-ondas com 1 chávena de água fria (250 ml) juntamente com o utensílio emquestão.
2. Cozinhe na potência máxima durante 1 minuto.
3. Toque cuidadosamente no utensílio. Se o utensílio vazio estiver quente, não o utilize para cozinhar no micro-ondas
4. Não ultrapasse 1 minuto de tempo de cozedura.

Materiais que pode usar no forno de micro-ondas

Utensílios	Observações
Prato para dourar	Siga as instruções do fabricante. A base do prato para dourar deve estar pelo menos a 3/16 polegadas (5 mm) acima do prato giratório. O uso incorreto pode causar a quebra do prato giratório. (Para o modelo com prato giratório.)
Louça	Apenas seguro para micro-ondas. Siga as instruções do fabricante. Não utilize pratos rachados ou lascados.
Frascos de vidro	Remova sempre a tampa. Use apenas para aquecer alimentos até ficarem ligeiramente quentes. A maioria dos frascos de vidro não é resistente ao calor e pode partir-se.
Vidraria	Apenas utensílios de vidro resistentes ao calor para forno. Certifique-se de que não há decoração metálica. Não utilize pratos rachados ou lascados.
Sacos para cozedura no forno	Siga as instruções do fabricante. Não feche com fita metálica. Faça cortes para permitir a saída do vapor.
Pratos de papel e copos	Use apenas para cozedura/aquecimento de curta duração. Não deixe o forno sem vigilância durante a cozedura.
Toalhas de papel	Use para cobrir alimentos ao reaquecer e absorver gordura. Use sob supervisão apenas para cozedura de curta duração.
Papel vegetal	Use como tampa para evitar salpicos ou como embrulho para cozer a vapor.
Plástico	Apenas seguro para micro-ondas. Siga as instruções do fabricante. Deve estar rotulado como "Microwave Safe" . Alguns recipientes de plástico amolecem quando o alimento no interior aquece. "Sacos de fervura" e sacos plásticos bem fechados devem ser cortados, perfurados ou ventilados conforme indicado na embalagem.
Papel aderente	Apenas seguro para micro-ondas. Use para cobrir alimentos durante a cozedura para reter a humidade. Não permita que o plástico aderente toque na comida.
Termómetros	Apenas termómetros seguros para micro-ondas (de carne e de doces).
Papel encerado	Use como cobertura para evitar salpicos e reter a humidade.

Materiais a evitar no forno de micro-ondas

Utensílios	Observações
Tabuleiro de alumínio	Pode causar faíscas. Transfira a comida para um recipiente seguro para micro-ondas.
Caixa de alimentos com pega metálica	Pode causar faíscas. Transfira a comida para um recipiente seguro para micro-ondas.
Utensílios de metal ou com acabamento metálico	O metal protege a comida da energia do micro-ondas. O acabamento metálico pode causar faíscas.
Fios torcidos metálicos	Pode causar faíscas e provocar um incêndio no forno.
Sacos de papel	Pode provocar um incêndio no forno.
Espuma plástica	A espuma plástica pode derreter ou contaminar o líquido interior quando exposta a altas temperaturas.
Madeira	A madeira seca quando usada no forno de micro-ondas e pode rachar ou partir-se.

CONFIGURAÇÃO DO SEU FORNO

Nomes das Partes e Acessórios do Forno

Remova o forno e todos os materiais da caixa e da cavidade do forno. O seu forno vem com os seguintes acessórios:

Tabuleiro de vidro	1
Conjunto do anel do prato giratório	1
Manual de Instruções	1

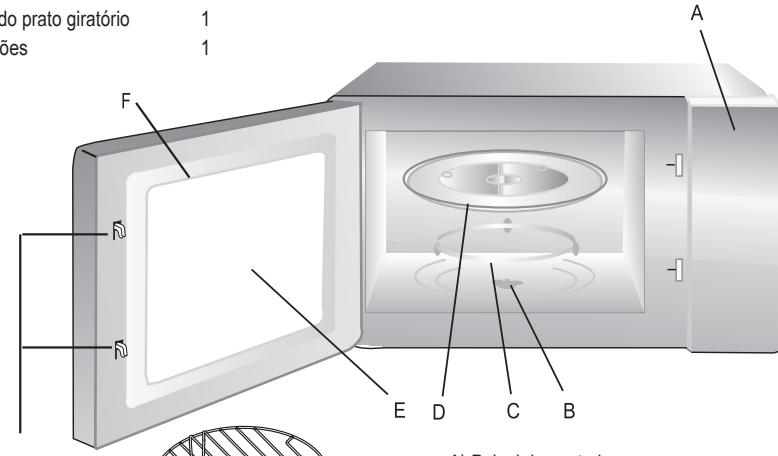

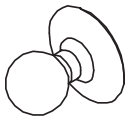

Ventosa

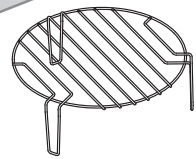

Grelha (Não pode ser usada na função microondas e deve ser colocada no tabuleiro de vidro)

A) Painel de controlo
B) Eixo do prato giratório
C) Conjunto do anel do prato giratório
D) Tabuleiro de vidro
E) Janela de observação
F) Conjunto da porta
G) Sistema de bloqueio de segurança

Instalação do prato giratório

a. Nunca coloque o prato de vidro ao contrário. O prato de vidro nunca deve ser restringido.
b. O prato de vidro e o conjunto do anel do prato giratório devem ser sempre usados durante a cozedura.
c. Todos os alimentos e recipientes com alimentos devem ser sempre colocados no prato de vidro para cozer.
d. Se o prato de vidro ou o conjunto doanel do prato giratório rachar ou partir, contacte o centro de assistência autorizado mais próximo.

Instalação e ligação

1. Este aparelho destina-se apenas a uso doméstico.
2. Este forno destina-se apenas a uso embutido. Não é destinado a uso em bancada nem para uso dentro de um armário.
3. Por favor, observe as instruções especiais de instalação.
4. O aparelho pode ser instalado num armário de parede com 60 cm de largura.
5. O aparelho está equipado com um plugue e deve ser ligado apenas a uma tomada aterrada devidamente instalada.
6. A tensão da rede deve corresponder à tensão especificada na placa de características.
7. A tomada deve ser instalada e o cabo de ligação só pode ser substituído por um eletricista qualificado. Se o plugue não estiver acessível após a instalação, deve existir um dispositivo de corte em todos os polos no lado da instalação com um intervalo de contacto de pelo menos 3 mm
8. Adaptadores, réguas múltiplas e extensões não devem ser utilizados. A sobrecarga pode resultar num risco de incêndio.
9. Não utilize sob a superfície de trabalho e não deve estar sujeito a derrames de recipientes sobre as superfícies sob as quais o aparelho está instalado.

A superfície acessível pode estar quente durante a operação.

Instruções de Instalação

Por favor, leia o manual cuidadosamente antes da instalação

Por favor, note

Ligação eléctrica

O forno está equipado com um plugue e deve ser ligado apenas a uma tomada aterrada devidamente instalada. A tomada deve ser instalada e o cabo de ligação deve ser substituído apenas por um eletricista qualificado, e de acordo com as normas apropriadas.

Se o plugue não estiver acessível após a instalação, deve existir um interruptor isolador de todos os polos no lado da instalação com um intervalo de contacto de pelo menos 3 mm.

O armário embutido não deve ter uma parede traseira atrás do aparelho.

Deve ser mantida uma folga entre a parede e a base da unidade superior. O tamanho específico da folga pode ser consultado nos diagramas.

Altura mínima de instalação: 85 cm.

Não cubra as ranhuras de ventilação e os orifícios de sucção.

Nota:

Não prenda nem dobre o cabo de alimentação.

Parafuso

Placa de montagem

Cobertura plástica do kit de acabamento

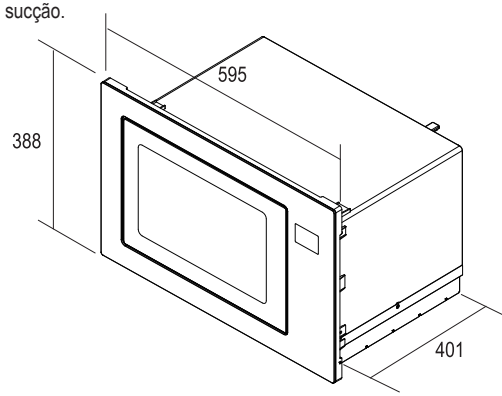

A. Mobiliário embutido

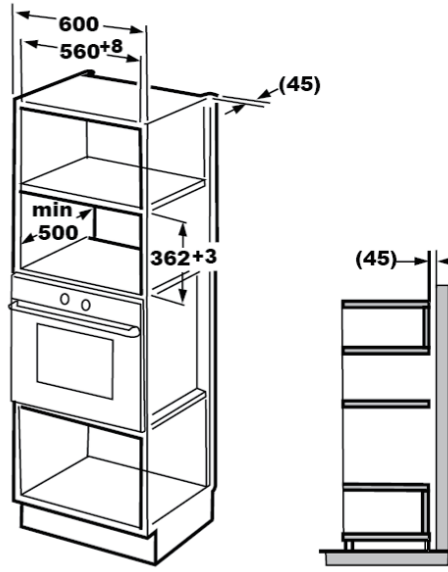

B. Prepare o armário

1. Leia as instruções no MODELO DE ARMÁRIO INFERIOR, coloque o modelo na superfície inferior do armário.

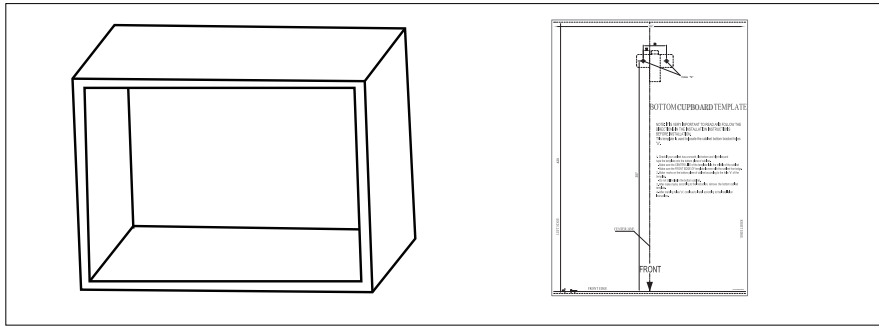

2. Faça as marcas na superfície inferior do armário de acordo com as marcas "a" do modelo.

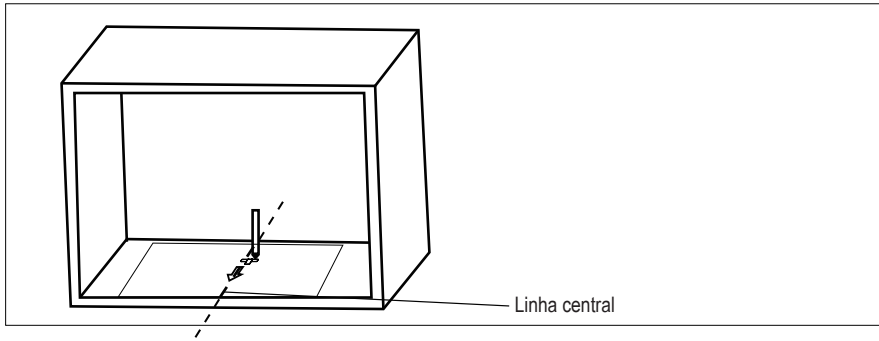

3. Remova o modelo do armário inferior e fixe a placa de montagem com parafuso.

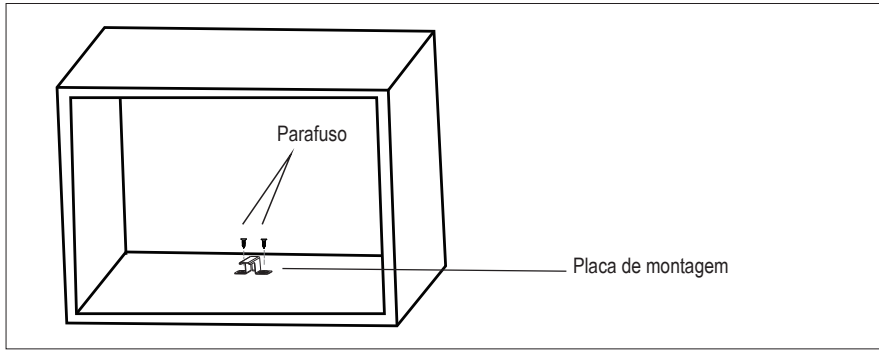

C. Instale o forno

4. Instale o forno no armário
   - Certifique-se de que a parte traseira do forno está presa pela placa de montagem.
   - Não prenda nem dobre o cabo de alimentação.

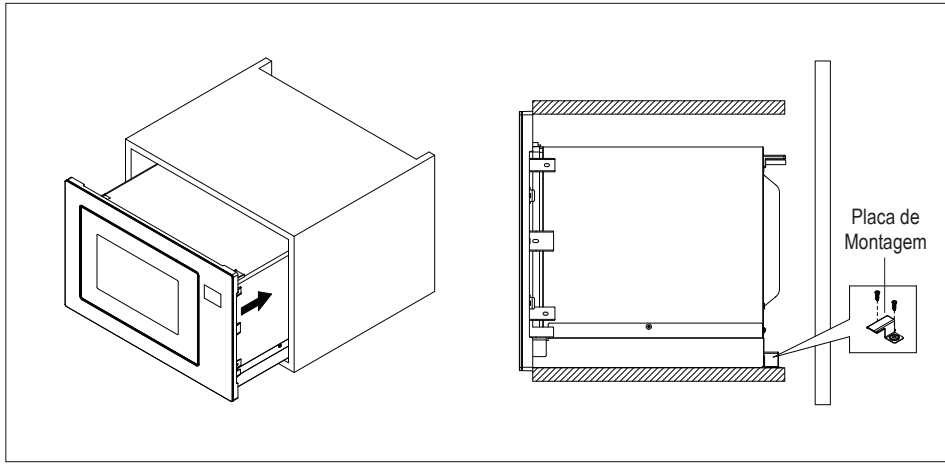

5. Abra a porta, fixe o forno ao armário com parafuso, no furo de instalação.
   Depois fixe a tampa plástica do kit de acabamento no furo de instalação.

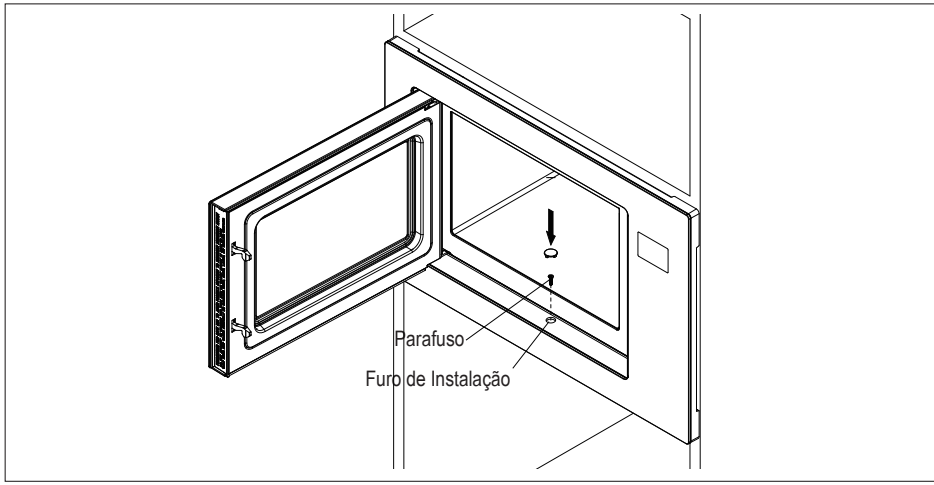

INSTRUÇÕES DE OPERAÇÃO

Este forno de micro-ondas utiliza controlo eletrónico moderno para ajustar os parâmetros de cozedura, de modo a satisfazer melhor as suas necessidades de cozedura.

1. Definição do Relógio

Quando o forno de micro-ondas é ligado à corrente, o forno irá mostrar "0:00", o sinal sonoro tocará uma vez.

1) Prima " ⧖ | 🕒 " duas vezes, o dígito das horas piscará;
2) Prima " — " ou " + " para ajustar o dígito das horas, o tempo introduzido deve estar entre 0--23.
3) Prima " ⧖ | 🕒 ", os dígitos dos minutos piscarão.
4) Rode " — " ou " + " para ajustar o dígito dos minutos, o tempo introduzido deve estar entre 0--59.
5) Prima " ⧖ | 🕒 " para terminar a definição do relógio. " : " irá piscar,
   A definição do relógio foi concluída.

Notas :

1) Se o relógio não estiver definido, não funcionará quando ligado à corrente.
2) Durante o processo de definição do relógio, se premir " ▢ | II | ✕ ", o forno regressará automaticamente ao estado anterior.

2. Cozedura no Micro-ondas

1) Prima a tecla " ≋ | ⌒ | ≋ ", uma vez, e " P100 " será exibido.
2) Prima " ≋ | ⌒ | ≋ " repetidamente ou prima " — " ou " + " para selecionar a potência do micro-ondas de 100 % a 10 %. " P100 " , " P80 " , " P50 " , " P30 " , " P10 " serão exibidos por ordem.
3) Prima " ▷ | +30 | OK " para confirmar.
4) Prima " — " ou " + " para ajustar o tempo de cozedura. (A definição do tempo deve ser 0 : 05-95 : 00 .)
5) Prima " ▷ | +30 | OK " para iniciar a cozedura.

NOTA :

as quantidades de passos para o ajuste do tempo do interruptor de codificação são as seguintes :

0 --- 1	min	:	5 segundos
1 --- 5	min	:	10 segundos
5 --- 10	min	:	30 segundos
10 --- 30	min	:	1 minuto
30 --- 95	min	:	5 minutos

Tabela de Potência do Micro-ondas

Potência do Micro-ondas	100 %	80 %	50 %	30 %	10 %
Ecrã	P100	P80	P50	P30	P10
Potência	900W	720W	450W	270W	90W

3. Grelhar ou Combi . Cozinhar

Prima " | | " uma vez, o ecrã mostrará " P100 " , e prima

" | | " repetidamente ou prima " — " ou " + " ppara escolher a potência que deseja , e " G " ,

" C - 1 " ou " C - 2 " serão exibidos . Depois prima " ▷ \| +30 \| OK" para definir o tempo de cozedura " — " ou " + " para confirmar , e defina de 0:05 a 95:00 .

Prima " ▷ \| +30 \| OK " novamente para iniciar a cozedura .

Exemplo : Se desejar usar 55 % de potência micro-ondas e 45 % de potência grelhar (C - 1) para cozinhar durante 10 minutos , pode operar o forno conforme os seguintes passos .

1) Prima " | | " uma vez , o ecrã mostra " P100 " .
2) Continue a pressionar " | | " até o ecrã mostrar " C - 1 " .
3) Prima " ▷ \| +30 \| OK " para confirmar.
4) Pressione " — " ou " + " para ajustar o tempo de cozedura até o forno mostrar " 10:00 " .
5)) Prima " ▷ \| +30 \| OK " para iniciar a cozedura.

Instruções de Potência Combinada :

Program	Ecrã	Potência Micro-ondas	Potência Grelhador
Grelhador	G	0% / OW	100 % / 1000W
Combi.1	C - 1	55% / 495W	45% / 450W
Combi.2	C - 2	36% / 324W	64% / 640W

Nota:

Se passar metade do tempo do grelhador, o forno soa duas vezes, e isto é normal. Para

obter um melhor efeito ao grelhar alimentos, deve virar a comida, fechar a porta e depois pressionar " ▷ \| +30 \| OK " para continuar a cozinhar. Se não houver operação, o forno continuará a funcionar.

4. Descongelar por Peso

1) Pressione " ⚖ \| ⧖ " uma vez, o ecrã mostrará "dEF1".
2) Pressione " — " ou " + " " para selecionar o peso do alimento. O intervalo de peso é 100-2000g.
3) Pressione a tecla " ▷ \| +30 \| OK " para iniciar o descongelamento.

5. Descongelar por Tempo

1) Pressione " ⚖ \| ⧖ " duas vezes, o ecrã mostrará "dEF2".

2) Prima " — " ou " + " para selecionar o tempo de cozedura. O tempo máximo é 95 minutos.

3) Prima a tecla " ▷ | +30 | OK " para iniciar o descongelamento.

6. Temporizador de Cozinha

1) Prima " ⧖ | 🕒 " uma vez, o ecrã mostrará 00:00.

2) Prima " — " ou " + " para introduzir o temporizador correto. (O tempo máximo de cozedura é 95 minutos)

3) Prima " ▷ | +30 | OK " para confirmar a definição.

4) Quando o tempo do temporizador de cozinha for atingido, o indicador do temporizador apagará. O sinal sonoro tocará 5 vezes. Se o relógio tiver sido ajustado (sistema de 24 horas), o ecrã mostrará a hora atual.

Nota: O tempo do temporizador de cozinha é diferente do sistema de 24 horas. O Temporizador de Cozinha é um temporizador.

7. Menu Automático

1) Em estado de espera, prima " + " para escolher o menu de " A1 " a " A8 ".

2) Prima " ▷ | +30 | OK " para confirmar o menu escolhido.

3) Prima " — " ou " + " para escolher o peso do alimento.

4) Prima " ▷ | +30 | OK " para iniciar a cozedura.

8. Cozedura Rápida

1) Em estado de espera, prima a tecla " ▷ | +30 | OK " para cozinhar com 100 % de potência durante 30 segundos. Cada pressão na mesma tecla pode aumentar 30 segundos. O tempo máximo de cozedura é de 95 minutos

2) Durante o processo de micro-ondas, grelhador, cozedura combinada e descongelação por tempo, prima " ▷ | +30 | OK " para aumentar o tempo de cozedura.

3) Nos estados de menu automático, cozedura em múltiplas fases e descongelação por peso, o tempo de cozedura não pode ser aumentado premindo.

4) Em estado de espera, prima " — " para escolher o tempo de cozedura. Depois prima " ▷ | +30 | OK " para iniciar a cozedura no micro-ondas com 100 % de potência.
Isto pode ser definido como a primeira fase da cozedura em múltiplas fases. Dit kan worden ingesteld als de eerste fase van meertraps koken.

O gráfico do menu :

Menu	Peso	Ecrã
A1 Pizza	200 g	200
	400 g	400
A2 Carne	250 g	250
	350 g	350
	450 g	450
A3 Legumes	200 g	200
	300 g	300
	400 g	400
A4 Massa	50 g (com 450 g de água fria)	50
	100 g (com 800 g de água fria)	100
A5 Batata	200 g	200
	400 g	400
	600 g	600
A6 Peixe	250 g	250
	350 g	350
	450 g	450
A7 Bebida	1 chávena(120 ml)	1
	2 chávenas (240ml)	2
	3 chávenas (360 ml)	3
A8 Pipocas	50 g	50
	100 g	100

9.Cozedura Multi - Estágio

Podem ser definidas no máximo duas etapas. Se uma das etapas for descongelar, deve ser colocada na primeira etapa. O sinal sonoro tocará uma vez após cada etapa e a etapa seguinte começará.

Nota: O menu automático não pode ser definido como uma das etapas múltiplas.

Exemplo: se quiser descongelar a comida durante 5 minutos, depois cozinhar com 80 % da potência do micro-ondas durante 7 minutos. Os passos são os seguintes:

1) Prima " ⚖ | ⧖ " duas vezes, o ecrã mostrará "dEF2".
2) Prima " — " ou " + " para ajustar o tempo de descongelação para 5 minutos;
3) Prima " ≋ | ⌒ | ≋ " uma vez, o ecrã mostrará "P100".
4) Prima " — " ou " + " para escolher a potência do micro-ondas até que apareça "P80";
5) Prima " ▷ | +30 | OK " para confirmar, o ecrã irá mostrar " P80 ".
6) Prima " — " ou " + " para ajustar o tempo de cozedura para 7 minutos ;
7) Prima " ▷ | +30 | OK " para iniciar a cozedura.

10. Função de Bloqueio para Crianças

Bloqueio : Em estado de espera, prima " ▢ | II | ✕ " durante 3 segundos, ouvir-se-á um sinal sonoro longo indicando a ativação do bloqueio para crianças e será mostrado o horário atual se este tiver sido definido, caso contrário, o ecrã mostrará " 0:00 ".

Desativar bloqueio : Em estado bloqueado, prima " ▢ | II | ✕ " durante 3 segundos, ouvir-se-á um sinal sonoro longo indicando que o bloqueio foi desativado.

11. Função de Consulta

1) Em estados de cozedura de micro-ondas, grelhador e combinação. Prima " ≋ | ⌒ | ≋ " o nível de potência atual será mostrado durante 2-3 segundos.
2) Durante o estado de cozedura, pressione " ⧖ | 🕒 " para verificar a hora atual.

12. Especificação

1) " ▷ | +30 | OK " deve ser pressionado para continuar a cozedura se a porta for aberta durante a cozedura;
2) Uma vez definido o programa de cozedura, se " ▷ | +30 | OK " não for pressionado em 5 minutos. A hora atual será exibida. A configuração será cancelada.
3) O buzzer soa uma vez por pressão eficaz, pressão ineficaz não terá resposta.

13. A lâmpada do forno

Após a cozedura, a lâmpada do forno desligar-se-á se a porta estiver fechada. Se a porta for aberta por mais de 10 minutos sem operação, a lâmpada desligar-se-á automaticamente.

14. A porta elétrica do forno

1) Pressione o botão " ", a porta do forno abrir-se-á. Se o botão não funcionar, por favor abra a porta pelo ventosa. Consulte as figuras seguintes

Notas :

1) Se a porta elétrica falhar, o buzzer soará oito vezes, o ecrã exibirá " E - 3 " .
2) Após pressionar o botão " ", quaisquer teclas ficam inválidas.

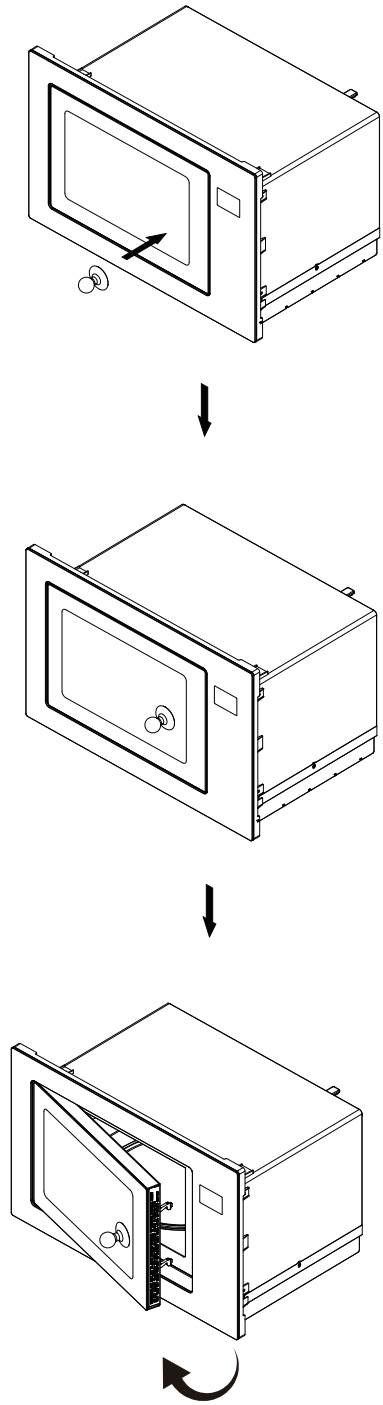

Resolução de problemas

Normal	
Interferência do forno de microondas na receção da TV	A receção de rádio e TV pode ser interferida quando o forno de microondas está a funcionar. É semelhante à interferência de pequenos aparelhos elétricos, como liquidificador, aspirador e ventilador elétrico. É normal.
Luz do forno fraca	Em cozedura com baixa potência no micro-ondas, a luz do forno pode ficar fraca. É normal.
Acúmulo de vapor na porta, ar quente a sair pelas aberturas	Durante a cozedura, pode sair vapor dos alimentos. A maior parte sai pelas aberturas. Mas algum pode acumular-se em locais frios, como a porta do forno. É normal.
Forno iniciado acidentalmente sem alimentos dentro.	É proibido ligar o aparelho sem qualquer alimento dentro. É muito perigoso.

Problema	Causa Possível	Solução
O forno não pode ser iniciado.	(1) O cabo de alimentação não está bem ligado.	Desligue da tomada. Depois ligue novamente após 10 segundos.
	(2) Fusível queimado ou disjuntor acionado.	Substitua o fusível ou reinicie o disjuntor (reparado por pessoal profissional da nossa empresa).
	(3) Problema com a tomada.	Teste a tomada com outros aparelhos elétricos.
O forno não aquece.	(4) A porta não está bem fechada.	Feche bem a porta.

De acordo com a diretiva de Resíduos de Equipamentos Elétricos e Eletrónicos (WEEE), os resíduos WEEE devem ser recolhidos e tratados separadamente. Se em algum momento no futuro precisar de descartar este produto, por favor NÃO o descarte com o lixo doméstico. Por favor, envie este produto para pontos de recolha WEEE onde estiverem disponíveis

ΠΡΟΦΥΛΑΞΕΙΣ ΓΙΑ ΝΑ ΑΠΟΦΥΓΕΤΕ ΠΙΘΑΝΗ ΕΚΘΕΣΗ ΣΕ ΥΠΕΡΒΟΛΙΚΗ ΕΝΕΡΓΕΙΑ ΜΙΚΡΟΚΥΜΑΤΩΝ

(a) Μην επιχειρήσετε να λειτουργήσετε αυτόν τον φούρνο με την πόρτα ανοιχτή καθώς αυτό μπορεί να οδηγήσει σε βλαβερή έκθεση σε ενέργεια μικροκυμάτων. Είναι σημαντικό να μην σπάσετε ή παραβιάσετετους διακόπτες ασφαλείας.

(b) Μην τοποθετείτε κανένα αντικείμενο ανάμεσα στην εμπρόσθια επιφάνεια του φούρνου και την πόρτα ή επιτρέπετε τη συσσώρευση βρωμιάς ή υπολειμμάτων καθαριστικού στις επιφάνειες στεγανοποίησης.

(c) ΠΡΟΕΙΔΟΠΟΙΗΣΗ : Εάν η πόρτα ή οι σφραγίδες της πόρτας είναι κατεστραμμένες, ο φούρνος δεν πρέπει να λειτουργεί μέχρι να επισκευαστείαπό αρμόδιο άτομο.

Προδιαγραφές

Εάν η συσκευή δεν διατηρείται σε καλή κατάσταση καθαριότητας, η επιφάνειά της μπορεί να υποβαθμιστεί και να επηρεάσει τη διάρκεια ζωής της συσκευής και να οδηγήσει σε επικίνδυνη κατάσταση

Špecifikácie

Μοντέλο :	MICROWAVE 38
Ονομαστική Τάση / Συχνότητα :	230 V ~ 50 Hz
Ονομαστική Ισχύς Εισόδου (Μικροκύματα) :	1450 W
Ονομαστική Ισχύς Εξόδου (Μικροκύματα) :	900 W
Ονομαστική Ισχύς Εισόδου (Γκριλ) :	1000 W
Διαστάσεις Προϊόντος	595 * 401 * 388 mm

ΣΗΜΑΝΤΙΚΕΣ ΟΔΗΓΙΕΣ ΑΣΦΑΛΕΙΑΣ

ΠΡΟΕΙΔΟΠΟΙΗΣΗ

Για να μειώσετε τον κίνδυνο πυρκαγιάς, ηλεκτροπληξίας, τραυματισμού ατόμων ή έκθεσης σε υπερβολική ενέργεια φούρνου μικροκυμάτων κατά τη χρήση της συσκευής σας, ακολουθήστε βασικές προφυλάξεις, συμπεριλαμβανομένων των εξής:

1. Διαβάστε και ακολουθήστε τις συγκεκριμένες: "ΠΡΟΦΥΛΑΞΕΙΣ ΓΙΑ ΝΑ ΑΠΟΦΥΓΕΤΕ ΠΙΘΑΝΗ ΕΚΘΕΣΗ ΣΕ ΥΠΕΡΒΟΛΙΚΗ ΕΝΕΡΓΕΙΑ ΦΟΥΡΝΟΥ ΜΙΚΡΟΚΥΜΑΤΩΝ".
2. Αυτή η συσκευή μπορεί να χρησιμοποιηθεί από παιδιά ηλικίας από 8 ετών και άνω και από άτομα με μειωμένες φυσικές, αισθητηριακές ή νοητικές ικανότητες ή έλλειψη εμπειρίας και γνώσης, εάν έχουν λάβει επίβλεψη ή οδηγίες σχετικά με τη χρήση της συσκευής με ασφαλή τρόπο και κατανοούν τους κινδύνους που εμπλέκονται. Τα παιδιά δεν πρέπει να παίζουν με τη συσκευή. Ο καθαρισμός και η συντήρηση από τον χρήστη δεν πρέπει να γίνονται από παιδιά εκτός αν είναι άνω των 8 ετών και υπό επί βλεψη. Τα παιδιά κάτω των 8 ετών πρέπει να κρατούνται μακριά εκτός αν βρίσκονται υπό συνεχή επίβλεψη.
3. Κρατήστε τη συσκευή και το καλώδιό της μακριά από παιδιά κάτω των 8 ετών.
4. Εάν το καλώδιο τροφοδοσίας είναι κατεστραμμένο, πρέπει να αντικατασταθεί από τον κατασκευαστή, τον εξουσιοδοτημένο τεχνικό ή άτομο με παρόμοια εξειδίκευση για να αποφευχθεί κίνδυνος. (Για συσκευή με τύπο σύνδεσης
5. ΠΡΟΕΙΔΟΠΟΙΗΣΗ: Βεβαιωθείτε ότι η συσκευή είναι απενεργοποιημένη πριν αντικαταστήσετε τη λάμπα για να αποφύγετε τον κίνδυνο ηλεκτροπληξίας.
6. ΠΡΟΕΙΔΟΠΟΙΗΣΗ: Απαγορεύεται σε οποιονδήποτε μη εξουσιοδοτημένο να πραγματοποιεί οποιαδήποτε εργασία συντή ρησης ή επισκευής που περιλαμβάνει την αφαίρεση καλύμματος που προστατεύει από την έκθεση σε μικροκυμάτων ενέργεια.
7. ΠΡΟΕΙΔΟΠΟΙΗΣΗ: Τα υγρά και άλλα τρόφιμα δεν πρέπει να θερμαίνονται σε σφραγισμένα δοχεία καθώς υπάρχει κίνδυνος έκρηξης.
8. Κατά τη θέρμανση τροφίμων σε πλαστικά ή χάρτινα δοχεία, παρακολουθείτε τον φούρνο λόγω πιθανότητας ανάφλεξης.
9. Χρησιμοποιείτε μόνο σκεύη κατάλληλα για χρήση σε φούρνους μικροκυμάτων.
10. Εάν παρατηρηθεί καπνός, απενεργοποιήστε ή αποσυνδέστε τη συσκευή και κρατήστε την πόρτα κλειστή για να σβήσετε τυχόν φλόγες.
11. Η θέρμανση ροφημάτων σε φούρνο μικροκυμάτων μπορεί να οδηγήσει σε καθυστερημένο εκρηκτικό βρασμό, επομένως πρέπει να λαμβάνεται προσοχή κατά το χειρισμό του δοχείου.
12. Το περιεχόμενο των μπιμπερό και των βρεφικών βαζών πρέπει να ανακατεύεται ή να ανακινείται και να ελέγχεται η θερμοκρασία πριν από την κατανάλωση, για να αποφευχθούν εγκαύματα.
13. Τα αυγά με το κέλυφος τους και τα ολόκληρα σφιχτά βρασμένα αυγά δεν πρέπει να θερμαίνονται σε φούρνους μικροκυμάτων, καθώς μπορούν να εκραγούν, ακόμη και μετά το τέλος της θέρμανσης.
14. Ο φούρνος πρέπει να καθαρίζεται τακτικά και να αφαιρούνται τυχόν υπολείμματα τροφών.
15. Η μη διατήρηση του φούρνου σε καθαρή κατάσταση μπορεί να οδηγήσει σε φθορά της επιφάνειας, που θα μπορούσε να επηρεάσει αρνητικά τη διάρκεια ζωής της συσκευής και ενδεχομένως να προκαλέσει επικίνδυνη κατάσταση.
16. Χρησιμοποιείτε μόνο την ανιχνευτική θερμοκρασίας που συνιστάται για αυτόν τον φούρνο. (Για φούρνους που διαθέτουν δυνατότητα χρήσης ανιχνευτή θερμοκρασίας.)
17. Ο φούρνος μικροκυμάτων πρέπει να λειτουργεί με την διακοσμητική πόρτα ανοιχτή. (Για φούρνους με διακοσμητική πόρτα.)

18.Αυτή η συσκευή προορίζεται για χρήση σε οικιακές και παρόμοιες εφαρμογές όπως:
   – χώροι κουζίνας προσωπικού σε καταστήματα, γραφεία και άλλα εργασιακά περιβάλλοντα·
   – από πελάτες σε ξενοδοχεία, μοτέλ και άλλα περιβάλλοντα τύπου κατοικίας·
   – αγροικίες·
   – περιβάλλοντα τύπου bed and breakfast.

19.Ο φούρνος μικροκυμάτων προορίζεται για τη θέρμανση τροφίμων και ροφημάτων. Το στέγνωμα τροφίμων ή ρούχων και η θέρμανση θερμαντικών επιθεμάτων, παντοφλών, σφουγγαριών, υγρών υφασμάτων και παρόμοιων μπορεί να οδηγήσει σε κίνδυνο τραυματισμού, ανάφλεξης ή πυρκαγιάς.

20.Μεταλλικά δοχεία για τρόφιμα και ροφήματα δεν επιτρέπονται κατά το μαγείρεμα με μικροκύματα.

21.Η συσκευή δεν πρέπει να καθαρίζεται με ατμοκαθαριστή.

22.Πρέπει να δίνεται προσοχή ώστε να μην μετατοπιστεί ο περιστρεφόμενος δίσκος κατά την αφαίρεση δοχείων από τη συσκευή. (Για σταθερές συσκευές και εντοιχιζόμενες συσκευές που χρησιμοποιούνται σε ύψος ίσο ή μεγαλύτερο από 900η γπ πάνω από το δάπεδο και διαθέτουν αποσπώμενους περιστρεφόμενους δίσκους. Αλλά αυτό δεν ισχύει για συσκευές με οριζόντια πόρτα με μεντεσέ στο κάτω μέρος.)

23.Ο φούρνος μικροκυμάτων προορίζεται για εντοιχισμένη χρήση.

24.Δεν πρέπει να χρησιμοποιείται καθαριστής ατμού.

25.Η επιφάνεια ενός συρταριού αποθήκευσης μπορεί να ζεσταθεί.

26.ΠΡΟΕΙΔΟΠΟΙΗΣΗ : Η συσκευή και τα προσβάσιμα μέρη της θερμαίνονται κατά τη χρήση. Πρέπει να λαμβάνεται μέριμνα για να αποφεύγεται η επαφή με τα θερμαντικά στοιχεία. Τα παιδιά κάτω των 8 ετών πρέπει να κρατούνται μακριά εκτός αν επιτηρούνται συνεχώς.

27.Κατά τη χρήση η συσκευή θερμαίνεται. Πρέπει να λαμβάνεται μέριμνα για να αποφεύγεται η επαφή με τα θερμαντικά στοιχεία μέσα στο φούρνο.

28.ΠΡΟΕΙΔΟΠΟΙΗΣΗ : Τα προσβάσιμα μέρη μπορεί να θερμανθούν κατά τη χρήση. Τα μικρά παιδιά πρέπει να κρατούνται μακριά.

29.Η συσκευή δεν πρέπει να εγκαθίσταται πίσω από διακοσμητική πόρτα για να αποφευχθεί η υπερθ έρμανση. (Αυτό δεν ισχύει για συσκευές με διακοσμητική πόρτα .)

30.ΠΡΟΕΙΔΟΠΟΙΗΣΗ : Όταν η συσκευή λειτουργεί σε συνδυαστική λειτουργία, τα παιδιά πρέπει να χρησιμοποιούν τον φούρνο μόνο υπό την επίβλεψη ενηλίκου λόγω των θερμοκρασιών που παράγονται

31.Μην χρησιμοποιείτε σκληρά λειαντικά καθοριστικά ή αιχμηρά μεταλλικά ξύστρες για τον καθαρισμό του γυαλιού της π όρτας του φούρνου καθώς μπορούν να χαράξουν την επιφάνεια, κάτι που μπορεί να οδηγήσει σε θραύση του γυαλιού .

32.ΠΡΟΕΙΔΟΠΟΙΗΣΗ : Βεβαιωθείτε ότι η κοιλότητα δεν περιέχει αντικείμενα ή σκεύη που δεν είναι κατάλληλα για χρήση με τον φούρνο μικροκυμάτων πριν λειτουργήσετε τη συσκευή .

33.ΠΡΟΕΙΔΟΠΟΙΗΣΗ : Μην χρησιμοποιείτε την κοιλότητα για αποθήκευση εύφλεκτων προϊόντων, μαγειρικών σκευών ή τροφίμων και παρόμοιων όταν ο φούρνος μικροκυμάτων δεν χρησιμοποιείται .

ΔΙΑΒΑΣΤΕ ΠΡΟΣΕΚΤΙΚΑ ΚΑΙ ΚΡΑΤΗΣΤΕ ΓΙΑ ΜΕΛΛΟΝΤΙΚΗ ΑΝΑΦΟΡΑ
ΜΟΝΟ ΓΙΑ ΟΙΚΙΑΚΗ ΧΡΗΣΗ
(ΟΧΙ ΓΙΑ ΕΠΑΓΓΕΛΜΑΤΙΚΗ ΧΡΗΣΗ)

Για Μείωση του Κινδύνου Τραυματισμού στα Άτομα Εγκατάσταση Γείωσης

ΚΙΝΔΥΝΟΣ

Κίνδυνος Ηλεκτροπληξίας Η επαφή με ορισμένα από τα εσωτερικά στοιχεία μπορεί να προκαλέσει σοβαρό προσωπικό τραυματισμό ή θάνατο. Μην αποσυναρμολογείτε αυτή τη συσκευή.

ΠΡΟΕΙΔΟΠΟΙΗΣΗ

Κίνδυνος Ηλεκτροπληξίας Η ακατάλληλη χρήση της γείωσης μπορεί να οδηγήσει σε ηλεκτροπληξία. Μην συνδέετε τη συσκευή σε πρίζα μέχρι να εγκατασταθεί και γειωθεί σωστά.

Αυτή η συσκευή πρέπει να είναι γειωμένη. Σε περίπτωση βραχυκυκλώματος, η γείωση μειώνει τον κίνδυνο ηλεκτροπληξίας παρέχοντας αγωγό διαφυγής για το ηλεκτρικό ρεύμα.

Αυτή η συσκευή είναι εξοπλισμένη με καλώδιο που διαθέτει αγωγό γείωσης με φις γείωσης.

Το φις πρέπει να συνδεθεί σε πρίζα που είναι σωστά εγκατεστημένη και γειωμένη.

Συμβουλευτείτε έναν πληρεξούσιο ηλεκτρολόγο ή τεχνικό εάν οι οδηγίες γείωσης δεν γίνονται πλήρως κατανοητές ή εάν υπάρχει αμφιβολία για το αν η συσκευή είναι σωστά γειωμένη.

Εάν είναι απαραίτητο να χρησιμοποιήσετε καλώδιο επέκτασης , χρησιμοποιήστε μόνο καλώδιο επέκτασης με 3 αγωγούς.

1. Παρέχεται ένα κοντό καλώδιο τροφοδοσίας για τη μείωση των κινδύνων. που προκύπτουν από το μπλέξιμο ή το σκούντημα σε ένα μακρύτερο καλώδιο.
2. Εάν χρησιμοποιείται σετ μακριού καλωδίου ή καλώδιο επέκτασης:
   1) Η σημειωμένη ηλεκτρική ισχύς του σετ καλωδίου ή του καλωδίου επέκτασης πρέπει να είναι τουλάχιστον ίση με την ηλεκτρική ισχύ της συσκευής.
   2) Το καλώδιο επέκτασης πρέπει να είναι τύπου γείωσης με 3 αγωγούς.
   3) Το μακρύ καλώδιο πρέπει να τοποθετείται έτσι ώστε να μην κρέμεται πάνω από τον πάγκο ή το τραπέζι, όπου μπορεί να τραβηχτεί από παιδιά ή να σκοντάψει κάποιος ακούσια.

ΚΑΘΑΡΙΣΜΟΣ

Βεβαιωθείτε ότι έχετε αποσυνδέσει τη συσκευή από την παροχή ρεύματος.

1. Καθαρίστε την κοιλότητα του φούρνου μετά τη χρήση με ένα ελαφρώς υγρό πανί.
2. Καθαρίστε τα αξεσουάρ με τον συνήθη τρόπο σε σαπουνόνερο.
3. Το πλαίσιο της πόρτας, η σφράγιση και τα γειτονικά μέρη πρέπει να καθαρίζονται προσεκτικά με ένα υγρό πανί όταν είναι βρώμικα.
4. Μην χρησιμοποιείτε σκληρά λειαντικά καθαριστικά ή αιχμηρά μεταλλικά ξύστρες για τον καθαρισμό του γυαλιού της π όρτας του φούρνου καθώς μπορούν να χαράξουν την επιφάνεια, κάτι που μπορεί να οδηγήσει σε θραύση του γυαλιού .
5. Συμβουλή καθαρισμού --- Για ευκολότερο καθαρισμό των τοιχωμάτων της κοιλότητας που μπορεί να έρθει σε επαφή με το μαγειρεμένο φαγητό: Τοποθετήστε μισό λεμόνι σε ένα μπολ, προσθέστε 300^1 (1/2 πίντ) νερό και θερμάνετε στο 100% της ισχύος μικροκυμάτων για 10 λεπτά. Καθαρίστε το φούρνο με ένα μαλακό, στεγνό πανί.

ΠΡΟΣΟΧΗ

ΣΤΑ ΣΚΕΥΗ

Κίνδυνος Προσωπικού Τραυματισμού Είναι επικίνδυνο για οποιονδήποτε εκτός από έναν ικανό άτομο να πραγματοποιήσει οποιαδήποτε εργασία συντήρησης ή επισκευής που περιλαμβάνει

την αφαίρεση καλύμματος που παρέχει προστασία από την έ κθεση σε μικροκυμάτων ενέργεια.

Δείτε τις οδηγίες σχετικά με τα "Υλικά που μπορείτε να χρησιμοποιήσετε στο φούρνο μικροκυμάτων ή να αποφύγετε στο φούρνο μικροκυμάτων." " Μπορεί να υπάρχουν ορισμένα μη μεταλλικά σκεύη που δεν είναι ασφαλή για χρήση στο φούρνο μικροκυμάτων." Εάν έχετε αμφιβολίες, μπορείτε να δοκιμάσετε το σκεύος ακολουθώντας την παρακάτω διαδικασία.

Δοκιμή Σκεύους:

1. Γεμίστε ένα δοχείο ασφαλές για μικροκύματα με 1 φλιτζάνι κρύο νερό (250^1) μαζί με το σκεύος που θέλετε να δοκιμάσετε.
2. Μαγειρέψτε στη μέγιστη ισχύ για 1 λεπτό.
3. Αγγίξτε προσεκτικά το σκεύος. Εάν το άδειο σκεύος είναι ζεστό, μη το χρησιμοποιείτε για μαγείρεμα σε μικροκύματα.
4. Μην υπερβαίνετε τον χρόνο μαγειρέματος 1 λεπτού.

λικά που μπορείτε να χρησιμοποιήσετε σε φούρνο μικροκυμάτων

Σκεύη	Παρατηρήσεις
Πιάτο για ρόδισμα	Ακολουθήστε τις οδηγίες του κατασκευαστή. Ο πάτος του πιάτου για ρόδισμα πρέπει να βρίσκεται τουλάχιστον 3/16 ίντσας (5mm) πάνω από τον περιστρεφόμενο δίσκο. Η λανθασμένη χρήση μπορεί να προκαλέσει θραύση του περιστρεφόμενου δίσκου. (Για το μοντέλο με περιστρεφόμενο δίσκο .)
Σερβίτσια	Μόνο ασφαλές για μικροκύματα. Ακολουθήστε τις οδηγίες του κατασκευαστή. Μην χρησιμοποιείτε ραγισμένα ή σπασμένα σκεύη .
Γυάλινα βάζα	Αφαιρείτε πάντα το καπάκι. Χρησιμοποιείτε μόνο για να ζεστάνετε το φαγητό μέχρι να γίνει απλώς χλιαρό. Τα περισσότερα γυάλινα βάζα δεν είναι ανθεκτικά στη θερμότητα και μπορεί να σπάσουν.
Γυάλινα σκεύη	Χρησιμοποιείτε μόνο ανθεκτικά στη θερμότητα γυάλινα σκεύη φούρνου. Βεβαιωθείτε ότι δεν υπά ρχει μεταλλικό περίγραμμα. Μην χρησιμοποιείτε ραγισμένα ή σπασμένα σκεύη .
Σακούλες μαγειρέματος για φούρνο	Ακολουθήστε τις οδηγίες του κατασκευαστή. Μην κλείνετε με μεταλλικό δεματικό. Κάντε σχισμές για να επιτρέψετε την έξοδο του ατμού .
Χάρτινα πιάτα και κούπες	Χρησιμοποιείτε μόνο για βραχυπρόθεσμο μαγείρεμα / ζέσταμα. Μην αφήνετε το φούρνο χωρίς επίβλεψη κατά το μαγείρεμα.
Χαρτοπετσέτες	Χρησιμοποιείτε για να καλύπτετε το φαγητό κατά το ζέσταμα και για την απορρόφηση λίπους. Χρησιμοποιείτε υπό επίβλεψη μόνο για βραχυπρόθεσμο μαγείρεμα.
Χαρτί περγαμην	Χρησιμοποιείτε ως κάλυμμα για να αποτρέψετε το πιτσίλισμα ή ως περιτύλιγμα για το μαγείρεμα στον ατμό.
Πλαστικό	Μόνο ασφαλές για μικροκύματα. Ακολουθείτε τις οδηγίες του κατασκευαστή. Πρέπει να φέρει την ένδειξη "Microwave Safe ". Ορισμένα πλαστικά δοχεία μαλακώνουν καθώς το φαγητό μέσα τους ζεσταίνεται. "Boiling bags" και πλαστικές σακούλες που κλείνουν σφιχτά πρέπει να σχίζονται, να τρυπιούνται ή να αερίζονται όπως υποδεικνύεται στη συσκευασία.
Πλαστική μεμβράνη	Μόνο ασφαλές για μικροκύματα. Χρησιμοποιείτε για να καλύπτετε το φαγητό κατά το μαγείρεμα για να διατηρείται η υγρασία. Μην επιτρέπετε στο πλαστικό περιτύλιγμα να ακουμπάει το φαγητό.
Θερμόμετρα	Μόνο ασφαλή για φούρνο μικροκυμάτων (θερμόμετρα κρέατος και καραμέλας).
Χαρτί κεριού	Χρησιμοποιήστε ως κάλυμμα για να αποτρέψετε το πιτσίλισμα και να διατηρήσετε την υγρασία.

Υλικά που πρέπει να αποφεύγονται στον φούρνο μικροκυμάτων

Σκεύη	Παρατηρήσεις
Δίσκος αλουμινίου Χάρτινο	Μπορεί να προκαλέσει σπινθήρες. Μεταφέρετε το φαγητό σε σκεύος ασφαλές για φούρνο μικροκυμάτων
κουτί τροφίμων με μεταλλική λαβή	Μπορεί να προκαλέσει σπινθήρες. Μεταφέρετε το φαγητό σε σκεύος ασφαλές για φούρνο μικροκυμάτων.
Μεταλλικά ή μεταλλικά διακοσμημένα σκεύη	Το μέταλλο προστατεύει το φαγητό από την ενέργεια μικροκυμάτων. Η μεταλλική επένδυση μπορεί να προκαλέσει σπινθήρες.
Μεταλλικά σύρματα στερέωσης	Μπορεί να προκαλέσει σπινθήρες και να προκαλέσει φωτιά στον φούρνο.
Χάρτινες σακούλες	Μπορεί να προκαλέσει φωτιά στον φούρνο.
Πλαστικό αφρώδες υλικό	Το πλαστικό αφρώδες υλικό μπορεί να λιώσει ή να μολύνει το υγρό στο εσωτερικό όταν εκτεθεί σε υψηλή θερμοκρασία.
Ξύλο	Το ξύλο θα στεγνώσει όταν χρησιμοποιείται στον φούρνο μικροκυμάτων και μπορεί να σπάσει ή να ραγίσει.

ΡΥΘΜΙΣΗ ΤΟΥ ΦΟΥΡΝΟΥ ΣΑΣ

Ονόματα μερών και αξεσουάρ φούρνου

Αφαιρέστε τον φούρνο και όλα τα υλικά από το κουτί και την κοιλότητα του φούρνου. Ο φούρνος σας συνοδεύεται από τα ακόλουθα αξεσουάρ:

Γυάλινος δίσκος	1
Μηχανισμός δακτυλίου περιστρεφόμενου δίσκου	1
Εγχειρίδιο οδηγιών	1

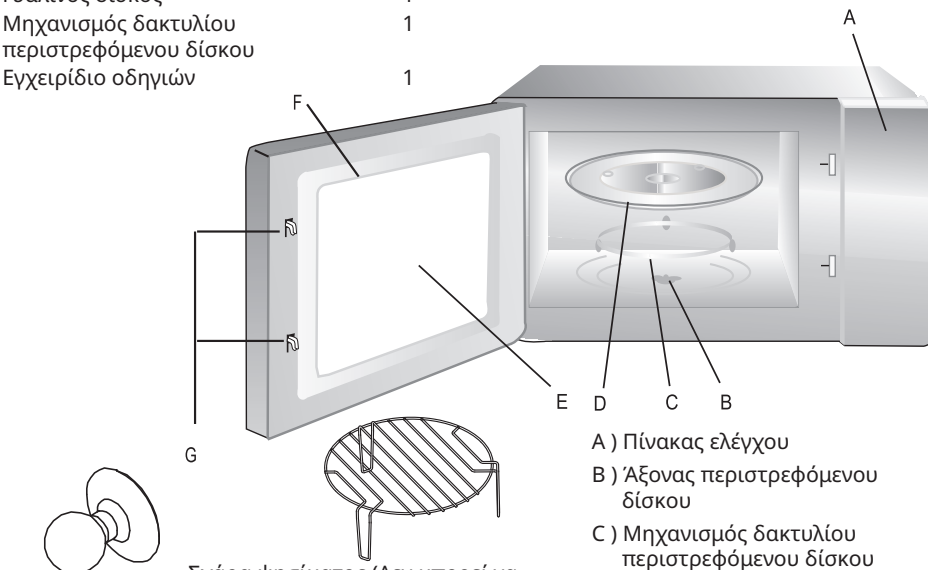

Βεντούζα

Σχάρα ψησίματος (Δεν μπορεί να χρησιμοποιηθεί στη λειτουργία μικροκυμάτων και πρέπει να τοποθετείται στον γυάλινο δίσκο)

A) Πίνακας ελέγχου

B) Άξονας περιστρεφόμενου δίσκου

C) Μηχανισμός δακτυλίου περιστρεφόμενου δίσκου

D) Γυάλινος δίσκος

E) Παράθυρο παρατήρησης

F) Σύνολο πόρτας

G) Σύστημα ασφαλείας κλειδώματος

Εγκατάσταση περιστρεφόμενου δίσκου

a . Μην τοποθετείτε ποτέ το γυάλινο δίσκο ανάποδα. Ο γυάλινος δίσκος δεν πρέπει ποτέ να περιορίζεται.

b . Πρέπει πάντα να χρησιμοποιούνται τόσο ο γυάλινος δίσκος όσο και το σύνολο δακτυλίου περιστρεφόμενου δίσκου κατά το μαγείρεμα.

c . Όλα τα τρόφιμα και τα δοχεία τροφίμων τοποθετούνται πάντα στον γυάλινο δίσκο για το μαγείρεμα.

d . Εάν ο γυάλινος δίσκος ή το σύνολο δακτυλίου περιστρεφόμενου δίσκου ραγίσει ή σπάσει, επικοινωνήστε με το πλησιέστερο εξουσιοδοτημένο κέντρο σέρβις.

Εγκατάσταση και σύνδεση

1. Αυτή η συσκευή προορίζεται μόνο για οικιακή χρήση.
2. Αυτός ο φούρνος προορίζεται μόνο για εντοιχισμένη χρήση. Δεν προορίζεται για χρήση σε πάγκο ή μέσα σε ντουλάπι.
3. Παρακαλούμε να τηρείτε τις ειδικές οδηγίες εγκατάστασης.
4. Η συσκευή μπορεί να εγκατασταθεί σε ντουλάπι τοίχου πλάτους 60 εκ.
5. Η συσκευή είναι εξοπλισμένη με φις και πρέπει να συνδέεται μόνο σε σωστά εγκατεστημένη πρίζα με γείωση.
6. Η τάση του δικτύου πρέπει να αντιστοιχεί στην τάση που αναγράφεται στην πινακίδα χαρακτηριστικών.
7. Η πρίζα πρέπει να εγκαθίσταται και το καλώδιο σύνδεσης να αντικαθίσταται μόνο από πληρεξούσιο ηλεκτρολόγο. Εάν το φις δεν είναι πλέον προσβάσιμο μετά την εγκατάσταση, πρέπει να υπάρχει στη μεριά της εγκατάστασης διακόπτης απομόνωσης με κενό επαφής τουλάχιστον 3 χιλιοστών.
8. Δεν πρέπει να χρησιμοποιούνται αντάπτορες, πολύπριζα και καλώδια επέκτασης. Η υπερφόρτωση μπορεί να προκαλέσει κίνδυνο πυρκαγιάς.
9. Μην τοποθετείτε κάτω από την επιφάνεια εργασίας και δεν πρέπει να εκτίθεται σε διαρροές από δοχεία πάνω σε επιφάνειες κάτω από τις οποίες είναι εγκατεστημένη η συσκευή.

Η προσβάσιμη επιφάνεια μπορεί να θερμανθεί κατά τη λειτουργία.

Οδηγίες Εγκατάστασης

Παρακαλούμε διαβάστε προσεκτικά το εγχειρίδιο πριν την εγκατάσταση

Παρακαλούμε σημειώστε
Ηλεκτρική σύνδεση

Ο φούρνος είναι εξοπλισμένος με φις και πρέπει να συνδεθεί μόνο σε σωστά εγκατεστημένη γειωμένη πρίζα. Η πρίζα πρέπει να εγκατασταθεί και το καλώδιο σύνδεσης να αντικατασταθεί μόνο από πληρεξούσιο ηλεκτρολόγο, και σύμφωνα με τους κατάλληλους κανονισμούς. Εάν το φις δεν είναι πλέον προσβάσιμο μετά την εγκατάσταση, πρέπει να υπάρχει διακόπτης απομόνωσης σε όλους τους πόλους στην πλευρά της εγκατάστασης με κενό επαφής τουλάχιστον 3 mm.

Το εντοιχισμένο ντουλάπι δεν πρέπει να έχει πίσω τοίχωμα πίσω από τη συσκευή.

Πρέπει να διατηρείται κενό μεταξύ του τοίχου και της βάσης της μονάδας από πάνω.

Το συγκεκριμένο μέγεθος του κενού μπορεί να αναφέρεται στα διαγράμματα.

Ελάχιστο ύψος εγκατάστασης: 85 cm.

Μην καλύπτετε τις οπές αερισμού και τις οπές αναρρόφησης.

Σημείωση:

Μην παγιδεύετε ή λυγίζετε το καλώδιο τροφοδοσίας. 595

Βίδα

Πλάκα στήριξης

Πλαστικό κάλυμμα κιτ περιθωρίου

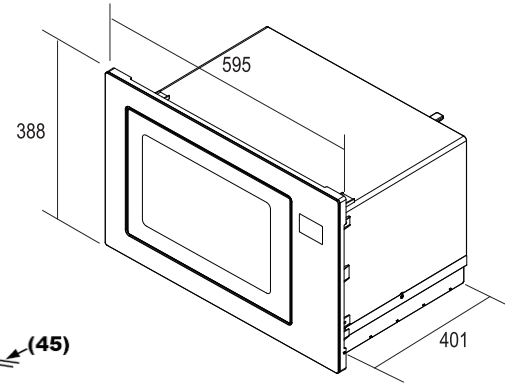

A. Εντοιχισμένα έπιπλα

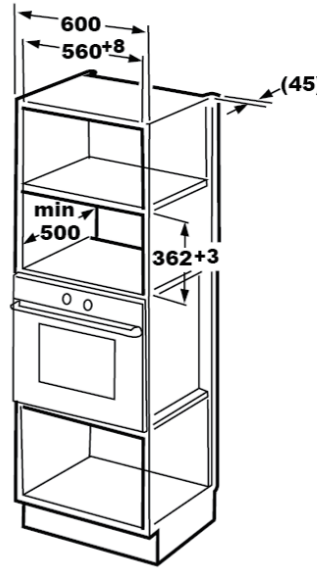

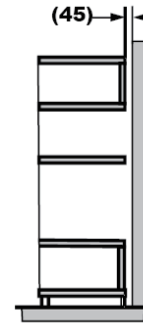

B. Προετοιμάστε το ντουλάπι

1. Διαβάστε τις οδηγίες στο ΠΡΟΤΥΠΟ ΚΑΤΩ ΝΤΟΥΛΑΠΙΟΥ, τοποθετήστε το πρότυπο στο κάτω επίπεδο του ντουλαπιού.

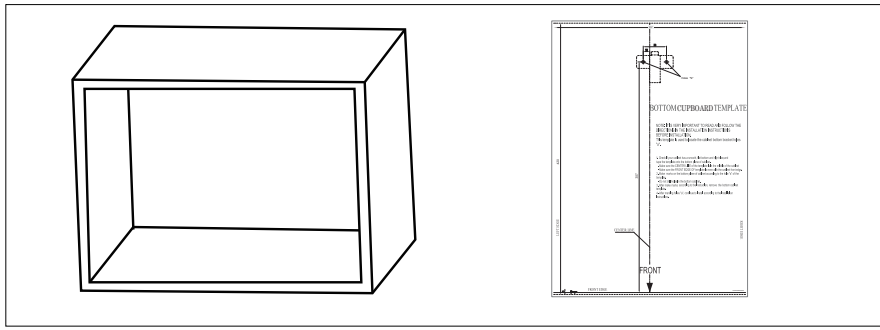

2. Κάντε τις σημάσεις στην κάτω επιφάνεια του ντουλαπιού σύμφωνα με τα σημάδια "a" του προτύπου.

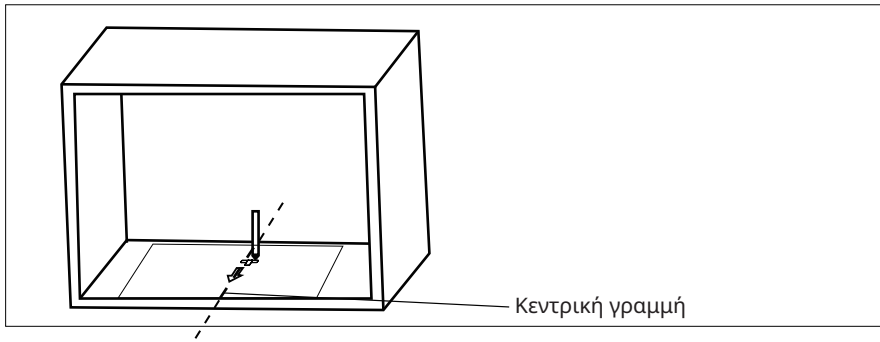

3. Αφαιρέστε το πρότυπο του κάτω ντουλαπιού και στερεώστε την πλάκα στήριξης με βίδα.

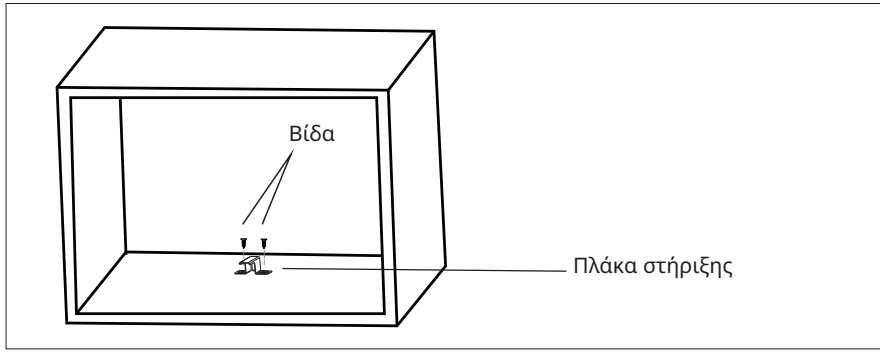

C. Εγκαταστήστε το φούρνο

4. Εγκαταστήστε το φούρνο στο ντουλάπι
   - Βεβαιωθείτε ότι το πίσω μέρος του φούρνου είναι κλειδωμένο με την πλάκα στήριξης.
   - Μην παγιδεύετε ή λυγίζετε το καλώδιο τροφοδοσίας.

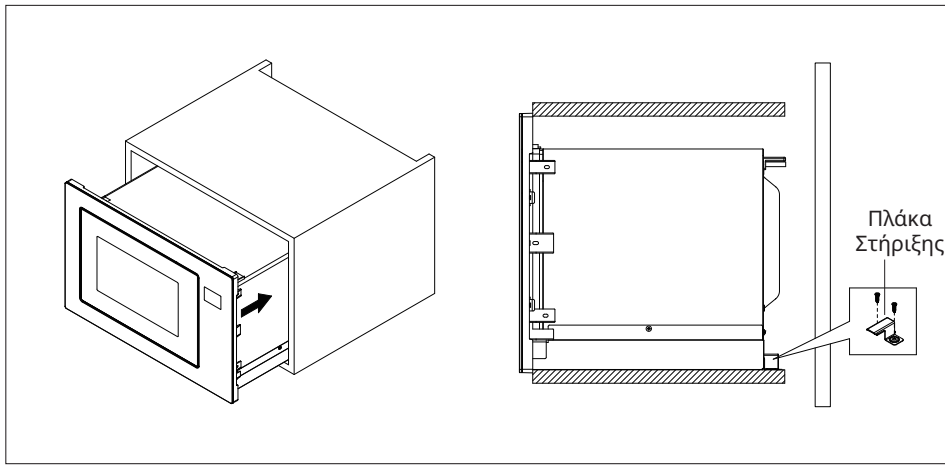

5. Ανοίξτε την πόρτα, στερεώστε το φούρνο στο ντουλάπι με βίδα, στην οπή εγκατάστασης.
   Στη συνέχεια στερεώστε το πλαστικό κάλυμμα του σετ περιθωρίου στην οπή εγκατάστασης.

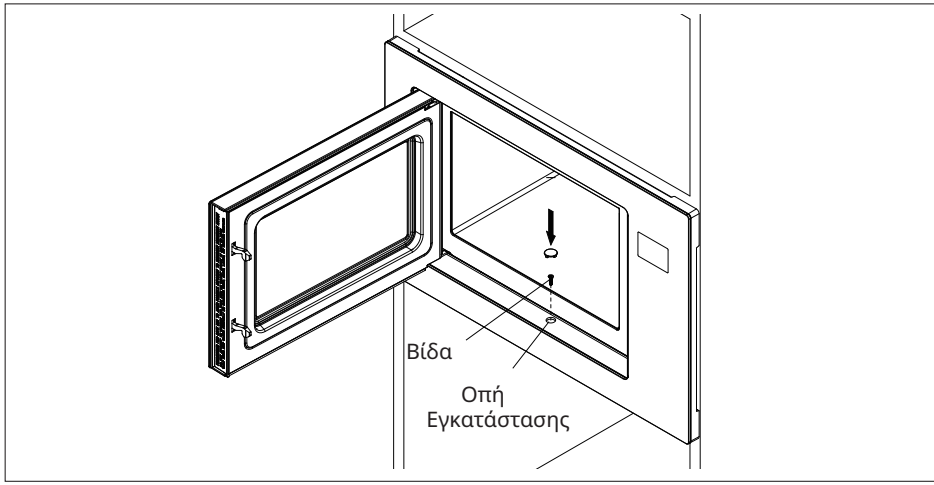

ΟΔΗΓΙΕΣ ΛΕΙΤΟΥΡΓΙΑΣ

Αυτός ο φούρνος μικροκυμάτων χρησιμοποιεί σύγχρονο ηλεκτρονικό έλεγχο για να προσαρμόζει τις παραμέτρους μαγειρέματος ώστε να καλύπτει καλύτερα τις ανάγκες σας στο μαγείρεμα.

1. Ρύθμιση Ρολογιού

Όταν ο φούρνος μικροκυμάτων τροφοδοτηθεί με ρεύμα, ο φούρνος θα εμφανίσει "0:00", ο βομβητής θα ηχήσει μία φορά.

1) Πατήστε " ⧖ | 🕒 " δύο φορές, το ψηφίο της ώρας θα αναβοσβήνει;
2) Πατήστε " — " ή " + " για να ρυθμίσετε τα ψηφία της ώρας, η εισαγόμενη ώρα πρέπει να είναι εντός 0--23.
3) Πατήστε " ⧖ | 🕒 ", τα ψηφία των λεπτών θα αναβοσβήνουν.
4) Γυρίστε " — " ή " + " για να ρυθμίσετε τα ψηφία των λεπτών, η εισαγόμενη ώρα πρέπει να είναι εντός 0--59.
5) Πατήστε " ⧖ | 🕒 " για να ολοκληρώσετε τη ρύθμιση του ρολογιού. Το ":" θα αναβοσβήνει, Η ρύθμιση του ρολογιού έχει ολοκληρωθεί.

Σημειώσεις:

1) Εάν το ρολόι δεν ρυθμιστεί, δεν θα λειτουργεί όταν τροφοδοτηθεί με ρε ύμα.
2) Κατά τη διαδικασία ρύθμισης του ρολογιού, αν πατήσετε " ▢ | ⏸ | ✕ ",ο φούρνος θα επιστρέψει αυτόματα στην προηγούμενη κατάσταση.

2. Μαγείρεμα με Φούρνο Μικροκυμάτων

1) Πατήστε το πλήκτρο " ≋ | ⎍ | ≋ ",μία φορά, και θα εμφανιστεί " P100 " .
2) Πατήστε επανειλημμένα το " ≋ | ⎍ | ≋ " ή πατήστε " — " ή " + " για να επιλέξετε την ισχύ μικροκυμάτων από 100 % έως 10 % . " P100 " , " P80 " , " P50 " , " P30 " , " P10 " θα εμφανιστούν με αυτή τη σειρά .
3) Stlačte " ▷ | +30 | OK " για επιβεβαίωση .
4) Stlačte " — " ή " + " για να ρυθμίσετε τον χρόνο μαγειρέματος . (Η ρύθμιση χρόνου πρέπει να είναι 0 : 05-95 : 00 .)
5) Stlačte " ▷ | +30 | OK " για να ξεκινήσει το μαγείρεμα .

ΣΗΜΕΙΩΣΗ :

οι ποσότητες βημάτων για τη ρύθμιση χρόνου του διακόπτη κωδικοποίησης είναι οι εξής :

0 --- 1	λεπτό	:	5 δευτερόλεπτα
1 --- 5	λεπτό	:	10 δευτερόλεπτα
5 --- 10	λεπτό	:	30 δευτερόλεπτα
10 --- 30	λεπτό	:	1 λεπτό
30 --- 95	λεπτό	:	5 λεπτά

Πίνακας Ισχύος Φούρνου Μικροκυμάτων

Ισχύς Φούρνου Μικροκυμάτων	100 %	80 %	50 %	30 %	10 %
Οθόνη	P100	P80	P50	P30	P10
Ισχύς	900W	720W	450W	270W	90W

3. Ψήσιμο με Γκριλ ή Συνδυασμό

Πατήστε " | | " μία φορά, η οθόνη θα εμφανίσει " P100 " , και πατήστε " | | " επανειλημμένα ή πατήστε το " — " ή " + " για να επιλέξετε την επιθυμητή ισχύ, και θα εμφανιστεί " G " , " C - 1 " ή " C - 2 " . για να ρυθμίσετε τον χρόνο μαγειρέματος" ▷ |+30| OK" " — " ή " + " για επιβεβαίωση, και ρυθμίστε από 0:05 έως 95:00.

Πατήστε ξανά " ▷ |+30| OK " για να ξεκινήσει το μαγείρεμα..

Παράδειγμα: Εάν θέλετε να χρησιμοποιήσετε 55% ισχύ μικροκυμάτων και 45% ισχύ γκριλ (C - 1) για μαγείρεμα 10 λεπτών, μπορείτε να λειτουργήσετε το φούρνο με τα παρακάτω βήματα.

1) Πατήστε " | | " μία φορά, η οθόνη εμφανίζει " P100 " .
2) Συνεχίστε να πατάτε " | | " μέχρι να εμφανιστεί στην οθόνη " C - 1 " .
3) Πατήστε " ▷ |+30| OK " για επιβεβαίωση .
4) Πατήστε " — " ή " + " να ρυθμίσετε τον χρόνο μαγειρέματος μέχρι ο φούρνος να εμφανίσει " 10:00 " .
5) Πατήστε " ▷ |+30| OK " για να ξεκινήσει το μαγείρεμα .

Οδηγίες Συνδυασμένης Ισχύος :

Πρόγραμμα	Οθόνη	Ισχύς Μικροκυμάτων	Ισχύς Γκριλ
Γκριλ	G	0% / OW	100 % / 1000W
Συνδυασμός 1	C - 1	55% / 495W	45% / 450W
Συνδυασμός 2	C - 2	36% / 324W	64% / 640W

Σημείωση :

Εάν περάσει το μισό του χρόνου ψησίματος στη σχάρα , ο φούρνος θα ηχήσει δύο φορές , και αυτό είναι φυσιολογικό . Για να έχετε καλύτερο αποτέλεσμα στο ψήσιμο του φαγητού , θα πρέπει να γυρίσετε το φαγητό , να κλείσετε την πόρτα , και στη συνέχεια να πατήσετε " ▷ |+30| OK " για να συνεχίσετε το μαγείρεμα . Εάν δεν γίνει καμία ενέργεια , ο φούρνος θα συνεχίσει να λειτουργεί .

4. Απόψυξη κατά Βάρος

1) Πατήστε " ⚖ | ⧖ " μία φορά , η οθόνη θα εμφανίσει " dEF1 " .
2) Πατήστε " — " ή " + " για να επιλέξετε το βάρος του φαγητού . Το εύρος βάρους είναι 100-2000g .
3) Πατήστε το πλήκτρο " ▷ | +30 | OK " για να ξεκινήσει η απόψυξη .

5. Απόψυξη κατά Χρόνο

1) Πατήστε " ⚖ | ⧖ " δύο φορές , η οθόνη θα εμφανίσει " dEF2 " .
2) Πατήστε " — " ή " + " για να επιλέξετε τον χρόνο μαγειρέματος . Ο μέγιστος χρόνος είναι 95 λεπτά.
3) Πατήστε το πλήκτρο " ▷ | +30 | OK " για να ξεκινήσει η απόψυξη.

6. Χρονόμετρο Κουζίνας

1) Πατήστε το " ⧖ | 🕒 " μία φορά, η οθόνη θα εμφανίσει 00:00.
2) Πατήστε " — " ή " + " για να εισάγετε το σωστό χρονόμετρο. (Ο μέγιστος χρόνος μαγειρέματος είναι 95 λεπτά) 3) Πατ
3) Πατ ήστε " ▷ | +30 | OK " για να επιβεβαιώσετε τη ρύθμιση.
4) Όταν φτάσει ο χρόνος κουζίνας, ο δείκτης του χρονόμετρου θα σβήσει. Το βομβητικό θα ηχήσει 5 φορές. Εάν έχει ρυθμιστεί το ρολόι (σύστημα 24 ωρών), η οθόνη θα εμφανίσει την τρέχουσα ώρα.

Σημείωση: Ο χρόνος κουζίνας διαφέρει από το σύστημα 24 ωρών. Το Χρονόμετρο Κουζίνας είναι ένα χρονόμετρο.

7. Αυτόματο Μενού

1) Σε κατάσταση αναμονής, πατήστε " + " για να επιλέξετε το μενού από "A1" έως "A8".
2) Πατήστε " ▷ | +30 | OK " για να επιβεβαιώσετε το μενού που επιλέξατε.
3) Πατήστε " — " ή " + " για να επιλέξετε το βάρος του φαγητού.
4) Πατήστε" ▷ | +30 | OK " για να ξεκινήσετε το μαγείρεμα.

8. Γρήγορο Μαγείρεμα

1) Σε κατάσταση αναμονής, πατήστε το πλήκτρο " ▷ | +30 | OK " για να μαγειρέψετε με 100% επίπεδο ισχύος για 30 δευτερό λεπτα. Κάθε πάτημα στο ίδιο πλήκτρο μπορεί να αυξήσει το χρόνο κατά 30 δευτερόλεπτα. Ο μέγιστος χρόνος μαγειρέματος είναι 95 λεπτά.
2) Κατά τη διάρκεια της λειτουργίας μικροκυμάτων, γκριλ, συνδυασμένου μαγειρέματος και απόψυξης με β άση το χρόνο, πατήστε " ▷ | +30 | OK " για να αυξήσετε το χρόνο μαγειρέματος.
3) Σε καταστάσεις αυτόματου μενού, πολυ-σταδιακού μαγειρέματος και απόψυξης με βάση το

βάρος, ο χρ όνος μαγειρέματος δεν μπορεί να αυξηθεί πατώντ

4) Σε κατάσταση αναμονής, πατήστε " ▬ " για να επιλέξετε το χρόνο μαγειρέματος. Στη συνέχεια πατήστε " ▷ |+30| ok " για να ξεκινήσετε το μαγείρεμα με μικροκύματα στο 100% επίπεδο ισχύος. Αυτό μπορεί να οριστεί ως το πρώτο στάδιο του πολυ-σταδιακού μαγειρέματος.

Το μενού διάγραμμα :

Μενού	Βάρος	Οθόνη
A1 Πίτσα	200 g	200
	400 g	400
A2 Κρέας	250 g	250
	350 g	350
	450 g	450
A3 Λαχανικό	200 g	200
	300 g	300
	400 g	400
A4 Ζυμαρικά	50 g (με 450 g κρύο νερό)	50
	100 g (με 800 g κρύο νερό)	100
A5 Πατάτα	200 g	200
	400 g	400
	600 g	600
A6 Ψάρι	250 g	250
	350 g	350
	450 g	450
A7 Ποτό	1 φλιτζάνι (120 ml)	1
	2 φλιτζάνια (240 ml)	2
	3 φλιτζάνια (360 ml)	3
A8 Ποπ κορν	50 g	50
	100 g	100

9.Μαγείρεμα πολλαπλών σταδίων

Μπορούν να οριστούν το πολύ δύο στάδια. Εάν ένα από τα στάδια είναι απόψυξη, πρέπει να τοποθετηθεί στο πρώτο στάδιο. Το βομβητικό θα ηχήσει μία φορά μετά από κάθε στάδιο και θα ξεκινήσει το επόμενο στάδιο.

Σημείωση: Το αυτόματο μενού δεν μπορεί να οριστεί ως ένα από τα πολλαπλά στάδια.

Παράδειγμα: αν θέλετε να αποψύξετε το φαγητό για 5 λεπτά, και στη συνέχεια να μαγειρέψετε με 80% ισχύ μικροκυμάτων για 7 λεπτά. Τα βήματα είναι τα εξής:

1) Πατήστε " | "δύο φορές, η οθόνη εμφανίζει "dEF2".
2) Πατήστε " — " ή " + " για να ρυθμίσετε τον χρόνο απόψυξης στα 5 λεπτά;
3) Πατήστε " | | " μία φορά, η οθόνη θα εμφανίσει "P100".
4) Πατήστε " — " ή " + " για να επιλέξετε την ισχύ μικροκυμάτων μέχρι να εμφανιστεί "P80";
5) Πατήστε " ▷ | +30 | OK " για επιβεβαίωση, η οθόνη θα εμφανίσει " P80 " .
6) Πατήστε " — " ή " + " για να ρυθμίσετε τον χρόνο μαγειρέματος στα 7 λεπτά ;
7) Πατήστε " ▷ | +30 | OK " για να ξεκινήσει το μαγείρεμα .

10. Λειτουργία Κλειδώματος για Παιδιά

Κλείδωμα : Σε κατάσταση αναμονής, πατήστε " ▢ | II | ✕ " για 3 δευτερόλεπτα, θα ακουστεί ένας μακρύς ήχος που δηλώνει την είσοδο στην κατάσταση κλειδώματος για παιδιά και θα εμφανιστεί η τρέχουσα ώρα αν έχει ρυθμιστεί, διαφορετικά, η οθόνη θα εμφανίσει " 0:00 " .

Απενεργοποίηση κλειδώματος : Σε κλειδωμένη κατάσταση, πατήστε " ▢ | II | ✕ "
για 3 δευτερόλεπτα, θα ακουστεί ένας μακρύς " ήχος " που δηλώνει ότι το κλείδωμα απελευθερώθηκε .

11. Λειτουργία Ερώτησης

1) Σε καταστάσεις μαγειρέματος με μικροκύματα, γκριλ και συνδυασμό. Πατήστε " | | ", η τρέχουσα ισχύς θα εμφανιστεί για 2-3 δευτερόλεπτα .

2) Κατά τη διάρκεια του μαγειρέματος, πατήστε " ⧖ | 🕒 " για να ελέγξετε την τρέχουσα ώρα.

12. Προδιαγραφές

1) Πρέπει να πατηθεί το " ▷ | +30 | OK " για να συνεχιστεί το μαγείρεμα αν η πόρτα ανοίξει κατά τη διάρκεια του μαγειρέματος ;
2) Μόλις οριστεί το πρόγραμμα μαγειρέματος, αν δεν πατηθεί το " ▷ | +30 | OK " μέσα σε 5 λεπτά. Η τρέχουσα ώρα θα εμφανιστεί. Η ρύθμιση θα ακυρωθεί.
3) Ο βομβητής ηχεί μία φορά με αποτελεσματικό πάτημα, το αναποτελεσματικό πάτημα δεν θα έχει απόκριση.

13. Η λάμπα του φούρνου

Μετά το μαγείρεμα, η λάμπα του φούρνου θα σβήσει αν η πόρτα κλείσει. Αν η πόρτα παραμείνει ανοιχτή πάνω από 10 λεπτά χωρίς λειτουργία, η λάμπα θα σβήσει αυτόματα.

14. Η ηλεκτρική πόρτα του φούρνου

1) Πατήστε το κουμπί " ⎕ ", η πόρτα του φούρνου θα ανοίξει. Αν το κουμπί δεν λειτουργεί, παρακαλώ ανοίξτε την πόρτα με το βεντούζα. Ανατρέξτε στις παρακάτω εικόνες.

Σημειώσεις :

1) Εάν η ηλεκτρική πόρτα αποτύχει , ο βομβητής θα ηχ ήσει οκτώ φορές , η οθόνη εμφανίζει " E - 3 " .
2) Μετά το πάτημα του κουμπιού “ ⎕ ",οποιαδήποτε πλήκτρα είναι άκυρα .

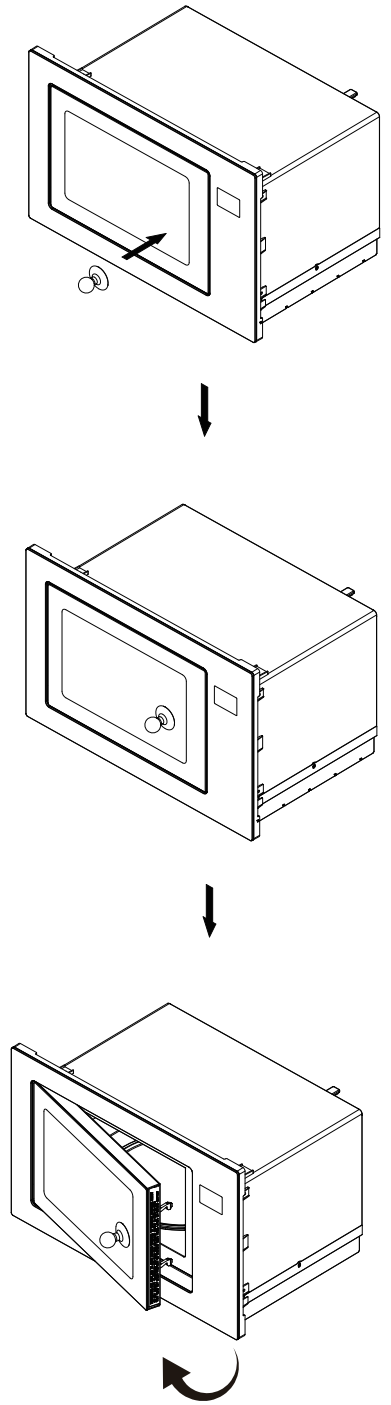

Επίλυση προβλημάτων

Κανονικό	
Ο φούρνος μικροκυμάτων παρεμβαίνει στη λήψη τηλεόρασης	Η λήψη ραδιοφώνου και τηλεόρασης μπορεί να παρεμποδιστεί όταν ο φούρνος μικροκυμάτων λειτουργεί . Είναι παρόμοιο με την παρεμβολή μικρών ηλεκτρικ ών συσκευών, όπως μίξερ, ηλεκτρική σκούπα και ηλεκτρικός ανεμιστήρας. Είναι φυσιολογικό.
Αμυδρό φως φούρνου	Σε μαγείρεμα με χαμηλή ισχύ μικροκυμάτων, το φως του φούρνου μπορεί να γίνει αμυδρό. Είναι φυσιολογικό.
Συμπύκνωση ατμού στην πόρτα, ζεστ ός αέρας από τις σχισμές	Κατά το μαγείρεμα, μπορεί να βγαίνει ατμός από το φαγητό. Οι περισσότεροι θα βγουν από τις σχισμές. Αλλά κάποιοι μπορεί να συσσωρευτούν σε δροσερό μέρος όπως η πόρτα του φούρνου. Είναι φυσιολογικό.
Ο φούρνος ξεκίνησε κατά λάθος χωρίς φαγητό μέσα.	Απαγορεύεται η λειτουργία της συσκευής χωρίς φαγητό μέσα. Είναι πολύ επικίνδυνο.

Πρόβλημα	Πιθανή Αιτία	Αντιμετώπιση
Ο φούρνος δεν μπορείνα ξεκινήσει.	(1) Το καλώδιο ρεύματος δεν εί ναι καλά συνδεδεμένο.	Αποσυνδέστε. Στη συνέχεια συνδέστε ξανά μετά από 10 δευτερόλεπτα.
	(2) Φυσίγγιο καίγεται ή ο διακ όπτης κυκλώματος λειτουργεί .	Αντικαταστήστε το φυσίγγιο ή επαναφέρετε τον διακόπτη κυκλώματος (επισκευή από επαγγελματικό προσωπικό της εταιρείας μας).
	(3) Πρόβλημα με την πρίζα.	Δοκιμάστε την πρίζα με άλλες ηλεκτρικ ές συσκευές.
Rúra nehreje.	(4) Η πόρτα δεν κλείνει καλά .	Κλείστε καλά την πόρτα.

Σύμφωνα με την Οδηγία για τα Απόβλητα Ηλεκτρικού και Ηλεκτρονικού Εξοπλισμού (WEEE) η WEEE πρέπει να συλλέγεται και να επεξεργάζεται ξεχωριστά. Εάν στο μέλλον χρειαστεί να απορρίψετε αυτό το προϊόν, παρακαλούμε ΜΗΝ το απορρίπτετε μαζί με τα οικιακά απορρίμματα . Παρακαλούμε στείλτε αυτό το προϊόν σε σημεία συλλογής WEEE όπου υπάρχουν διαθέσιμα.

FÖRSIKTIGHETSÅTGÄRDERFÖR ATT UNDVIKA MÖJLIG EXPONERING FÖR ÖVERDRIVEN MIKROVÅGSENERGI

(a) Försök inte att använda denna ugn med dörren öppen eftersom detta kan leda till skadlig exponering för mikrovågsenergi. Det är viktigt att inte bryta eller manipulera säkerhetsbrytarna.

(b) Placera inga föremål mellan ugnens front och dörren eller låt smuts eller rengöringsmedelsrester samlas på tätningsytorna.

(c) VARNING: Om dörren eller dörrtätningarna är skadade får ugnen inte användas förrän den har reparerats av en behörig person.

TILLÄGG

Om apparaten inte hålls ren kan dess yta försämras, vilket kan påverka apparatens livslängd och leda till en farlig situation.

Specifikationer

Modell:	MICROWAVE 38
Märkspänning / Frekvens:	230 V ~ 50 Hz
Märkt ingångseffekt (mikrovågor):	1450 W
Märkt uteffekt (mikrovågor):	900 W
Märkströmförbrukning (Grill) :	1000 W
Produktdimension	595 * 401 * 388 mm

VIKTIGA SÄKERHETSINSTRUKTIONER

VARNING

För att minska risken för brand, elektrisk stöt, personskada eller exponering för överdriven mikrovågsugnenergi vid användning av din apparat, följ grundläggande försiktighetsåtgärder, inklusive

1. Läs och följ särskilt: "FÖRSIKTIGHETSÅTGÄRDER FÖR ATT UNDVIKA MÖJLIG EXPONERING FÖR ÖVERDRIVEN MIKROVÅGSENERGI".
2. Denna apparat kan användas av barn från 8 år och uppåt samt personer med nedsatt fysisk, sensorisk eller mental förmåga eller brist på erfarenhet och kunskap om de har fått övervakning eller instruktioner om hur apparaten används på ett säkert sätt och förstår de risker som är involverade. Barn får inte leka med apparaten. Rengöring och användarunderhåll får inte utföras av barn om de inte är äldre än 8 år och under uppsikt. Barn under 8 år ska hållas borta om de inte är under ständig uppsikt.
3. Håll apparaten och dess sladd utom räckhåll för barn under 8 år.
4. Om nätsladden är skadad måste den bytas ut av tillverkaren, dess serviceombud eller liknande kvalificerade personer för att undvika fara. (För apparat med typ Y-anslutning)
5. VARNING: Se till att apparaten är avstängd innan lampan byts för att undvika risk för elektrisk stöt.
6. VARNING: Det är farligt för någon annan än en kompetent person att utföra service eller reparation som innebär borttagning av ett skydd som skyddar mot exponering för mikrovågsenergi.
7. VARNING: Vätskor och andra livsmedel får inte värmas i förseglade behållare eftersom de kan explodera.
8. När du värmer mat i plast- eller pappersbehållare, håll ett öga på ugnen på grund av risken för antändning.
9. Använd endast redskap som är lämpliga för användning i mikrovågsugnar.
10. Om rök observeras, stäng av eller dra ur apparaten och håll dörren stängd för att kväva eventuella lågor.
11. Uppvärmning av drycker i mikrovågsugn kan resultera i fördröjd eruptiv kokning, därför måste försiktighet iakttas vid hantering av behållaren.
12. Innehållet i nappflaskor och burkar med barnmat ska röras om eller skakas och temperaturen kontrolleras före konsumtion för att undvika brännskador.
13. Ägg i skal och hela hårdkokta ägg bör inte värmas i mikrovågsugnar eftersom de kan explodera, även efter att mikrovågsuppvärmningen har avslutats.
14. Ugnens insida bör rengöras regelbundet och eventuella matrester tas bort.
15. Underlåtenhet att hålla ugnen ren kan leda till försämring av ytan som kan påverka apparatens livslängd negativt och eventuellt resultera i en farlig situation.
16. Använd endast den temperaturgivare som rekommenderas för denna ugn. (För ugnar som är utrustade med möjlighet att använda en temperaturkänslig givare.)
17. Mikrovågsugnen måste användas med den dekorativa dörren öppen. (För ugnar med dekorativ dörr.)
18. Denna apparat är avsedd att användas i hushåll och liknande tillämpningar såsom:
    - -personalens köksområden i butiker, kontor och andra arbetsmiljöer;
    - -av kunder i hotell, motell och andra bostadsliknande miljöer;
    - -lantgårdar;
    - -miljöer av typen bed and breakfast.
19. Mikrovågsugnen är avsedd för uppvärmning av mat och dryck. Torkning av mat eller kläder samt uppvärmning av värmekuddar, tofflor, svampar, fuktiga trasor och liknande kan leda till risk för skada, antändning eller brand.
20. Metallbehållare för mat och dryck är inte tillåtna vid mikrovågsugnsanvändning.
21. Apparaten får inte rengöras med ångtvätt.
22. Var försiktig så att roterande tallriken inte förskjuts när behållare tas ut ur apparaten. (För fasta apparater och inbyggda apparater som används lika med eller högre än 900 mm ovanför golvet och som har avtagbara roterande

tallrikar. Men detta gäller inte för apparater med horisontellt bottenhängda dörrar.)

23. Mikrovågsugnen är avsedd att användas inbyggd.
24. Ångrengörare får inte användas.
25. Ytan på en förvaringslåda kan bli varm.
26. VARNING: Apparaten och dess åtkomliga delar blir varma under användning. Var försiktig för att undvika att röra vid värmeelement. Barn under 8 år ska hållas borta om de inte är under ständig uppsikt.
27. Under användning blir apparaten varm. Var försiktig för att undvika att röra vid värmeelementen inne i ugnen.
28. VARNING: Åtkomliga delar kan bli varma under användning. Små barn bör hållas borta.
29. Apparaten får inte installeras bakom en dekorativ dörr för att undvika överhettning. (Detta gäller inte för apparater med dekorativ dörr.)
30. VARNING: När apparaten används i kombinationsläge bör barn endast använda ugnen under vuxen övervakning på grund av de temperaturer som uppstår.
31. Använd inte starka slipande rengöringsmedel eller vassa metallskrapor för att rengöra ugnens dörrglas eftersom de kan repa ytan, vilket kan leda till att glaset splittras.
32. VARNING: Se till att utrymmet inte innehåller några föremål eller redskap som inte är lämpliga för användning i mikrovågsugnen innan du använder apparaten.
33. VARNING: Använd inte utrymmet för att förvara brännbara produkter, köksredskap eller mat och liknande när mikrovågsugnen inte används.

LÄS NOGA OCH SPARA FÖR FRAMTIDA REFERENS
ENDAST FÖR HUSHÅLLSANVÄNDNING
(INTE FÖR KOMMERSIELLT BRUK)

För att minska risken för personskador - Jordningsinstallation

FARA

Risk för elektrisk stöt Att röra vid vissa av de interna komponenterna kan orsaka allvarlig personskada eller dödsfall. Montera inte isär denna apparat.

VARNING

Risk för elektrisk stöt Felaktig användning av jordningen kan resultera i elektrisk stöt. Anslut inte till ett uttag förrän apparaten är korrekt installerad och jo

Denna apparat måste vara jordad. Vid en elektrisk kortslutning minskar jordningen risken för elektrisk stöt genom att ge en flyktväg för den elektriska strömmen.

Denna apparat är utrustad med en sladd som har en jordledare med jordad kontakt.

Kontakten måste anslutas till ett uttag som är korrekt installerat och jordat.

Kontakta en kvalificerad elektriker eller servicetekniker om jordningsanvisningarna inte är helt förstådda eller om det råder tvekan om apparaten är korrekt jordad.

Om det är nödvändigt att använda en förlängningssladd, använd endast en 3-ledare förlängningssladd

1. En kort strömkabel medföljer för att minska riskerna. som kan uppstå genom att fastna i eller dsnubbla över en längre sladd.
2. Om en lång sladd eller förlängningssladd används:
   1) Den märkta elektriska belastningen för sladden eller förlängningssladden bör vara minst lika hög som apparatens elektriska belastning.
   2) Förlängningssladden måste vara en jordad 3-ledare.
   3) Den långa sladden bör placeras så att den inte hänger över bänkskivan eller bordsskivan där barn kan dra i den eller snubbla över den oavsiktligt.

RENGÖRING

Se till att koppla ur apparaten från strömkällan.

1. Rengör ugnsutrymmet efter användning med en lätt fuktad trasa.
2. Rengör tillbehören på vanligt sätt i tvålvatten.
3. Dörrkarmen, tätningen och närliggande delar måste rengöras noggrant med en fuktig trasa när de är smutsiga.
4. Använd inte starka slipande rengöringsmedel eller vassa metallskrapor för att rengöra ugnens dörrglas eftersom de kan repa ytan, vilket kan leda till att glaset splittras.
5. Rengöringstips --- För enklare rengöring av utrymmet som maten kan komma i kontakt med: Placera en halv citron i en skål, tillsätt 300 ml (1/2 pint) vatten och värm på 100 % mikrovågsstyrka i 10 minuter. Torka ugnen ren med en mjuk, torr trasa.

RED- SKAP

VARNING

Det är farligt för någon annan än en

kompetent person att utföra någon service eller reparations-operation som innebär borttagning av ett skydd som ger skydd mot exponering för mikrovågsenergi.

Se instruktionerna om " Material som kan användas i mikrovågsugn eller som bör undvikas i mikrovågsugn." " Det kan finnas vissa icke-metalliska redskap som inte är säkra att använda för mikrovågstillagning." Om du är osäker kan du testa det aktuella redskapet enligt nedanstående procedur

Redskapstest:

1. Fyll en mikrovågssäker behållare med 1 kopp kallt vatten (250 ml) tillsammans med det aktuellaredskapet
2. Tillaga på maximal effekt i 1 minut.
3. Känn försiktigt på redskapet. Om det tomma redskapet är varmt, använd det inte för mikrovågstillagning.
4. Överskrid inte 1 minuts tillagningstid.

Material som kan användas i mikrovågsugn

Redskap	Anmärkningar
Bruningsform	Följ tillverkarens instruktioner. Botten på bruningsformen måste vara minst 3/16 tum (5 mm) ovanför roterande tallriken. Felaktig användning kan orsaka att roterande tallriken går sönder. (För modellen med roterande tallrik.)
Servis	Endast mikrovågssäkert. Följ tillverkarens instruktioner. Använd inte spruckna eller flisade kärl.
Glasburkar	Ta alltid bort locket. Använd endast för att värma mat tills den är precis varm. De flesta glasburkar är inte värmetåliga och kan gå sönder.
Glassware	Endast värmetåligt ugnsglas. Se till att det inte finns någon metallkant. Använd inte spruckna eller flisiga kärl.
Ugnsgrytpåsar	Följ tillverkarens instruktioner. Stäng inte med metalltråd. Gör skåror för att låta ånga slippa ut.
Pappersassietter och koppar	Använd endast för kortvarig matlagning/uppvärmning. Lämna inte ugnen utan uppsikt under matlagning.
Pappershanddukar	Använd för att täcka mat vid uppvärmning och för att absorbera fett. Använd under övervakning endast för kortvarig matlagning.
Bakplåtspapper	Använd som lock för att förhindra stänk eller som omslag för ångning.
Plast	Endast mikrovågssäkert. Följ tillverkarens instruktioner. Bör vara märkt "Microwave Safe" . Vissa plastbehållare mjuknar när maten inuti blir varm. "Kokpåsar" och tätt förslutna plastpåsar bör skåras, punkteras eller ventileras enligt förpackningens anvisningar.
Plastfolie	Endast mikrovågssäkert. Använd för att täcka mat under tillagning för att behålla fukt. Låt inte plastfolie vidröra maten.
Termometrar	Endast mikrovågssäkra (kött- och godistermometrar).
Vaxpapper	Använd som lock för att förhindra stänk och behålla fukt.

Material som bör undvikas i mikrovågsugn

Redskap	Anmärkningar
Aluminiumbricka	Kan orsaka gnistbildning. Överför maten till en mikrovågssäker form.
Matkartong med metallhandtag	Kan orsaka gnistbildning. Överför maten till en mikrovågssäker form.
Metall- eller metallkantade redskap	Metall skärmar av maten från mikrovågsenergi. Metallkant kan orsaka gnistbildning.
Metallklämmor	Kan orsaka gnistbildning och kan orsaka brand i ugnen.
Papperspåsar	Kan orsaka brand i ugnen.
Plastskum	Plastskum kan smälta eller kontaminera vätskan inuti vid hög temperatur.
Trä	Trä torkar ut vid användning i mikrovågsugn och kan spricka eller gå sönder.

INSTALLATION AV DIN UGN

Namn på ugnens delar och tillbehör

Ta ut ugnen och allt material från kartongen och ugnsutrymmet. Din ugn levereras med följande tillbehör:

Glasbricka	1
Roterande tallriksring	1
Bruksanvisning	1

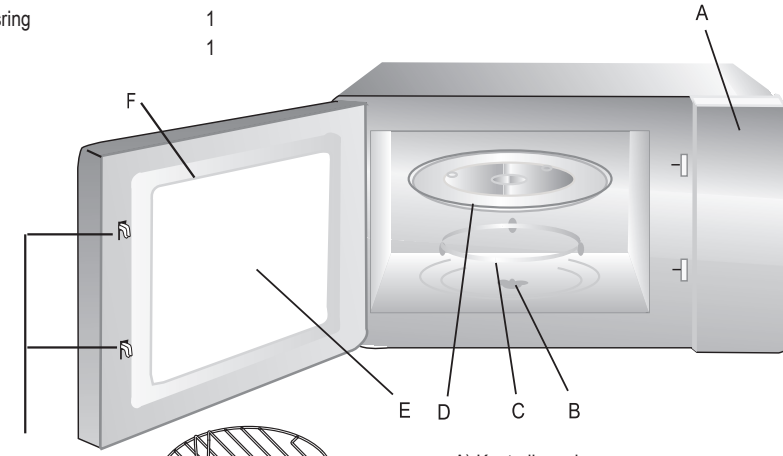

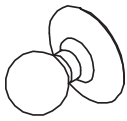

Sugpropp

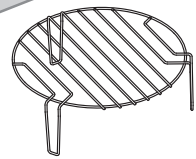

Grillgaller (Kan inte användas i mikrovågsfunktionen och måste placeras på glasbrickan)

A) Kontrollpanel
B) Roterande tallrikaxel
C) Roterande tallriksring
D) Glasbricka
E) Observationsfönster
F) Dörrenhet
G) Säkerhetsbrytarsystem

Installation av roterande tallrik

a. Placera aldrig glasskivan upp och ner. Glasskivan får aldrig begränsas.
b. Både glasskivan och roterande tallriksring måste alltid användas under matlagning.
c. All mat och matbehållare placeras alltid på glasskivan för matlagning.
d. Om glasskivan eller roterande tallriksring spricker eller går sönder, kontakta närmaste auktoriserade servicecenter.

Installation och anslutning

1. Denna apparat är endast avsedd för hushållsbruk.
2. Denna ugn är endast avsedd för inbyggnad. Den är inte avsedd för bänkanvändning eller för användning inuti ett skåp.
3. Vänligen följ de särskilda installationsanvisningarna.
4. Apparaten kan installeras i ett väggskåp med en bredd på 60 cm.
5. Apparaten är försedd med en kontakt och får endast anslutas till en korrekt installerad jordad kontakt.
6. Nätspänningen måste motsvara spänningen som anges på typskylten.
7. Kontakten måste installeras och anslutningskabeln får endast bytas ut av en kvalificerad elektriker. Om kontakten inte längre är åtkomlig efter installationen måste en allpolig frånskiljare finnas på installationssidan med en kontaktspalt på minst 3 mm.
8. Adaptrar, grenuttag och förlängningssladdar får inte användas. Överbelastning kan medföra brandrisk.
9. Använd inte under arbetsytan och den får inte utsättas för spill från behållare på ytor under vilka apparaten är installerad.

Den åtkomliga ytan kan bli varm under drift.

Installationsanvisningar

Vänligen läs manualen noggrantföre installation

Observera

Elektrisk anslutning

Ugnen är försedd med en kontakt och får endast anslutas till ett korrekt installerat jorduttag. Kontakten får endast installeras och anslutningskabeln får endast bytas ut av en kvalificerad elektriker, och i enlighet med gällande föreskrifter.

Om kontakten inte längre är åtkomlig efter installationen måste en allpolig isoleringsbrytare finnas på installationssidan med en kontaktspalt på minst 3 mm.

Det inbyggda skåpet får inte ha en bakvägg bakom apparaten.

Ett mellanrum måste upprätthållas mellan väggen och basen på enheten ovanför.

Specifik storlek på mellanrummet kan refereras till i diagrammen.

Minsta installationshöjd: 85 cm.

Täck inte ventilationsspringor och sugöppningar.

Observera:

Kläm inte fast eller böj strömkabeln.

Skruv

Monteringsplatta

Plastöverdrag för trim-kit

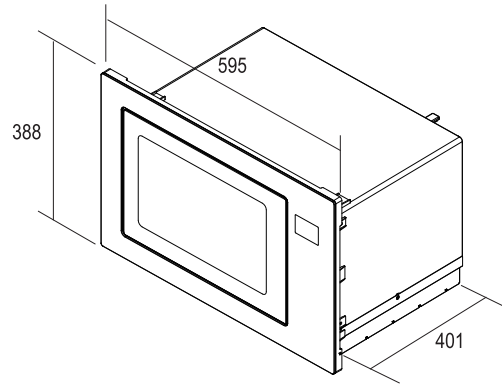

A. Inbyggd möbel

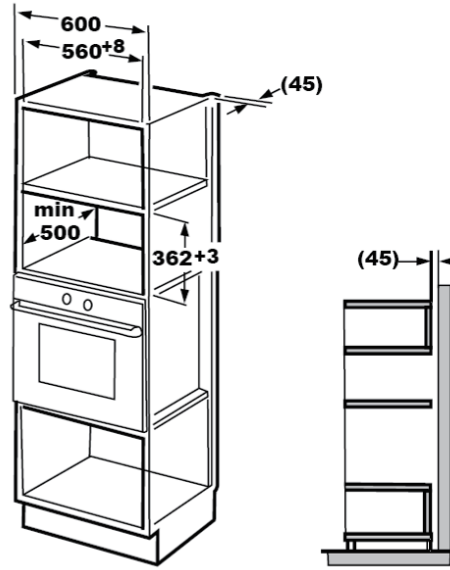

B.Förbered skåpet

1. Läs instruktionen på BOTTEN SKÅPMALLEN, placera mallen på skåpets bottenplan.

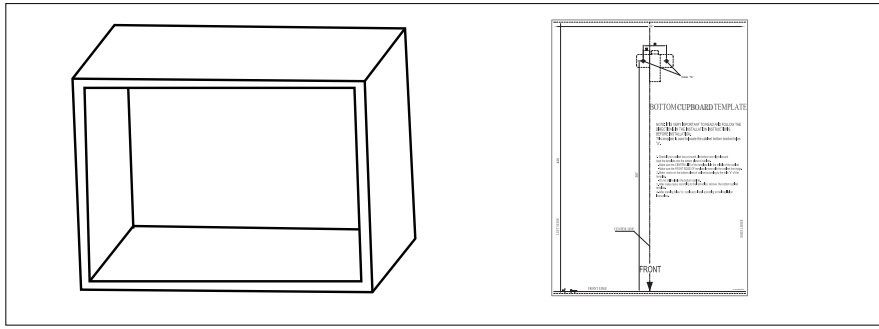

2. Gör markeringarna på skåpets bottenplan enligt markeringarna "a" på mallen.

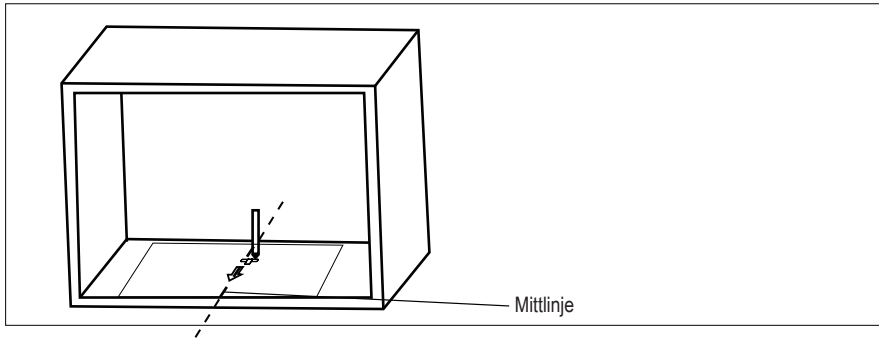

3. Ta bort bottenmallen för skåpet och fäst monteringsplattan med skruv.

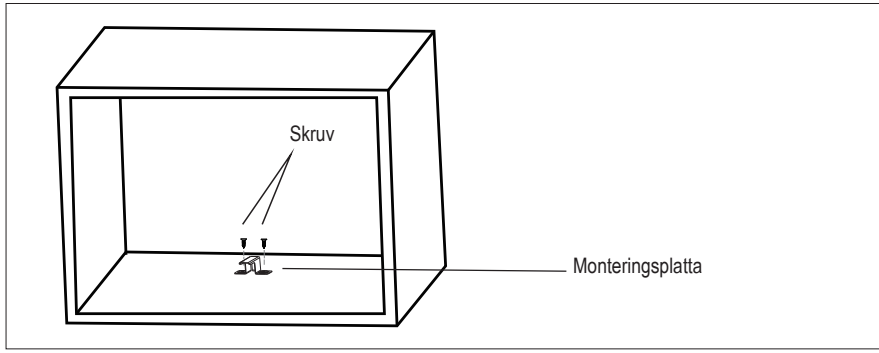

C. Installera ugnen

4. Installera ugnen i skåpet
   - Se till att baksidan av ugnen är låst med monteringsplattan.
   - Kläm eller böj inte elkabeln.

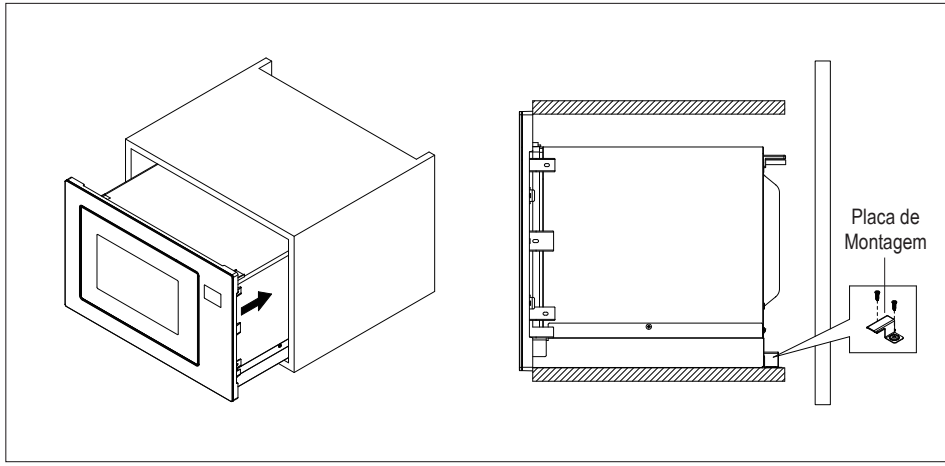

5. Öppna dörren, fäst ugnen i skåpet med skruv i installationshålet.
   Fäst sedan plastlocket från trim-kitet på installationshålet.

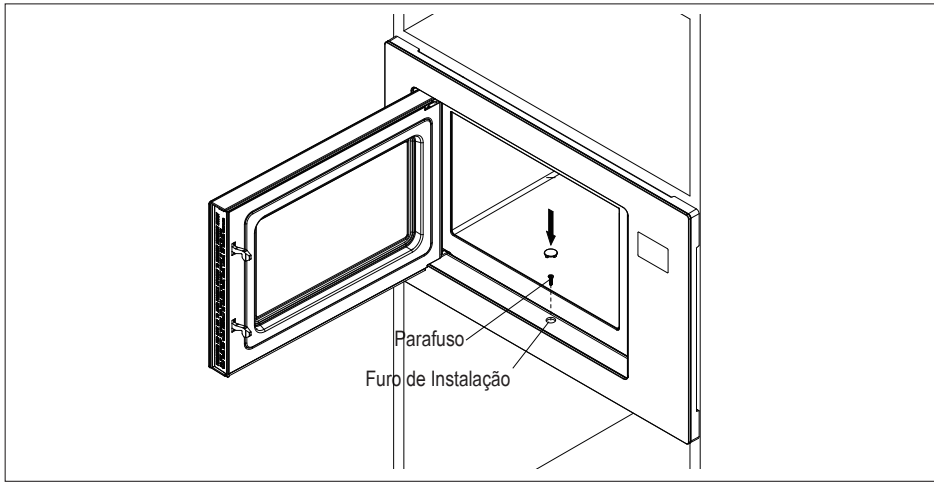

BRUKSANVISNING

Denna mikrovågsugn använder modern elektronisk styrning för att justera matlagningsparametrar för att bättre möta dina behov vid matlagning.

1. Klockinställning

När mikrovågsugnen får ström, visar ugnen "0:00" och en summer ljuder en gång.

1) Tryck " ⧖ | 🕒 " två gånger, timsiffran blinkar;
2) Tryck " — " eller " + " för att justera timsiffrorna, den inmatade tiden ska vara mellan 0–23.
3) Tryck " ⧖ | 🕒 ", minutsiffrorna kommer att blinka.
4) Vrid " — " eller " + " för att justera minutsiffrorna, den inmatade tiden ska vara mellan 0–59.
5) Tryck " ⧖ | 🕒 " för att avsluta klockinställningen. ":" kommer att blinka, Klockinställningen är klar.

Anmärkningar:

1) Om klockan inte är inställd, fungerar den inte när den är påslagen.
2) Under klockinställningen, om du trycker på " ▢ | II | ✕ ", återgår ugnen automatiskt till föregående status.

2. Mikrovågsugns Tillagning

1) Tryck på " ≋ | ⁓ | ≋ " -knappen en gång, och " P100 " visas.
2) Tryck upprepade gånger på " ≋ | ⁓ | ≋ " och " — " eller " + " för att välja mikrovågsugns effekt från 100 % till 10 %. " P100 ", " P80 ", " P50 ", " P30 ", " P10 " visas i ordning.
3) Tryck på " ▷ | +30 | OK " för att bekräfta.
4) Tryck på " — " eller " + " för att justera tillagningstiden. (Tidsinställningen bör vara 0 : 05-95 : 00.)
5) Tryck på " ▷ | +30 | OK " för att starta tillagningen.

OBS:

stegmängderna för justering av tid på kodningsbrytaren är följande:

0 --- 1	min	:	5 sekunder
1 --- 5	min	:	10 sekunder
5 --- 10	min	:	30 sekunder
10 --- 30	min	:	1 minut
30 --- 95	min	:	5 minuter

Mikrovågsugnens effektdiagram

Mikrovågsugnseffekt	100 %	80 %	50 %	30 %	10 %
Display	P100	P80	P50	P30	P10
Kraft	900W	720W	450W	270W	90W

3. Grill eller Combi . Matlagning

Tryck på " | | " en gång, skärmen visar " P100 " , och tryck

" | | " upprepade gånger eller tryck på " — " eller " + " för att välja önskad effekt, och " G " , " C - 1 " eller " C - 2 " visas. Tryck sedan på " ▷ \| +30 \| OK" för " — " eller " + " för att ställa in tillagningstid att bekräfta, och ställ in från 0:05 till 95:00.

Tryck på " ▷ \| +30 \| OK " igen för att starta matlagningen.

Exempel: Om du vill använda 55 % mikrovågs effekt och 45 % grilleffekt (C - 1) för att laga mat i 10 minuter, kan du använda ugnen enligt följande steg.

1) Tryck på " | | " en gång, skärmen visar " P100 " .
2) Fortsätt att trycka på " | | " tills skärmen visar " C - 1 " .
3) Tryck på" ▷ \| +30 \| OK " för att bekräfta.
4) Tryck på " — " eller " + " för att justera tillagningstiden tills ugnen visar " 10:00 " .
5)) Tryck på " ▷ \| +30 \| OK " för att starta tillagningen..

Instruktioner för kombinationseffekt :

Program	Display	Mikrovågs Effekt	Grill Effekt
Grill	G	0% / OW	100 % / 1000W
Combi.1	C - 1	55% / 495W	45% / 450W
Combi.2	C - 2	36% / 324W	64% / 640W

Observera:

Om halva grilltiden har passerat, ljuder ugnen två gånger, och detta är normalt.
För att få en bättre effekt vid grillning av mat bör du vända maten, stänga dörren och sedan trycka på " ▷ \| +30 \| OK " för att fortsätta tillagningen. Om ingen åtgärd vidtas fortsätter ugnen att arbeta.

4. Upptining efter vikt

1) Tryck på " | " en gång, skärmen visar "dEF1".
2) Tryck på " — " eller " + " " för att välja matens vikt. Viktintervallet är 100-2000g.
3) Tryck på " ▷ \| +30 \| OK " för att starta upptiningen.

5. Upptining efter tid

1) Tryck på " | " två gånger, skärmen visar "dEF2".

2) Tryck " — " eller " + " för att välja tillagningstid. Maximal tid är 95 minuter.

3) Tryck på " ▷ | +30 | OK " -knappen för att starta upptining.

6. Köksklocka

1) Tryck på " ⧖ | 🕒 " I en gång, skärmen visar 00:00.

2) Tryck på " — " eller " + " för att ange rätt timer. (Maximal tillagningstid är 95 minuter)

3) Tryck på " ▷ | +30 | OK " för att bekräfta inställningen.

4) När kökstiden är nådd slocknar timerindikatorn. Buzzer ljuder 5 gånger. Om klockan har ställts in (24-timmars system) visar skärmen aktuell tid.

Observera: Köksklockan skiljer sig från 24-timmars systemet. Köksklocka är en timer.

7. Automatiskt Meny

1) I vänteläge, tryck på " + " för att välja meny från "A1" till "A8".

2) Tryck på " ▷ | +30 | OK " för att bekräfta vald meny.

3) Tryck på " — " eller " + " för att välja matens vikt.

4) Tryck på " ▷ | +30 | OK " för att starta tillagningen.

8. Snabb matlagning

1) I vänteläge, tryck på " ▷ | +30 | OK " "-knappen för att laga mat med 100 % effekt i 30 sekunder. Varje tryck på samma knapp kan öka tiden med 30 sekunder. Maximal tillagningstid är 95 minuter.

2) Under mikrovågs-, grill-, kombinationsmatlagning och upptining efter tid, tryck på " ▷ | +30 | OK " för att öka tillagningstiden.

3) Under tillstånd för automatmeny, flerstegs-matlagning och upptining efter vikt kan tillagningstiden inte ökas genom att trycka

4) I vänteläge, tryck på " — " för att välja tillagningstid. Tryck sedan " ▷ | +30 | OK " för att starta mikrovågsugnstillagning med 100 % effekt.
Detta kan ställas in som första steg i flerstegs-matlagning.

Menydiagrammet :

Meny	Vikt	Display
A1 Pizza	200 g	200
	400 g	400
A2 Kött	250 g	250
	350 g	350
	450 g	450
A3 Grönsak	200 g	200
	300 g	300
	400 g	400
A4 Pasta	50 g (med 450 g kallt vatten)	50
	100 g (med 800 g kallt vatten)	100
A5 Potatis	200 g	200
	400 g	400
	600 g	600
A6 Fisk	250 g	250
	350 g	350
	450 g	450
A7 Dryck	1 kopp (120 ml)	1
	2 koppar(240 ml)	2
	3 koppar(360 ml)	3
A8 Popcorn	50 g	50
	100 g	100

9. Flerstegs tillagning

Maximalt kan två steg ställas in. Om ett steg är upptining, ska det placeras i första steget. Bip-ljudet kommer att ljuda en gång efter varje steg och nästa steg börjar.

Observera: Automatmeny kan inte ställas in som ett av flerstegen.

Exempel: om du vill tina maten i 5 minuter, och sedan tillaga med 80 % mikrovågsstyrka i 7 minuter. Stegen är följande:

1) Tryck på " | " två gånger, skärmen visar "dEF2".
2) Tryck på " — " eller " + " pför att justera upptiningstiden till 5 minuter;
3) Tryck på " | | | " en gång, skärmen visar "P100".
4) Tryck på " — " eller " + " för att välja mikrovågsstyrka tills "P80" visas;
5) Tryck på " ▷ | +30 | OK " för att bekräfta, skärmen visar " P80 "..
6) Tryck på " — " eller " + " för att justera tillagningstiden till 7 minuter ;
7) Tryck på " ▷ | +30 | OK " för att starta tillagningen.

10. Barnsäkerhetslås

Lås: I vänteläge, tryck på " ▢ | II | ✕ " i 3 sekunder, det hörs en lång signal som indikerar att barnlåset aktiveras och aktuell tid visas om tiden har ställts in, annars visar skärmen " 0:00 ".

Avaktivering av lås: I låst läge, tryck på " ▢ | II | ✕ " i 3 sekunder, det hörs en lång " signal " som indikerar att låset är borttaget.

11. Förfrågningsfunktion

1) I tillagningslägena mikrovågsugn, grill och kombination. Tryck på " | | | " den aktuella effekten visas i 2-3 sekunder.
2) Under matlagning, tryck på " ⧖ | 🕒 " för att kontrollera aktuell tid.

12. Specifikation

1) " ▷ | +30 | OK " måste tryckas för att fortsätta matlagningen om dörren öppnas under matlagning;
2) När matlagningsprogrammet har ställts in, och " ▷ | +30 | OK " inte trycks inom 5 minuter. Den aktuella tiden visas. Inställningen kommer att avbrytas.
3) Summern ljuder en gång vid effektivt tryck, ineffektivt tryck ger inget svar.

13. Ugnslampan

Efter matlagning släcks ugnslampan om dörren är stängd. Om dörren är öppen i över 10 minuter utan användning släcks lampan automatiskt.

14. Den elektriska ugnsdörren

1) Tryck på " ", knappen, ugnsdörren öppnas. Om knappen inte fungerar, öppna dörren med sugkoppen. Se följande bilder

Anmärkningar :

1) Om den elektriska dörren inte fungerar, kommer summern att ljuda åtta gånger, skärmen visar " E - 3 ".
2) Efter att ha tryckt på " " -knappen är alla andra tangenter ogiltiga.

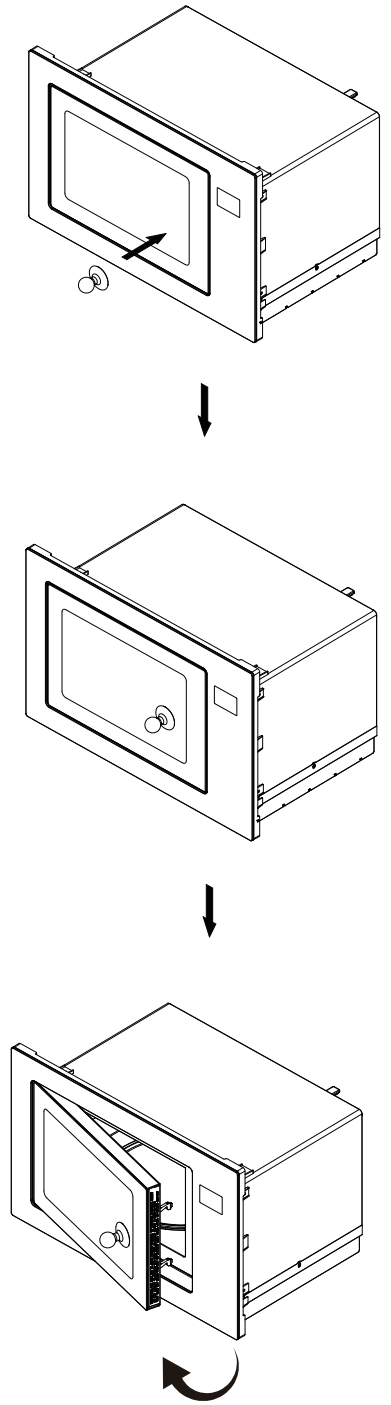

Felsökning

Normal	
Mikrovågsugn som stör TV-mottagning	Radio- och TV-mottagning kan störas när mikrovågsugnen är igång. Det liknar störningar från små elektriska apparater, som mixer, dammsugare och elektrisl Det är normalt.
Svagt ugnsljus	Vid mikrovågsuppvärmning med låg effekt kan ugnsljuset bli svagt. Det är normalt.
Ånga samlas på dörren, varm luft ut från ventiler	Vid matlagning kan ånga komma ut från maten. Det mesta kommer ut genom ventilerna. Men en del kan samlas på kalla platser som ugnsdörren. Det är normalt.
Ugn startade av misstag utan mat inuti.	Det är förbjudet att köra apparaten utan mat inuti. Det är mycket farligt.

Problem	Möjlig orsak	Åtgärd
Ugn kan inte startas.	(1) Strömkabeln är inte ordentligt inkopplad.	Dra ur kontakten. Sätt sedan i kontakten igen efter 10 sekunder.
	(2) Säkring har gått eller strömställare har löst ut.	Byt säkring eller återställ strömställare (repareras av professionell personal från vårt företag
	(3) Problem med uttaget.	Testa uttaget med andra elektriska apparater.
Ugn värmer inte.	(4) Dörren är inte ordentligt stängd.	Stäng dörren ordentligt.

Enligt direktivet om avfall av elektrisk och elektronisk utrustning (WEEE) ska WEEE samlas in och behandlas separat. Om du i framtiden behöver kassera denna produkt, vänligen kassera den INTE med hushållsavfall. Vänligen lämna denna produkt till WEEE-insamlingsplatser där sådana

VAROTOIMET MAHDOLLISESTA YLIMÄÄRÄISELLE MIKROAALTOENERGIALLE ALTISTUMISELTA VÄLTTÄMISEKSI

(a) Älä yritä käyttää tätä uunia oven ollessa auki, sillä se voi aiheuttaa haitallista altistumista mikroaaltosäteilylle. On tärkeää, ettei turvalukkoja rikota tai niihin kajota.

(b) Älä aseta mitään esinettä uunin etupinnan ja oven väliin äläkä anna lian tai puhdistusainejäämien kerääntyä tiivistepintoihin.

(c) VAROITUS: Jos ovi tai oven tiivisteet ovat vaurioituneet, uunia ei saa käyttää ennen kuin pätevä henkilö on korjannut ne.

LISÄYS

Jos laitetta ei pidetä puhtaana, sen pinta voi heikentyä, mikä voi vaikuttaa laitteen käyttöikään ja johtaa vaaratilanteeseen.

Tekniset tiedot

Malli:	MICROWAVE 38
Nimellisjännite/ taajuus:	230 V ~ 50 Hz
Nimellisteho (mikroaaltouuni):	1450 W
Nimellisteho ulostulo (mikroaaltouuni):	900 W
Nimellisteho (Grilli) :	1000 W
Tuotteen mitat	595 * 401 * 388 mm

TÄRKEÄT TURVALLISUUSOHJEET

VAROITUS

Tulipalon, sähköiskun, henkilövahinkojen tai liiallisen mikroaaltouunisäteilyn vaaran vähentämiseksi käytettäessä laitetta, noudata perusvarotoimia, mukaan lukien seuraavat :

1. Lue ja noudata erityisesti : " VAROTOIMET MAHDOLLISESTA LIIALLISESTA MIKROAALTOENERGIALLE ALTISTUMISESTA VÄLTTÄMISEKSI ".
2. Tätä laitetta voivat käyttää 8 vuotta täyttäneet lapset sekä henkilöt, joilla on rajoittuneet fyysiset, aistilliset tai henkiset kyvyt tai kokemuksen puute edellyttäen, että heitä valvotaan tai heille annetaan ohjeita laitteen turvallisesta käytöstä ja he ymmärtävät siihen liittyvät vaarat. Lapset eivät saa leikkiä laitteella. Laitteen puhdistus ja käyttäjän huolto eivät saa olla lasten tehtävänä, elleivät he ole yli 8-vuotiaita ja valvottuja. Alle 8-vuotiaat lapset on pidettävä poissa laitteesta, ellei heitä valvota jatkuvasti.
3. Pidä laite ja sen johto alle 8-vuotiaiden lasten ulottumattomissa.
4. Jos virtajohto on vaurioitunut, se on vaihdettava valmistajan, sen huoltoliikkeen tai vastaavasti pätevien henkilöiden toimesta vaaran välttämiseksi. (Laitteelle, jossa on tyyppi Y -liitin
5. VAROITUS: Varmista, että laite on sammutettu ennen lampun vaihtamista sähköiskun vaaran välttämiseksi.
6. VAROITUS: On vaarallista, että muut kuin pätevät henkilöt suorittavat huolto- tai korjaustoimenpiteitä, jotka edellyttävät suojakannen poistamista, joka suojaa mikroaaltosäteilyn altistumiselta
7. VAROITUS: Nesteitä ja muita ruokia ei saa lämmittää suljetuissa astioissa, koska ne voivat räjähtää
8. Kun lämmität ruokaa muovi- tai paperiastioissa, valvo uunia syttymisvaaran vuoksi.
9. Käytä vain mikroaaltouuniin soveltuvia astioita.
10. Jos savua havaitaan, kytke laite pois päältä tai irrota pistoke ja pidä ovi suljettuna sammuttamaan mahdolliset liekit.
11. Juomien mikroaaltokuumennus voi aiheuttaav viivästyneen räjähtävän kiehumisen, joten astian käsittelyssä on oltava varovainen.
12. Ruuanlämmitettävien pullojen ja vauvanruokapurkkien sisältö tulee sekoittaa tai ravistaa ja lämpötila tarkistaa ennen nauttimista palovammojen välttämiseksi.
13. Kananmunia kuorineen ja kokonaisia kovaksi keitettyjä munia ei tule lämmittää mikroaaltouunissa, koska ne voivat räjähtää jopa mikroaaltolämmityksen päätyttyä.
14. Uuni tulee puhdistaa säännöllisesti ja kaikki ruokajäämät poistaa.
15. Uunin puhtaanapidon laiminlyönti voi johtaa pinnan heikkenemiseen, mikä voi vaikuttaa laitteen käyttöikään haitallisesti ja mahdollisesti aiheuttaa vaaratilanteen.
16. Käytä vain tämän uunin kanssa suositeltua lämpötila-anturia. (Uuneille, joissa on mahdollisuus käyttää lämpötila-anturia.)
17. Mikroaaltouunia on käytettävä koristeellisen oven ollessa auki. (Uuneissa, joissa on koristeellinen ovi.)
18. Tämä laite on tarkoitettu käytettäväksi kotitalouksissa ja vastaavissa sovelluksissa, kuten:
    - henkilökunnan keittiötiloissa kaupoissa, toimistoissa ja muissa työympäristöissä;
    - asiakkaiden käytössä hotelleissa, motelleissa ja muissa asuinympäristöissä;
    - maatiloilla;
    - aamiaismajoitustyylisissä ympäristöissä.
19. Mikroaaltouuni on tarkoitettu ruoan ja juomien lämmittämiseen. Ruoan tai vaatteiden kuivaaminen sekä lämmitystyynyjen, tohvelien, sienien, kosteiden liinojen ja vastaavien lämmittäminen voi aiheuttaa loukkaantumisvaaran, syttymisvaaran tai tulipalon
20. Metalliset astiat ruoalle ja juomille eivät olesallittuja mikroaaltokäytön aikana.
21. Laitetta ei saa puhdistaa höyrypuhdistimella.
22. On oltava varovainen, ettei pyörivää alustaa siirretä astioita poistettaessa laitteesta. (Kiinteille laitteille ja

sisäänrakennettaville laitteille, joita käytetään vähintään 900 mm:n korkeudella lattiasta ja joissa on irrotettavat pyörivät alustat. Tämä ei kuitenkaan koske laitteita, joissa on vaakasuora alhaalta saranoitu ovi.)

23. Mikroaaltouunia on tarkoitettu käytettäväksi sisäänrakennettuna.
24. Höyrypuhdistinta ei saa käyttää.
25. Säilytyslaatikon pinta voi kuumentua.
26. VAROITUS: Laite ja sen ulottuvilla olevat osat kuumenevat käytön aikana. On varottava koskettamasta lämmityselementtejä. Alle 8-vuotiaat lapset on pidettävä poissa, ellei heitä valvota jatkuvasti.
27. Käytön aikana laite kuumenee. On varottava koskettamasta uunin sisällä olevia lämmityselementtejä.
28. VAROITUS: Ulottuvilla olevat osat voivat kuumentua käytön aikana. Pienet lapset on pidettävä poissa.
29. Laitetta ei saa asentaa koristeoven taakse ylikuumenemisen välttämiseksi. (Tämä ei koske laitteita, joissa on koristeellinen ovi.)
30. VAROITUS: Kun laitetta käytetään yhdistelmätilassa, lasten tulee käyttää uunia vain aikuisen valvonnassa lämpötilojen vuoksi.
31. Älä käytä kovia hankaavia puhdistusaineita tai teräviä metallisia kaapimia uunin oven lasin puhdistamiseen, sillä ne voivat naarmuttaa pintaa, mikä voi johtaa lasin rikkoutumiseen.
32. VAROITUS: Varmista, ettei uunin ontelossa ole esineitä tai astioita, jotka eivät sovellu mikroaaltouunin käyttöön ennen laitteen käynnistämistä.
33. VAROITUS: Älä käytä onteloa syttyvien tuotteiden, keittiövälineiden tai ruoan ja vastaavien säilytykseen, kun mikroaaltouuni ei ole käytössä.

LUE HUOLELLISESTI JA SÄILYTÄ TULEVAA TARVETTA VARTEN
KOTITALOUSKÄYTTÖÖN VAIN
(EI KAU- PALLISEEN KÄYTTÖÖN)

VAARAN VÄHENTÄMISEKSI HENKILÖVAHINKOJA VARTEN MAADOITUSASENNUS

VAARA

Sähköiskun vaara Sisäosiin koskeminen voi aiheuttaa vakavia henkilövahinkoja tai kuoleman. Älä pura tätä laitetta.

VAROITUS

Sähköiskun vaara Maadoituksen virheellinen käyttö voi aiheuttaa sähköiskun. Älä kytke pistoketta pistorasiaan ennen kuin laite on asianmukaisesti asennettu ja maadoitettu

Tämä laite on maadoitettava. Sähköisen oikosulun sattuessa maadoitus vähentää sähköiskun riskiä tarjoamalla sähkövirralle poistotien.

Tässä laitteessa on johto, jossa on maadoitusjohto ja maadoituspistoke.

Pistoke on kytkettävä pistorasiaan, joka on asianmukaisesti asennettu ja maadoitettu.

Kysy neuvoa pätevöityneeltä sähköasentajalta tai huoltomieheltä,jos maadoitusohjeita ei ymmärretä täysin tai epäilet laitteen asianmukaista maadoitusta Jos jatkojohtoa on välttämätöntä käyttää, käytä vain 3-johtimista jatkojohtoa.

1. Lyhyt virtajohto on toimitettu riskien vähentämiseksi. jotka johtuvat pidemmän johdon sotkeentumisesta tai kompastumisesta.
2. Jos käytetään pitkää johdosarjaa tai jatkojohtoa:
   1) Johdosarjan tai jatkojohdon merkitty sähkötehoarvo on oltava vähintään yhtä suuri kuin laitteen sähkötehoarvo.
   2) Jatkojohdon on oltava maadoitettu 3-johtiminen johto.
   3) Pitkä johto on järjestettävä siten, ettei se roiku työtason tai pöydän yli, mistä lapset voivat vetää sitä tai johon voi kompastua vahingossa.

PUHDISTUS

Varmista, että laite on irrotettu virtalähteestä.

1. Puhdista uunin sisätila käytön jälkeen kevyesti kostutetulla liinalla.
2. Puhdista lisävarusteet tavalliseen tapaan saippuavedessä.
3. Oven kehys, tiiviste ja viereiset osat on puhdistettava huolellisesti kostealla liinalla, kun ne ovat likaiset.
4. Älä käytä kovia hankaavia puhdistusaineita tai teräviä metallisia kaapimia uunin oven lasin puhdistamiseen, sillä ne voivat naarmuttaa pintaa, mikä voi johtaa lasin rikkoutumiseen.
5. Puhdistusvinkki --- Helpompaa puhdistusta varten, kun ruoka voi koskettaa uunin sisäseiniä: Laita puoli sitruunaa kulhoon, lisää 300 ml (1/2 pinttiä) vettä ja lämmitä 100 % mikroaaltoteholla 10 minuuttia. Pyyhi uuni puhtaaksi pehmeällä, kuivalla liinalla.

ASTIAT

VAROITUS

Henkilövahinkojen vaara

On vaarallista, että muut kuin pätevä henkilö suorittavat huolto- tai korjaustoimenpiteitä, jotka edellyttävät suojakannen poistamista, joka suojaa mikroaaltosäteilyn altistumiselta.

Katso ohjeet kohdasta " Materiaalit, joita voit käyttää mikroaaltouunissa tai joita tulee välttää mikroaaltouunissa. " "Joitakin ei-metallisia astioita ei välttämättä ole turvallista käyttää mikroaaltouunissa. " Jos olet epävarma, voit testata kyseisen astian alla olevan menettelyn mukaisesti

Astian testi:

1. Täytä mikroaaltouuninkestävä astia yhdellä kupillisella kylmää vettä (250 ml) ja laita mukaan testattava astia.
2. Kypsennä täydellä teholla 1 minuutti.
3. Tunne varovasti astia. Jos tyhjä astia on lämmin, älä käytä sitä mikroaaltoruokien valmistukseen.
4. Älä ylitä 1 minuutin kypsennysaikaa.

Materiaaleja, joita voit käyttää mikroaaltouunissa

Astiat	Huomautukset
Ruskistusastia	Noudata valmistajan ohjeita. Ruskistusastian pohjan on oltava vähintään 3/16 tuumaa (5 mm) kääntöpöydän yläpuolella. Väärä käyttö voi aiheuttaa kääntöpöydän rikkoutumisen. (Mallissa, jossa on pyörivä alusta.)
Pöytäastiat	Vain mikroaaltouuniin sopiva. Noudata valmistajan ohjeita. Älä käytä haljenneita tai lohkeilleita astioita.
Lasipurkit	Poista aina kansi. Käytä vain ruoan lämmittämiseen juuri lämpimäksi. Useimmat lasipurkit eivät kestä kuumuutta ja voivat rikkoutua.
Lasitavarat	Käytä vain kuumuutta kestävää uunilasia. Varmista, ettei siinäole metallireunusta. Älä käytä haljenneita tai lohkeilleita astioita.
Uunissa kypsennettävät pussit	Noudata valmistajan ohjeita. Älä sulje metallinarulla. Tee viillot höyryn poistumista varten.
Paperilautaset jakupit	Käytä vain lyhytaikaiseen kypsentämiseen/lämmittämiseen. Älä jätä uunia valvomatta kypsennyksen aikana.
Paperipyyhkeet	Käytä ruoan peittämiseen uudelleenlämmityksessä ja rasvan imeytymisen estämiseksi. Käytä valvonnassa vain lyhytaikaiseen kypsentämiseen.
Leivinpaperi	Käytä peitteenä roiskeiden estämiseksi tai kääreenä höyryttämiseen.
Muovi	Vain mikroaaltouuniin sopiva. Noudata valmistajan ohjeita. Pitäisi olla merkitty "Microwave Safe". Jotkut muovipakkaukset pehmenevät ruoan lämmetessä. "Keitto- tai kiehumispussit" ja tiiviisti suljetut muovipussit tulee viiltää, puhkaista tai tuulettaa pakkauksen ohjeiden mukaan.
Muovikelmu	Vain mikroaaltouuniin sopiva. Käytä ruoan peittämiseen kypsennyksen aikana kosteuden säilyttämiseksi. Älä anna muovikelmun koskettaa ruokaa.
Lämpömittarit	Vain mikroaaltouuniin sopivat (liha- ja karkkilämpömittarit).
Vahapaperi	Käytä peitteenä roiskeiden estämiseksi ja kosteuden säilyttämiseksi.

Materiaaleja, joita tulee välttää mikroaaltouunissa

Astiat	Huomautukset
Alumiinivuoka	Voi aiheuttaa kipinöintiä. Siirrä ruoka mikroaaltouuniin sopivaan astiaan.
Ruokakartonki, jossa metallikahva	Voi aiheuttaa kipinöintiä. Siirrä ruoka mikroaaltouuniin sopivaan astiaan.
Metalliset tai metallireunaiset astiat	Metalli suojaa ruokaa mikroaaltosäteilyltä. Metallireunus voi aiheuttaa kipinöintiä.
Metalliset kiinnitysnauhat	Voi aiheuttaa kipinöintiä ja saattaa sytyttää tulipalon uunissa.
Paperipussit	Voi aiheuttaa tulipalon uunissa.
Muovivaahto	Muovivaahto voi sulaa tai saastuttaa nestettä kuumennettaessa.
Puu	Puu kuivuu mikroaaltouunissa ja voi haljeta tai halkeilla.

UUNIN ASENNUS

Uunin osienja lisävarusteiden nimet

Poista uuni ja kaikki materiaalit pahvilaatikosta ja uunin ontelosta. Uunisi mukana tulee seuraavat lisävarusteet:

Lasialusta	1
Pyörivän alustan rengas	1
Käyttöohje	1

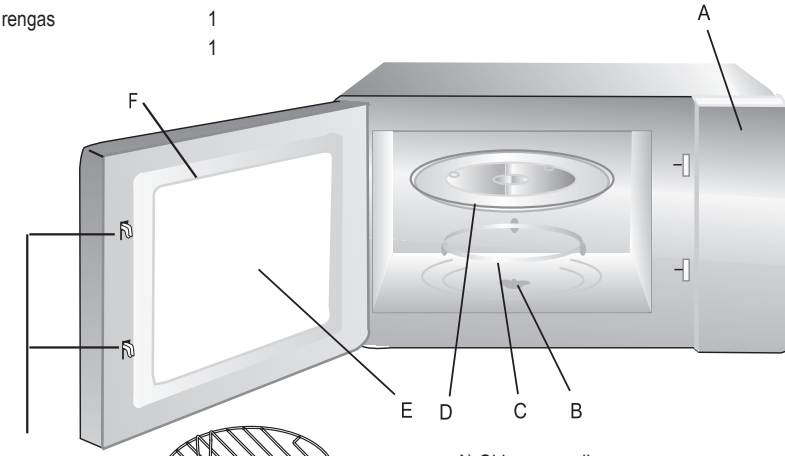

A) Ohjauspaneeli
B) Pyörivän alustan akseli
C) Pyörivän alustan rengas
D) Lasialusta
E) Tarkkailuikkuna
F) Oven kokoonpano
G) Turvalukitusjärjestelmä

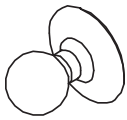

Imuri

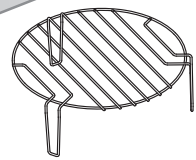

Grilliritilä (Ei saa käyttää mikroaaltotoiminnossa ja se on asetettava lasialustan)

Pyörivän alustan asennus

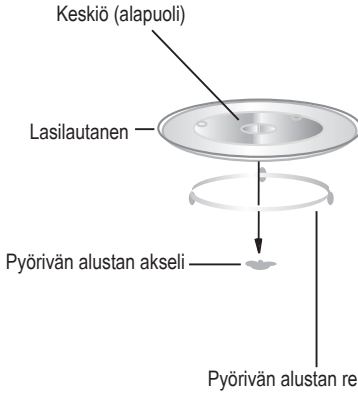

a. Älä koskaan aseta lasilautasta ylösalaisin. Lasilautasta ei saa koskaan rajoittaa.
b. Sekä lasilautanen että pyörivän alustan rengas tulee aina käyttää ruoanlaiton aikana.
c. Kaikki ruoka ja ruokasäiliöt asetetaan aina lasilautaselle ruoanlaittoa varten.
d. Jos lasilautanen tai pyörivän alustan rengas halkeaa tai rikkoutuu, ota yhteys lähimpään valtuutettuun huoltokeskukseen

Asennus ja liitäntä

1. Tämä laite on tarkoitettu vain kotitalouskäyttöön.
2. Tämä uuni on tarkoitettu vain upotettavaksi. Sitä ei ole tarkoitettu pöytätasokäyttöön tai kaapin sisälle.
3. Noudata erityisiä asennusohjeita.
4. Laite voidaan asentaa 60 cm leveään seinäkaappiin.
5. Laite on varustettu pistokkeella ja se on liitettävä vain asianmukaisesti asennettuun maadoitettuun pistorasiaan.
6. Verkkovirran jännitteen on vastattava arvokilvessä ilmoitettua jännitettä.
7. Pistorasian on asennettava ja liitäntäkaapeli on vaihdettava vain pätevöityneen sähköasentajan toimesta. Jos pistoke ei ole asennuksen jälkeen enää helposti saavutettavissa, asennuspuolella on oltava kaikille napoille katkaiseva laite, jossa on vähintään 3 mm kosketusväli.
8. Sovittimia, monipistorasioita ja jatkojohtoja ei saa käyttää. Ylikuormitus voi aiheuttaa palovaaran.
9. Älä käytä laitteen alla työpöytätasolla, eikä laitteen alle asennettaville pinnoille saa kaatua nesteitä astioista.

Käytönaikana laitteen ulkopinta voi olla kuuma.

Asennusohjeet

Lue käyttöohje huolellisesti ennen asennusta

Huomioithan
Sähköliitäntä

Uuni on varustettu pistokkeella, ja se on liitettävä vain asianmukaisesti asennettuun maadoitettuun pistorasiaan. Pistorasian saa asentaa ja liitäntäkaapelin saa vaihtaa vain pätevöitynyt sähköasentaja, ja se on tehtävä voimassa olevien määräysten mukaisesti. Jos pistoke ei ole asennuksen jälkeen enää saavutettavissa, asennuspuolella on oltava kaikille napoille erotuskytkin, jonka kosketusväli on vähintään 3 mm.

Asennetussa kaapissa ei saa olla takaseinää laitteen takana.

Seinän ja yläpuolella olevan laitteen pohjan väliin on jätettävä rako. Tarkka rako voidaan määrittää kaavioiden avulla.

Minimiasennuskorkeus: 85 cm.

Älä peitä ilmanvaihtoaukkoja ja imuaukkoja.

Huomautus:

Älä purista tai taivuta virtajohtoa.

Ruuvit

Asennuslevy

Viimeistelysarjan muovinen suojus

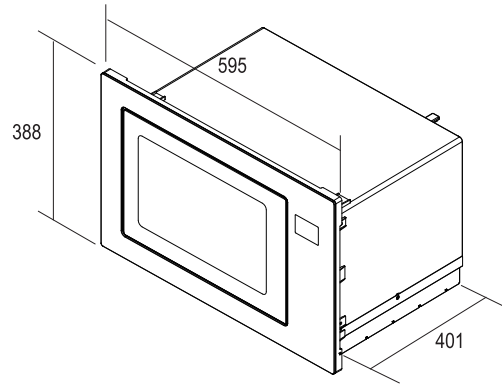

A. Kalusteisiin asennettava

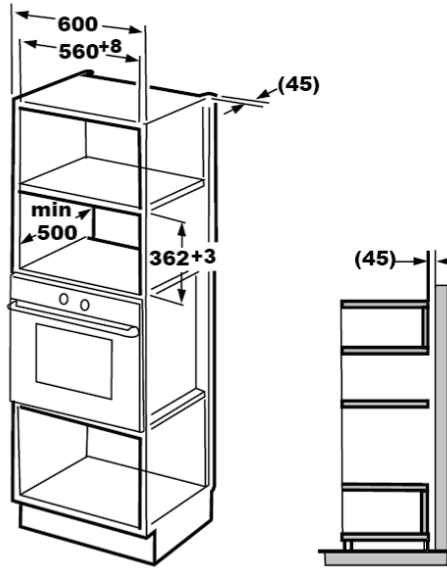

B.Valmistele kaappi

1. Lue OHJE ALIMMAN KAAPINMALLIN mukaisesti, aseta malli kaapin pohjatasolle.

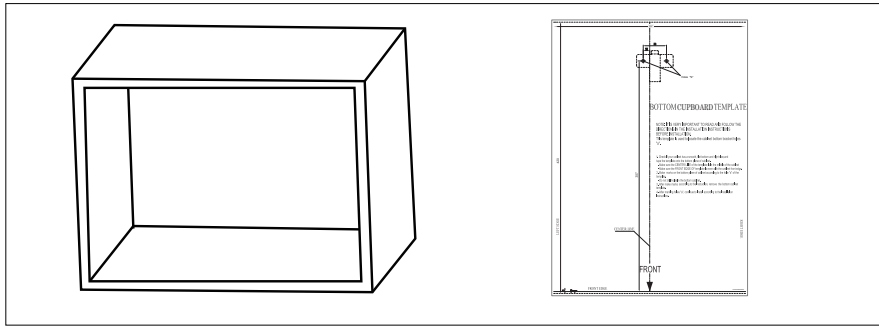

2. Tee merkit alakaapin pohjapinnalle mallin "a" merkkien mukaan.

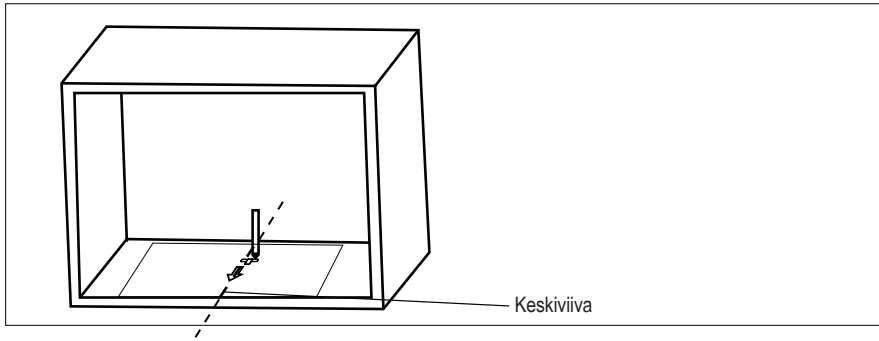

3. Poista alakaapin malli ja kiinnitä asennuslevy ruuvilla.

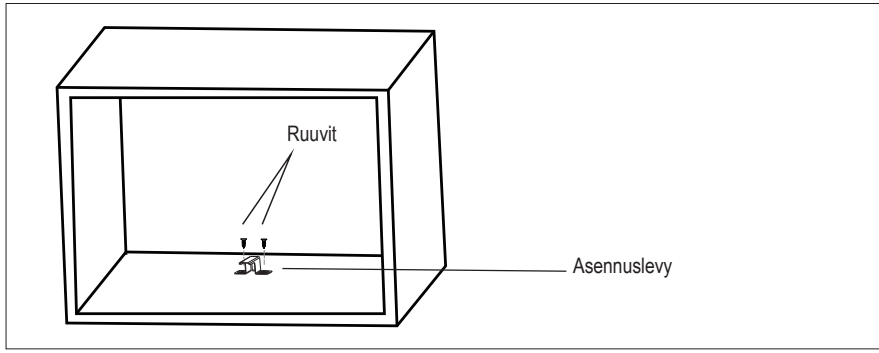

C. Asenna uuni

4. Asenna uuni kaappiin
   - Varmista, että uunin takaosa on lukittu asennuslevyllä.
   - Älä purista tai taivuta virtajohtoa.

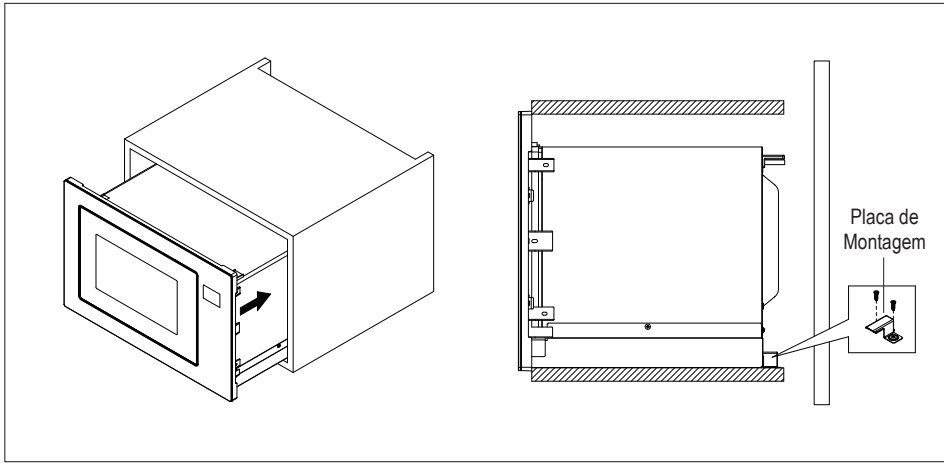

5. Avaa ovi, kiinnitä uuni kaappiin ruuvilla asennusreikään.
   Kiinnitä sitten Trim-kit muovikansi asennusreikään.

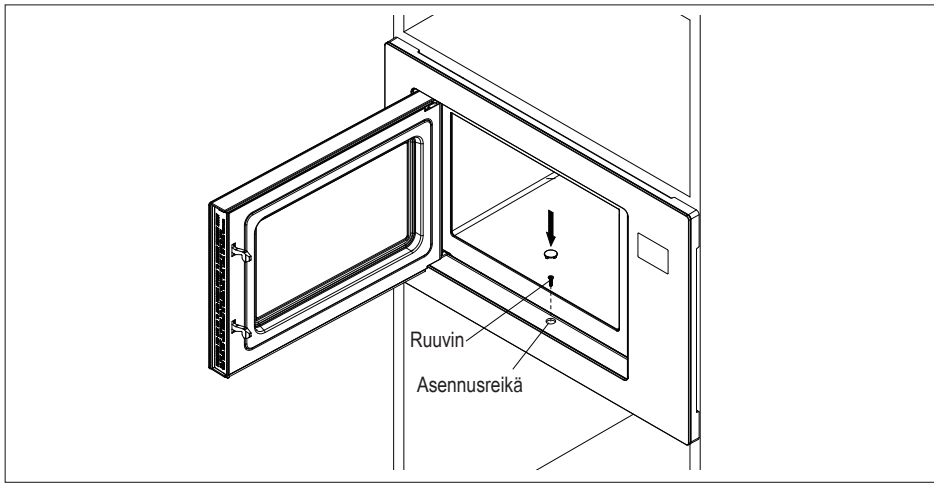

KÄYTTÖOHJE

Tämä mikroaaltouuni käyttää nykyaikaista elektronista ohjausta säätääkseen kypsennysparametreja paremmin tarpeidesi mukaan.

1. Kellon asetus

Kun mikroaaltouuni saa virran, uuni näyttää "0:00", summeri soi kerran.

1) Paina " ⧖ | 🕒 " kahdesti, tuntinumerot vilkkuvat;
2) Paina " — " tai " + " säätääksesi tuntinumerot, syötettävän ajan tulee olla välillä 0--23.
3) Paina " ⧖ | 🕒 ", minuuttinumerot vilkkuvat.
4) Vrid " — " tai " + " säätääksesi minuuttinumerot, syötettävän ajan tulee olla välillä 0--59.
5) Paina " ⧖ | 🕒 " lopettaaksesi kellon asetuksen. " : " vilkkuu,
   Kellon asetus on suoritettu.

Huomautukset:

1) Jos kelloa ei aseteta, se ei toimi virran ollessa päällä.
2) Kellon asetuksen aikana, jos painat " ▢ | II | ✕ ",Tyhjennä", uuni palaa automaattisesti edelliseen tilaan.

2. Mikroaaltoruoka

1) Paina " ≋ | ⌒ | ≋ " -näppäintä kerran, ja näytölle ilmestyy " P100 ".
2) Paina " ≋ | ⌒ | ≋ " toistuvasti tai paina " — " tai " + " valitaksesi mikroaaltouunin tehon 100 %:sta 10 %:iin. " P100 ", " P80 ", " P50 ", " P30 ", " P10 " ilmestyy näytölle järjestyksessä.
3) Paina " ▷ | +30 | OK " vahvistaaksesi.
4) Paina " — " tai " + " säätääksesi kypsennysaikaa. (Ajan asetus on 0 : 05-95 : 00 .)
5) Paina " ▷ | +30 | OK " aloittaaksesi kypsennyksen.

HUOMAUTUS:

Koodikytkimen ajan säätöaskelten määrät ovat seuraavat:

0 --- 1	min	:	5 sekuntia
1 --- 5	min	:	10 sekuntia
5 --- 10	min	:	30 sekuntia
10 --- 30	min	:	1 minuutti
30 --- 95	min	:	5 minuuttia

Mikroaaltouunin tehotaulukko

Mikroaaltouunin teho	100 %	80 %	50 %	30 %	10 %
Näyttö	P100	P80	P50	P30	P10
Teho	900W	720W	450W	270W	90W

3. Grilli tai Kombi . Kypsennys

Paina " | | " kerran, näyttöön tulee " P100 " , ja paina " | | " toistuvasti tai paina " — " tai " + " valitaksesi haluamasi tehon , ja " G " , " C - 1 " " C - 2 " näkyy . Sitten paina " ▷ \| +30 \| OK " vahvistaaksesi , ja aseta aika " — " tai " + " asettaaksesi kypsennysajan väliltä 0:05 - 95:00 .

Paina " ▷ \| +30 \| OK " uudelleen aloittaaksesi kypsennyksen .

Esimerkki: Jos haluat käyttää 55 % mikroaaltotehoa ja 45 % grillitehoa (C - 1)
kypsentämiseen 10 minuuttia, voit käyttää uunia seuraavien vaiheiden mukaisesti.

1) Paina " | | " kerran, näyttöön tulee " P100 " .
2) Jatka painamista " | | " kunnes näytöllä näkyy " C - 1 " .
3) Paina" ▷ \| +30 \| OK " vahvistaaksesi.
4) Paina " — " tai " + " säätääksesi kypsennysaikaa, kunnes uuni näyttää " 10:00 " .
5) Paina " ▷ \| +30 \| OK " aloittaaksesi kypsennyksen.

Yhdistelmäteho-ohjeet :

Ohjelma	Näyttö	Mikroaaltouuni Teho	Grilli Teho
Grill	G	0% / OW	100 % / 1000W
Yhdistelmä.1	C - 1	55% / 495W	45% / 450W
Yhdistelmä.2	C - 2	36% / 324W	64% / 640W

Huomautus:

Jos grillauksen puoliväli ylittyy, uuni antaa kaksi äänimerkkiä, ja tämä on normaalia.

Jotta grillauksen vaikutus olisi parempi, ruoka tulisi kääntää, ovi sulkea ja sitten painaa " ▷ \| +30 \| OK " jatkaaksesi kypsennystä. Jos toimintoa ei valita, uuni jatkaa työskentelyä.

4. Sulatus painon mukaan

1) Paina " | " kerran, näyttöön ilmestyy "dEF1".
2) Paina " — " tai " + " valitaksesi ruoan painon. Painoalue on 100-2000g.
3) Paina " ▷ \| +30 \| OK " aloittaaksesi sulatuksen.

5. Sulatuksen aika

1) Paina " | " kaksi kertaa, näyttöön ilmestyy "dEF2".

2) Paina " — " tai " + " valitaksesi kypsennysajan. Maksimiaika on 95 minuuttia.

3) Paina " ▷ | +30 | OK " -näppäintä aloittaaksesi sulatuksen.

6. Keittiön ajastin

1) Paina " ⧖ | 🕒 " kerran, näyttö näyttää 00:00.

2) Paina " — " tai " + " syöttääksesi oikean ajastimen. (Maksimiaika on 95 minuuttia)

3) Paina " ▷ | +30 | OK " vahvistaaksesi asetuksen.

4) Kun keittiöaika saavutetaan, ajastimen merkkivalo sammuu. Summeri soi 5 kertaa. Jos kello on asetettu (24 tunnin järjestelmä), näyttö näyttää nykyisen ajan.

Huomautus: Keittiöaika eroaa 24 tunnin järjestelmästä. Keittiön ajastin on ajastin.

7. Automaattinen valikko

1) Valmiustilassa paina " + " valitaksesi valikon "A1" - "A8" välillä.

2) Paina " ▷ | +30 | OK " vahvistaaksesi valitsemasi valikon.

3) Paina " — " tai " + " valitaksesi ruoan painon.

4) Paina " ▷ | +30 | OK " aloittaaksesi kypsennyksen.

8. Nopea kypsennys

1) Odotustilassa, paina " ▷ | +30 | OK " -näppäintä kypsentääksesi 100 % teholla 30 sekuntia. Jokainen saman näppäimen painallus lisää 30 sekuntia. Maksimikypsennysaika on 95 minuuttia

2) Mikroaaltouuni-, grilli-, yhdistelmäkypsennys- ja ajastimella sulatusprosessin aikana, paina " ▷ | +30 | OK " lisätäksesi kypsennysaikaa.

3) Automaattivalikon, monivaiheisen kypsennyksen ja painon mukaan sulatuksen tiloissa

4) kypsennysaikaa ei voi lisätä painamalla

5) Odotustilassa, paina " — " valitaksesi kypsennysajan. Sitten paina " ▷ | +30 | OK " aloittaaksesi mikroaaltouunin kypsennyksen 100 % teholla.
Tämä voidaan asettaa monivaiheisen kypsennyksen ensimmäiseksi vaiheeksi.

Valikkokaavio :

Valikko	Paino	Näyttö
A1 Pizza	200 g	200
	400 g	400
A2 Liha	250 g	250
	350 g	350
	450 g	450
A3 Vihannes	200 g	200
	300 g	300
	400 g	400
A4 Pasta	50 g (450 g kylmällä vedellä)	50
	100 g (800 g kylmää vettä)	100
A5 Peruna	200 g	200
	400 g	400
	600 g	600
A6 Kala	250 g	250
	350 g	350
	450 g	450
A7 Juoma	1 kuppi (120 ml)	1
	2 kuppia (240 ml)	2
	3 kuppia (360 ml)	3
A8 Popcorn	50 g	50
	100 g	100

9.Monivaiheinen kypsennys

Kaksi vaihetta voidaan asettaa enintään. Jos yksi vaiheista on sulatus, sen tulee olla ensimmäinen vaihe. Summeri soi kerran jokaisen vaiheen jälkeen ja seuraava vaihe alkaa.

Huomautus: Automaattivalikkoa ei voi asettaa monivaiheiseksi.

Esimerkki: jos haluat sulattaa ruokaa 5 minuuttia, sitten kypsentää 80 % mikroaaltoteholla 7 minuuttia.
Vaiheet ovat seuraavat:

1) Paina " | " kahdesti, näyttöön tulee "dEF2".
2) Paina " — " tai " + " säätääksesi sulatusajan 5 minuuttiin;
3) Paina " | | | " kerran, näyttöön tulee "P100".
4) Paina " — " tai " + " valitaksesi mikroaaltotehon, kunnes näyttöön tulee "P80";
5) Paina " ▷ \| +30 \| OK " vahvistaaksesi, näyttöön tulee " P80 ".
6) Paina " — " tai " + " säätääksesi kypsennysaikaa 7 minuuttiin;
7) Paina " ▷ \| +30 \| OK " aloittaaksesi kypsennyksen.

10. Lapsilukko

Lukitus: Odotustilassa, pidä painettuna " ▢ \| II \| ✕ " 3 sekuntia, kuuluu pitkä merkkiääni, joka ilmaisee lapsilukon aktivoitumisen, ja nykyinen aika näkyy, jos aika on asetettu, muuten näyttöön tulee " 0:00 ".

Lukituksen poistaminen: Lukitussa tilassa, pidä painettuna " ▢ \| II \| ✕ " 3 sekuntia, kuuluu pitkä merkkiääni, joka ilmaisee lukituksen poistumisen.

11. Kyselytoiminto

1) Mikroaaltouunin, grillin ja yhdistelmätilojen kypsennyksen aikana. Paina " | | | " nykyinen teho näkyy 2-3 sekuntia.
2) Kypsennyksen aikana paina " ⧖ \| 🕒 " tarkistaaksesi nykyisen ajan.

12. Määritykset

1) " ▷ \| +30 \| OK " on painettava jatkaaksesi kypsennystä, jos ovi avataan kypsennyksen aikana;
2) Kun kypsennysohjelma on asetettu, " ▷ \| +30 \| OK " -painiketta ei paineta 5 minuutin kuluessa. Nykyinen aika näytetään. Asetus peruutetaan.
3) Summeri soi kerran tehokkaasta painalluksesta, tehottomasta painalluksesta ei kuulu vastausta.

13. Uunin lamppu

Kypsennyksen jälkeen uunin lamppu sammuu, jos ovi on suljettu. Jos ovi on avattu yli 10 minuuttia ilman toimintaa, lamppu sammuu automaattisesti.

14. Sähköinen uunin ovi

1) Paina " ", -painiketta, uunin ovi avautuu. Jos painike ei toimi, avaa ovi imukupilla. Katso seuraavat kuvat.

Huomautukset :

1) Jos sähköinen ovi ei toimi, summeri soi kahdeksan kertaa, näyttöön ilmestyy " E - 3 ".
2) Kun painetaan " " -painiketta, muut näppäimet ovat mitättömiä.

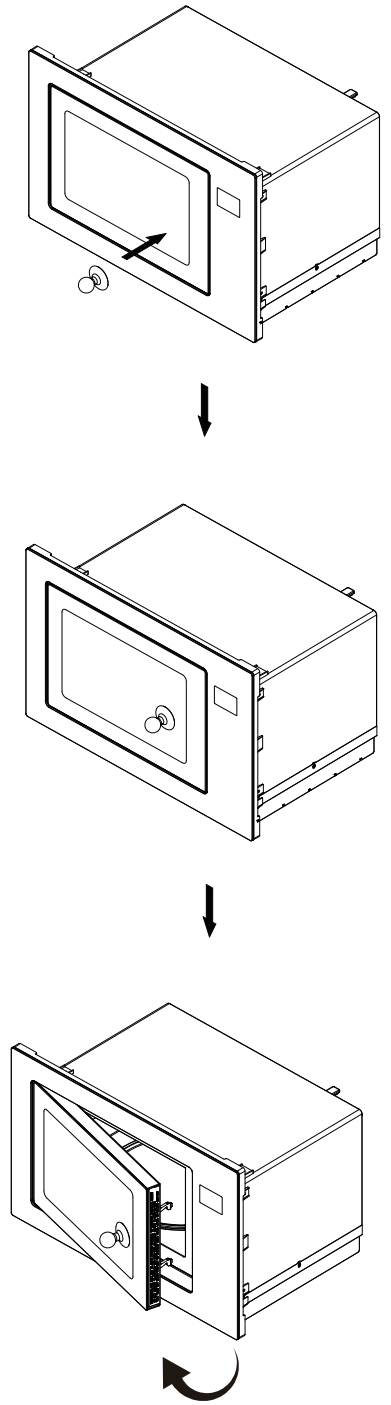

Vianetsintä

	Normaali
Mikroaaltouuni häiritsee TV-vastaanottoa	Radio- ja TV-vastaanotto saattaa häiriintyä mikroaaltouunin käytön aikana. Se on samanlaista kuin pienten sähkölaitteiden, kuten tehosekoittimen, pölynimurin ja sähköisen tuulettimen aiheuttama häiriö Se on normaalia.
Uunin valon himmeneminen	Matalatehoisessa mikroaaltouunikypsennyksessä uunin valo saattaa himmentyä. Se on normaalia.
Ovelle kertyy höyryä, kuumaa ilmaa poistuu tuuletusaukoista	Kypsennyksen aikana ruoasta voi vapautua höyryä. Suurin osa poistuu tuuletusaukoista. Mutta osa voi kerääntyä viileälle paikalle, kuten uunin ovelle. Se on normaalia.
Uuni käynnistyi vahingossa ilman ruokaa sisällä.	Laitteen käyttö ilman ruokaa on kielletty. Se on erittäin vaarallista.

Ongelma	Mahdollinen syy	Korjauskeino
Uunia ei voi käynnistää.	(1) Virtajohto ei ole tiukasti kytketty.	Irrota pistoke. Kytke sitten uudelleen 10 sekunnin kuluttua.
	(2) Sulake on palanut tai vikavirtasuoja on lauennut.	Vaihda sulake tai nollaa vikavirtasuoja (korjauksen suorittaa yrityksemme ammattihenkilös
	(3) Ongelmia pistorasiassa.	Testaa pistorasia muilla sähkölaitteilla
Uuni ei lämmitä.	(4) Ovi ei ole kunnolla kiinni.	Sulje ovi hyvin.

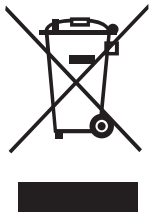

Sähkö- ja elektroniikkalaiteromusta (WEEE) direktiivin mukaan WEEE tulee kerätä ja käsitellä erikseen. Jos jossain vaiheessa tulevaisuudessa sinun täytyy hävittää tämä tuote, älä hävitä sitä kotitalousjätteen mukana. Toimita tämä tuote WEEE-keräyspisteisiin, jos sellaisia on saatavilla

FORHOLDSREGLER FOR Å UNNGÅ MULIG EKSPONERING FOR OVERDREVET MIKROBØLGEENERGI

(a) Ikke forsøk å bruke denne ovnen med døren åpen, da dette kan føre til skadelig eksponering for mikrobølgeenergi. Det er viktig å ikke bryte eller tukle med sikkerhetslåser.

(b) Ikke plasser gjenstander mellom ovnens front og døren, og unngå at smuss eller rengjøringsmiddelrester samler seg på tetningsflatene.

(c) ADVARSEL: Hvis døren eller dørpakningene er skadet, må ikke ovnen brukes før den er reparert av en kvalifisert person.

TILLEGG

Hvis apparatet ikke holdes rent, kan overflaten forringes, noe som kan påvirke apparatets levetid og føre til en farlig situasjon.

Spesifikasjoner

Modell:	MIKROBØLGE 38
Nominell spenning / frekvens:	230 V ~ 50 Hz
Nominell inn-effekt (mikrobølge):	1450 W
Nominell ut-effekt (mikrobølge):	900 W
Nominell inngangseffekt (Grill):	1000 W
Produktdimensjon	595 * 401 * 388 mm

VIKTIGE SIKKERHETSINSTRUKSJONER

ADVARSEL

For å redusere risikoen for brann, elektrisk støt, personskade eller eksponering for overdreven mikrobølgeovnenergi ved bruk av apparatet, følg grunnleggende forholdsregler, inkludert følgende:

1.Les og følg de spesifikke: "FORHOLDSREGLER FOR Å UNNGÅ MULIG EKSPONERING FOR OVERDREVET MIKROBØLGEENERGI".

2.Dette apparatet kan brukes av barn fra 8 år og oppover og personer med redusert fysisk, sensorisk eller mental kapasitet eller mangel på erfaring hvis de har fått tilsyn eller instruksjon om bruk av apparatet på en sikker måte og forstår farene som er involvert. Barn skal ikke leke med apparatet. Rengjøring og brukervedlikehold skal ikke utføres av barn med mindre de er eldre enn 8 år og under tilsyn. Barn under 8 år skal holdes unna med mindre de er kontinuerlig under tilsyn.

3.Hold apparatet og ledningen utenfor rekkevidde for barn under 8 år.

4.Hvis strømledningen er skadet, må den erstattes av produsenten, deres serviceagent eller tilsvarende kvalifiserte personer for å unngå fare. (For apparat med type Y-tilkobling)

5.ADVARSEL: Sørg for at apparatet er slått av før du bytter lampen for å unngå mulighet for elektrisk støt.

6.ADVARSEL: Det er farlig for andre enn kompetente personer å utføre service eller reparasjon som innebærer fjerning av deksel som beskytter mot eksponering for mikrobølgeenergi.

7.ADVARSEL: Væsker og andre matvarer må ikke varmes i forseglede beholdere da de kan eksplodere

8.Når du varmer mat i plast- eller papirkontainere, hold øye med ovnen på grunn av mulighet for antennelse.

9.Bruk kun redskaper som er egnet for bruk i mikrobølgeovner.

10.Hvis det observeres røyk, slå av eller trekk ut apparatet og hold døren lukket for å kvele eventuelle flammer.

11.Mikrobølgeoppvarming av drikkevarer kan føre til forsinket eksplosiv koking, derfor må det utvises forsiktighet ved håndtering av beholderen.

12.Innholdet i tåteflasker og glass med babymat skal røres eller ristes og temperaturen kontrolleres før konsum, for å unngå forbrenninger.

13.Egg i skallet og hele hardkokte egg bør ikke varmes i mikrobølgeovner da de kan eksplodere, selv etter at mikrobølgeoppvarmingen er avsluttet.

14.Ovnen bør rengjøres regelmessig og eventuelle matrester fjernes.

15.Unnlatelse av å holde ovnen ren kan føre til forringelse av overflaten som kan påvirke apparatets levetid negativt og muligens resultere i en farlig situasjon.

16.Bruk kun temperaturføleren som er anbefalt for denne ovnen. (For ovner utstyrt med mulighet for bruk av temperaturføler.)

17.Mikrobølgeovnen må betjenes med den dekorative døren åpen. (For ovner med dekorativ dør.)

18.Dette apparatet er ment å brukes i husholdninger og lignende anvendelser som:

-personalets kjøkkenområder i butikker, kontorer og andre arbeidsmiljøer;

-av kunder i hoteller, moteller og andre boligtype miljøer;

-gårdshus;

-bed and breakfast-type miljøer.

19.Mikrobølgeovnen er ment for oppvarming av mat og drikkevarer. Tørking av mat eller klær og oppvarming av varmeputer, tøfler, svamper, fuktige kluter og lignende kan føre til risiko for skade, antennelse eller brann.

20.Metallbeholdere for mat og drikkevarer er ikke tillatt under mikrobølgeovn-koking.

21.Apparatet skal ikke rengjøres med dampvasker.

22.Det bør tas hensyn for å ikke forskyve dreiebordet når beholdere fjernes fra apparatet. (For faste apparater og innebygde apparater som brukes likt eller høyere enn 900 mm over gulvet og som har avtakbare dreiebord. Men dette gjelder ikke for apparater med horisontalt bunnhengslet dør.) 23. Mikrobølgeovnen er ment å brukes som innebygd.

24.Dampvasker skal ikke brukes.

25.Overflaten på en oppbevaringsskuff kan bli varm.

26.ADVARSEL: Apparatet og dets tilgjengelige deler blir varme under bruk. Det bør tas forsiktighet for å unngå å berøre varmeelementer. Barn under 8 år skal holdes unna med mindre de er kontinuerlig under oppsyn.

27.Under bruk blir apparatet varmt. Det bør tas forsiktighet for å unngå å berøre varmeelementene inne i ovnen.

28.ADVARSEL: Tilgjengelige deler kan bli varme under bruk. Små barn bør holdes unna.

29.Apparatet må ikke installeres bak en dekorativ dør for å unngå overoppheting. (Dette gjelder ikke for apparater med dekorativ dør.)

30.ADVARSEL: Når apparatet brukes i kombinasjonsmodus, bør barn kun bruke ovnen under tilsyn av voksne på grunn av de temperaturene som genereres.

31.Ikke bruk sterke slipemidler eller skarpe metallskraper for å rengjøre ovnsdørenes glass, da de kan ripe overflaten, noe som kan føre til at glasset knuses.

32.ADVARSEL: Sørg for at kammeret ikke inneholder gjenstander eller redskaper som ikke er egnet for bruk i mikrobølgeovnen før du bruker apparatet.

33.ADVARSEL: Ikke bruk kammeret til å oppbevare brennbare produkter, kokekar eller mat og lignende når mikrobølgeovnen ikke er i bruk.

LES NØYE OG BEVAR FOR FREMTIDIG REFERANSE

KUN FOR HUSHOLDNINGSBRUK

(IKKE FOR KOMMERSIELL BRUK)

For å redusere risikoen for personskade Jordingsinstallasjon

FARE

Fare for elektrisk støt Berøring av noen av de interne komponentene kan forårsake alvorlig personskade eller død. Ikke demonter dette apparatet.

ADVARSEL

Fare for elektrisk støt Feil bruk av jordforbindelsen kan føre til elektrisk støt. Ikke sett i plugg i en stikkontakt før apparatet er riktig installert og jordet.

Dette apparatet må være jordet. Ved kortslutning reduserer jordforbindelsen risikoen for elektrisk støt ved å gi en fluktvei for elektrisk strøm.

Dette apparatet er utstyrt med en ledning som har en jordleder med jordplugg.

Pluggen må settes i en stikkontakt som er riktig installert og jordet.

Kontakt en kvalifisert elektriker eller servicetekniker hvis jordingsinstruksjonene ikke er fullstendig forstått eller hvis det er tvil om apparatet er riktig jordet.

Hvis det er nødvendig å bruke en skjøteledning, bruk kun en 3-leders skjøteledning

1.En kort strømforsyningsledning er levert for å redusere risikoene.
som følge av å bli sammenfiltret i eller snuble over en lengre ledning.

2.Hvis en lang ledningspakke eller skjøteledning brukes:

1)Den merkede elektriske vurderingen av ledningspakken eller skjøteledningen bør være minst like høy som den elektriske vurderingen til apparatet

2)Skjøteledningen må være en jordet 3-leders ledning.

3)Den lange ledningen bør legges slik at den ikke henger over benkeplaten eller bordplaten hvor den kan bli dratt i av barn eller snublet over utilsiktet.

RENGJØRING

Sørg for å trekke ut apparatet fra strømforsyningen.

1.Rengjør ovnens hulrom etter bruk med en lett fuktig klut.

2.Rengjør tilbehøret på vanlig måte i såpevann.

3.Dørrammen og tetningen og tilstøtende deler må rengjøres nøye med en fuktig klut når de er skitne.

4.Ikke bruk sterke slipemidler eller skarpe metallskraper for å rengjøre ovnsdørenes glass, da de kan ripe overflaten, noe som kan føre til at glasset knuses.

5.Rengjøringstips --- For enklere rengjøring av hulromsveggene som maten kan komme i kontakt med: Plasser en halv sitron i en bolle, tilsett 300 ml (1/2 pint) vann og varm på 100 % mikrobølgeeffekt i 10 minutter. Tørk ovnen ren med en myk, tørr klut.

REDSKAPER

ADVARSEL

Personskadefare Det er farlig for andre enn en kompetent person å utføre service- eller reparasjonsarbeid som innebærer fjerning av deksel som beskytter mot eksponering for mikrobølgeenergi.

Se instruksjonene om "Materialer du kan bruke i mikrobølgeovn eller bør unngå i mikrobølgeovn." "Det kan finnes visse ikke-metalliske redskaper som ikke er trygge å bruke til mikrobølgeoppvarming." Hvis du er i tvil, kan du teste det aktuelle redskapet ved å følge prosedyren nedenfor

Redskapstest:

1.Fyll en mikrobølgesikker beholder med 1 kopp kaldt vann (250 ml) sammen med det aktuelle redskapet.

2.Kok på maksimal effekt i 1 minutt.

3.Kjenn forsiktig på redskapet. Hvis det tomme redskapet er varmt, bruk det ikke til mikrobølgeoppvarming.

4.Overskrid ikke 1 minutt koketid.

Materialer du kan bruke i mikrobølgeovn

Kjøkkenutstyr	Merknader
Bruningsfat	Følg produsentens instruksjoner. Bunnen av bruningsfatet må være minst 3/16 tomme (5 mm) over dreiebordet. Feil bruk kan føre til at dreiebordet går i stykker. (For modellen med dreiebord.)
Servise	Kun mikrobølgesikker. Følg produsentens instruksjoner. Ikke bruk sprukne eller flisete tallerkener.
Glasskrukker	Fjern alltid lokket. Bruk kun til å varme mat til den er akkurat lunken. De fleste glasskrukker er ikke varmebestandige og kan gå i stykker.
Glassvarer	Kun varmebestandig ovnsglass. Sørg for at det ikke er metallisk kant. Ikke bruk sprukne eller flisete serviser.
Poser til ovnssteking	Følg produsentens instruksjoner. Ikke lukk med metallbånd. Lag spalter for å la damp slippe ut.
Papptallerkener og kopper	Bruk kun til korttidskoking/oppvarming. Ikke la ovnen stå uten tilsyn under matlaging.
Papirhåndklær	Bruk til å dekke mat ved oppvarming og for å absorbere fett. Bruk under tilsyn kun til korttidskoking.
Bakepapir	Bruk som deksel for å forhindre sprut eller som innpakning for damping.
Plast	Kun mikrobølgesikker. Følg produsentens instruksjoner. Bør være merket " Mikrobølgeovn sikker". Noen plastbeholdere mykner når maten inni blir varm. " Kokeposer" og tett lukkede plastposer bør slisses, punkteres eller ventileres som angitt
Plastfolie	Kun mikrobølgesikker. Bruk til å dekke mat under matlaging for å bevare fuktighet. Ikke la plastfolie berøre maten.
Termometre	Kun mikrobølgesikre (kjøtt- og sukkermålere).
Vokspapir	Bruk som deksel for å forhindre sprut og bevare fuktighet.

Materialer som bør unngås i mikrobølgeovn

Redskaper	Merknader
Aluminiumsbrett	Kan forårsake gnister. Overfør maten til en mikrobølgesikker beholder.
Matkartong med metallhåndtak	Kan forårsake gnister. Overfør maten til en mikrobølgesikker beholder.
Metall- eller metallkantede redskaper	Metall skjuler maten for mikrobølgeenergi. Metallkant kan forårsake gnister.
Metallvri-twister	Kan forårsake gnister og kan føre til brann i ovnen.
Papirposer	Kan forårsake brann i ovnen.
Plastskum	Plastskum kan smelte eller forurense væsken inni ved høye temperaturer.
Tre	Tre vil tørke ut ved bruk i mikrobølgeovn og kan sprekke eller knekke.

INSTALLASJON AV OVNEN DIN

Navn på ovnsdeler og tilbehør

Fjern ovnen og alt materiale fra kartongen og ovnsrommet. Ovnen leveres med følgende tilbehør:

Glassbrett	1
Dreiebordringmontering	1
Bruksanvisning	1

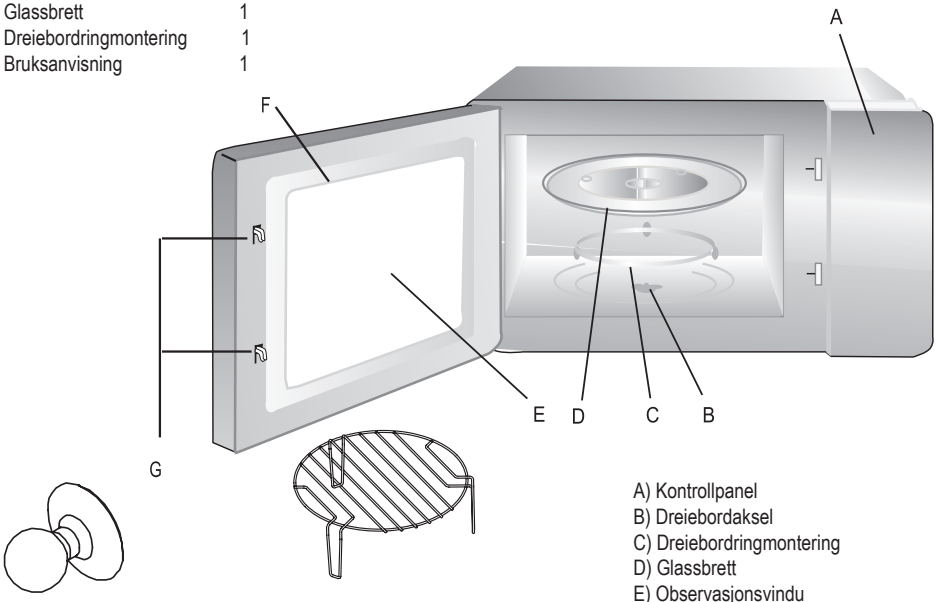

Suger

Grillrist (Kan ikke brukes i mikrobølgefunksjon og må plasseres på glassbrettet

A) Kontrollpanel
B) Dreiebordaksel
C) Dreiebordringmontering
D) Glassbrett
E) Observasjonsvindu
F) Dørmontering
G) Sikkerhetslåsesystem

Montering av dreiebord

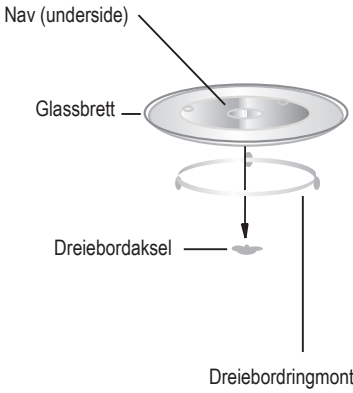

a . Plasser aldri glassbrettet opp ned. Glassbrettet skal aldri begrenses.

b . Både glassbrettet og dreiebordringmonteringen må alltid brukes under matlaging.

c . All mat og matbeholdere plasseres alltid på glassbrettet under matlaging.

d . Hvis glassbrettet eller dreiebordringmonteringen sprekker eller går i stykker, kontakt ditt nærmeste autoriserte servicesenter.

Installasjon og tilkobling

1. Dette apparatet er kun beregnet for husholdningsbruk.
2. Denne ovnen er kun beregnet for innbyggingsbruk. Den er ikke beregnet for bruk på benkeplate eller inne i et skap.
3. Vennligst følg de spesielle installasjonsinstruksjonene.
4. Apparatet kan installeres i et 60 cm bredt veggmontert skap.
5. Apparatet er utstyrt med plugg og må kun kobles til en korrekt installert jordet stikkontakt.
6. Hovedspenningen må samsvare med spenningen som er angitt på typeskiltet.
7. Stikkontakten må installeres, og tilkoblingskabelen må kun byttes av en kvalifisert elektriker.
   Hvis pluggen ikke lenger er tilgjengelig etter installasjon, må det være en flerpolet frakoblingsenhet på installasjonssiden med et kontaktgap på minst 3 mm.
8. Adaptorer, fleruttak og skjøteledninger må ikke brukes. Overbelastning kan medføre brannfare.
9. Bruk ikke under arbeidsflaten, og den må ikke utsettes for søl fra beholdere på overflater under apparatet.

Den tilgjengelige overflaten kan bli varm under bruk.

Installasjonsinstruksjoner

Les manualen nøye før installasjon

Vennligst merk

Elektrisk tilkobling

Ovnen er utstyrt med en plugg og må kun kobles til en korrekt installert jordet stikkontakt. Stikkontakten må kun installeres, og tilkoblingskabelen må kun byttes av en kvalifisert elektriker, og i samsvar med gjeldende forskrifter.
Hvis pluggen ikke lenger er tilgjengelig etter installasjon, må det være en flerpolet isolasjonsbryter på installasjonssiden med et kontaktgap på minst 3 mm.
Det monterte skapet må ikke ha en bakvegg bak apparatet.
Det må opprettholdes en avstand mellom veggen og bunnen av enheten over.
Spesifikk gapstørrelse kan refereres til i diagrammene.
Minimum installasjonshøyde: 85 cm.
Ikke dekk til ventilasjonsspor og sugehull.

Merk:
Ikke klem eller bøy strømkabelen.

Skrue

Monteringsplate

Plastdeksel for trimsett

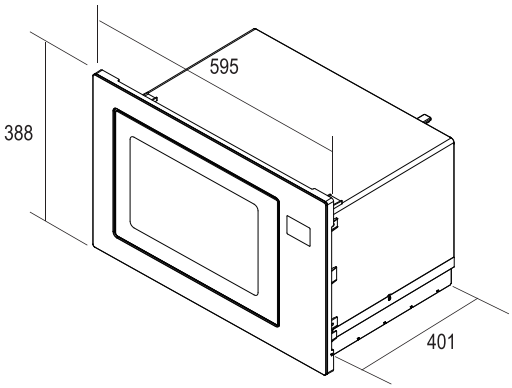

A. Innbygget møbel

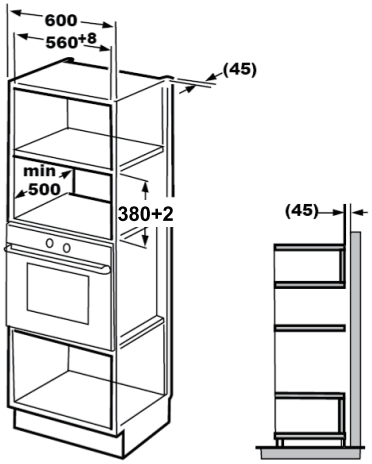

B.Forbered skapet

1. Les instruksjonene på BUNNSKAPMALEN, legg malen på bunnflaten av skapet.

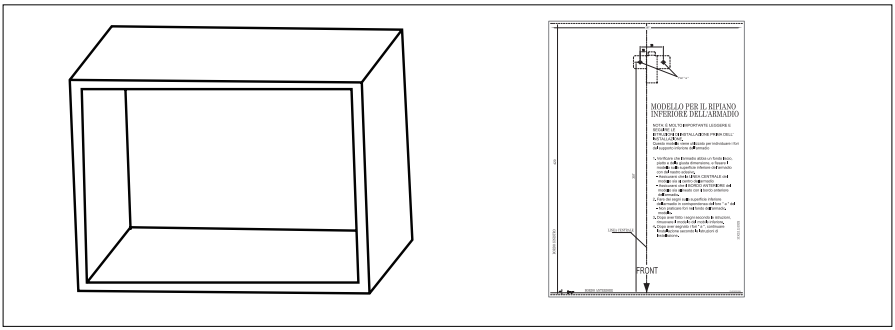

2. Lag merkene på bunnflaten av skapet i henhold til merkene "a" på malen.

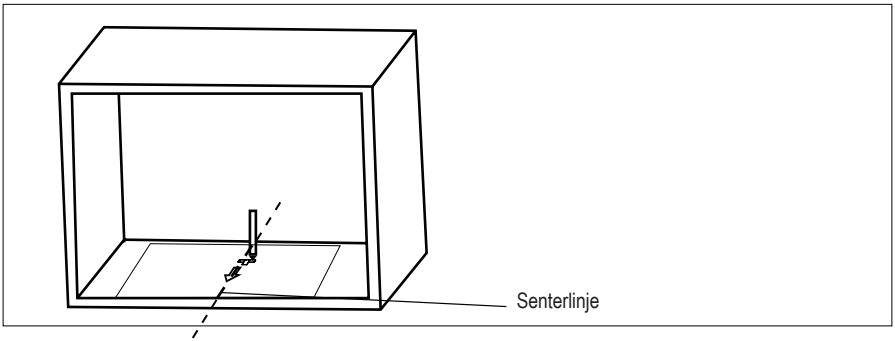

3. Fjern malen for bunnskapet og fest monteringsplaten med skrue.

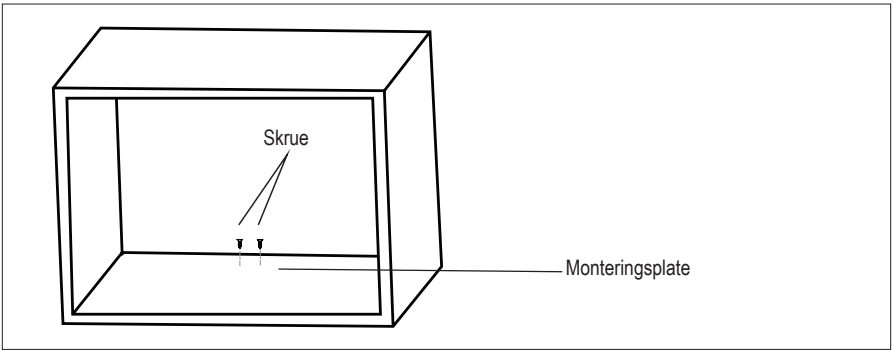

C. Installer ovnen

4. Installer ovnen i skapet

- Sørg for at baksiden av ovnen er låst med monteringsplaten.
- Ikke klem eller brett strømkabelen.

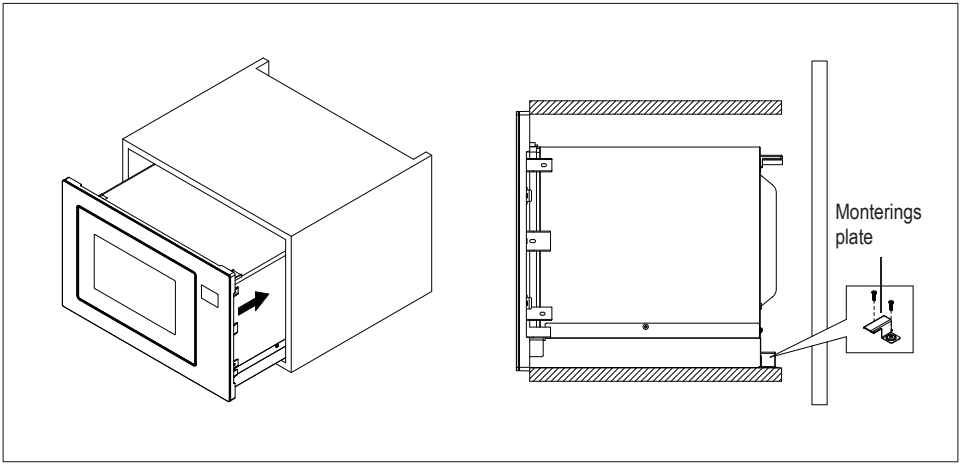

5. Åpne døren, fest ovnen til skapet med skrue i installasjonshullet.
Fest deretter plastdekselet for trimsettet til installasjonshullet.

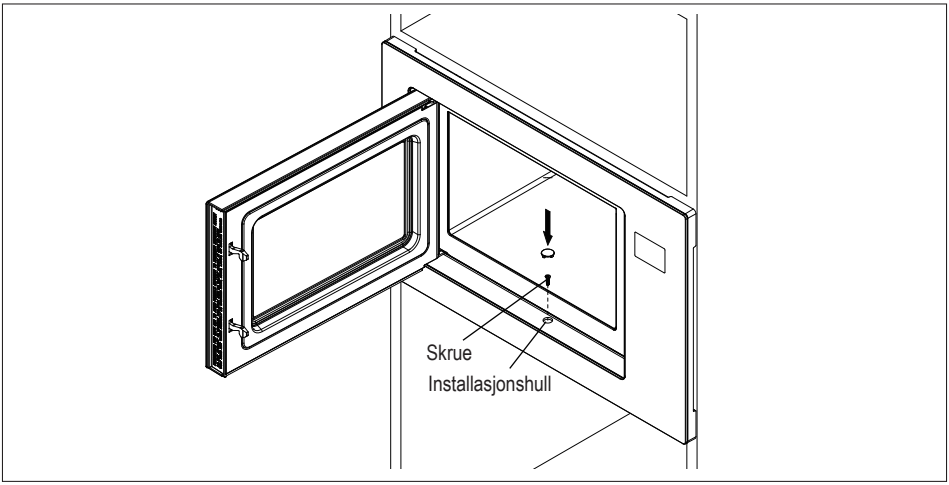

BRUKSANVISNING

Denne mikrobølgeovnen bruker moderne elektronisk kontroll for å justere kokeparametere for bedre å møte dine behov ved matlaging.

1.Klokkeinnstilling

Når mikrobølgeovnen får strøm, vil ovnen vise "0:00", og summeren vil gi ett pip.

1) Trykk " ⧖ | 🕒 " Kjøkkentimer / klokke " to ganger, timetallet vil blinke;

2) Trykk " — " eller " + " for å justere timetallet, innstilt tid skal være mellom 0--23.

3) Trykk " ⧖ | 🕒 " Kjøkkentimer / klokke ", minuttallene vil blinke.

4) Drei " — " eller " + " for å justere minuttallene, innstilt tid skal være mellom 0--59.

5) Trykk " ⧖ | 🕒 " for å fullføre klokkeinnstillingen. " : " vil blinke, Klokkeinnstillingen er fullført.

Notater: 1) Hvis klokken ikke er stilt inn, vil den ikke fungere når den får strøm.
2) Under klokkeinnstillingsprosessen, hvis du trykker " ▢ | ⏸ | ✕ ", vil ovnen automatisk gå tilbake til forrige status.

2.Mikrobølgeovn Matlaging

1) Trykk på " ≋ | ⌒ | ≋ " tasten én gang, og " P100 " vil vises.

2) Trykk gjentatte ganger på " ≋ | ⌒ | ≋ " eller trykk " — " og " + " for å velge mikrobølgeeffekten fra 100 % til 10 %. " P100 " , " P80 " , " P50 " , " P30 " , " P10 " vil vises i rekkefølge.

3) Trykk " ▷ | +30 | OK " for å bekrefte.

4) Trykk " — " eller " + " for å justere koketiden. (Tidsinnstillingen skal være 0 : 05-95 : 00 .)

5) Trykk " ▷ | +30 | OK " for å starte matlagingen.

MERK: trinnmengdene for justering av tidsbryteren er som følger:

0 --- 1 min	: 5 sekunder
15 min	: 10 sekunder
5-10 min	: 30 sekunder
10- 30 min	: 1 minutt
30 --- 95 min	5 minutter

Mikrobølgeovn Effektkart

Mikrobølgeovn Effekt	100 %	80 %	50 %	30 %	10 %
Display	P100	P80	P50	P30	P10
Makt	900W	720W	450W	270W	90W

3. Grill eller Kombi . Matlaging

Trykk " | | " en gang, skjermen vil vise " P100 " , og trykk å velge ønsket effekt , og " G " , " C - 1 " | | . " gjentatte ganger eller trykk eller " C - 2 " vil vises . Deretter trykker du " | +30 | OK " — " eller " + " for å stille inn koketid " for å bekrefte , og stiller inn fra 0:05 til 95:00 .

Trykk " | +30 | OK " igjen for å starte matlagingen .

Eksempel : Hvis du vil bruke 55 % mikrobølgeeffekt og 45 % grilleffekt (C - 1) for å lage mat i 10 minutter, kan du betjene ovnen som følger .

1) Trykk " | | " en gang, skjermen viser " P100 " .

2) Fortsett å trykke på " | | " til skjermen viser " C - 1 " .

3) Trykk " | +30 | OK " for å bekrefte.

4) Trykk på " — " eller " + " I for å justere koketiden til ovnen viser " 10:00 " .

5) Trykk " | +30 | OK " for å starte matlagingen.

Kombinasjonsstrøm instruksjoner :

Program	Display	Mikrobølge Effekt	Grill Effekt
Grill	G	0 % / 0W	100 % / 1000W
Kombi.1	C - 1	55 % / 495W	45 % / 450W
Kombi.2	C - 2	36 % / 324W	64 % / 640W

Merk: Hvis halve grilltiden passerer, vil ovnen pipe to ganger, og dette er normalt. For å oppnå bedre grillingseffekt, bør du snu maten, lukke døren, og deretter trykke "START / + 30s / Bekreft" for å fortsette matlagingen. Hvis ingen operasjon utføres, vil ovnen fortsette å arbeide.

4. Tining etter vekt

1) Trykk " | " en gang, skjermen vil vise "dEF1".

2) Trykk " — " eller " + " for å velge matens vekt. Vektområdet er 100-2000g.

3) Trykk " | +30 | OK " for å starte tining.

5.Tining etter tid

1)Trykk " | " to ganger, skjermen vil vise "dEF2".

2)Trykk " — " eller " + " for å velge tilberedningstid. Maksimum tid er 95 minutter.

3)Trykk på " | +30 | OK " tasten for å starte opptining.

6.Kjøkkentimer

1) Trykk på " | " I én gang, skjermen vil vise 00:00.

2) Trykk på " — " eller " + " for å angi riktig tidtaker.

(Maksimal koketid er 95 minutter)

3) Trykk på " | +30 | OK " for å bekrefte innstillingen.

4) Når kjøkkentiden er nådd, slukker tidtakerindikatoren. Summeren vil ringe 5 ganger.
Hvis klokken er stilt inn (24-timers system), vil skjermen vise gjeldende tid.

Merk: Kjøkkentiden er forskjellig fra 24-timers systemet. Kjøkkentimer er en tidtaker.

7.Automatisk meny

1) I ventetilstand, trykk på " + " for å velge meny fra "A1" til "A8".

2) Trykk på " | +30 | OK " for å bekrefte menyvalget ditt.

3) Trykk på " — " eller " + " for å velge matens vekt.

4) Trykk på " | +30 | OK " for å starte matlagingen.

8.Rask matlaging

1) I ventetilstand, trykk på " | +30 | OK " tasten for å koke med 100 % effekt i 30 sekunder. Hvert trykk på samme tast kan øke med 30 sekunder. Maksimal koketid er 95 minutter

2) Under mikrobølge-, grill-, kombinasjonsmatlaging og opptining etter tid, trykk på " | +30 | OK " for å øke koketiden.

3) Under tilstandene automatisk meny, trinnvis matlaging og opptining etter vekt, kan ikke koketiden økes ved å trykke

4) I ventetilstand, trykk " — " for å velge koketiden. Deretter trykk " | +30 | OK " for å starte mikrobølgeovns-koking med 100 % effekt.

Dette kan settes som det første trinnet i trinnvis matlaging.

Menyoversikt :

Meny	Vekt	Display
A1 Pizza	200 g	200
	400 g	400
A2 Meat	250 g	250
	350 g	350
	450 g	450
A3 Vegetable	200 g	200
	300 g	300
	400 g	400
A4 Pasta	50 g (med 450 g kaldt vann)	50
	100 g (med 800 g kaldt vann)	100
A5 Potato	200 g	200
	400 g	400
	600 g	600
A6 Fish	250 g	250
	350 g	350
	450 g	450
A7 Beverage	1 kopp (120 ml)	1
	2 kopper (240 ml)	2
	3 kopper (360 ml)	3
A8 Popcorn	50 g	50
	100 g	100

9.Flertrinns matlaging

To trinn kan settes som maksimum. Hvis ett trinn er avriming, bør det settes i første trinn. Summelyden vil ringe én gang etter hvert trinn, og neste trinn vil begynne.

Merk: Automatisk meny kan ikke settes som ett av flertrinnene.

Eksempel: hvis du vil tine maten i 5 minutter, og deretter koke med 80 % mikrobølgeeffekt i 7 minutter. Stegene er som følger:

1)Trykk " | " to ganger, skjermen viser "dEF2".

2)Trykk " — " eller " + " for å justere avrimingstiden til 5 minutter;

3)Trykk " | | | " en gang, skjermen vil vise "P100".

4)Trykk " — " eller " + " ffor å velge mikrobølgeeffekt til "P80" vises;

5)Trykk " ▷ | +30 | OK " for å bekrefte, skjermen vil vise " P80 " .

6)Trykk " — " eller " + " for å justere koketiden til 7 minutter ;

7)Trykk " ▷ | +30 | OK " for å starte matlagingen .

10.Barnesikring

Lås : I ventemodus, trykk " ▢ | II | ✕ " i 3 sekunder, det vil komme et langt pip som indikerer at barnesikringen er aktivert, og gjeldende tid vil vises hvis tiden er satt, ellers vil skjermen vise " 0:00

Lås opp : I låst tilstand, trykk " ▢ | II | ✕ " i 3 sekunder, det vil komme et langt " pip " som indikerer at låsen er fjernet .

11.Forespørselsfunksjon

1) I matlagingsmodus for mikrobølgeovn, grill og kombinasjon. Trykk " | | | " den gjeldende effekten vil vises i 2-3 sekunder .

2) Under matlaging, trykk " ⧖ | 🕒 " for å sjekke gjeldende tid.

12.Spesifikasjon

(1) " ▷ | +30 | OK må trykkes for å fortsette matlaging hvis døren åpnes under matlaging;

(2) Når matlagingsprogrammet er satt, og " ▷ | +30 | OK " ikke trykkes innen 5 minutter. Den gjeldende tiden vil vises. Innstillingen vil bli kansellert.

(3) Summeren gir ett lydsignal ved effektivt trykk, ineffektivt trykk gir ingen respons.

13.Ovnslyset

Etter matlaging slås ovnslyset av hvis døren er lukket. Hvis døren åpnes i over 10 minutter uten bruk, slås lyset av automatisk.

14.Den elektriske ovnsdøren

(1) Trykk på " " knappen, ovnsdøren åpnes. Hvis knappen ikke fungerer, åpne døren med sugekoppen. Se figurene nedenfor.

Notater : 1) Hvis den elektriske døren svikter, vil summeren lyde åtte ganger, skjermen viser " E - 3 ".
2) Etter å ha trykket på " "-knappen, er alle andre taster ugyldige.

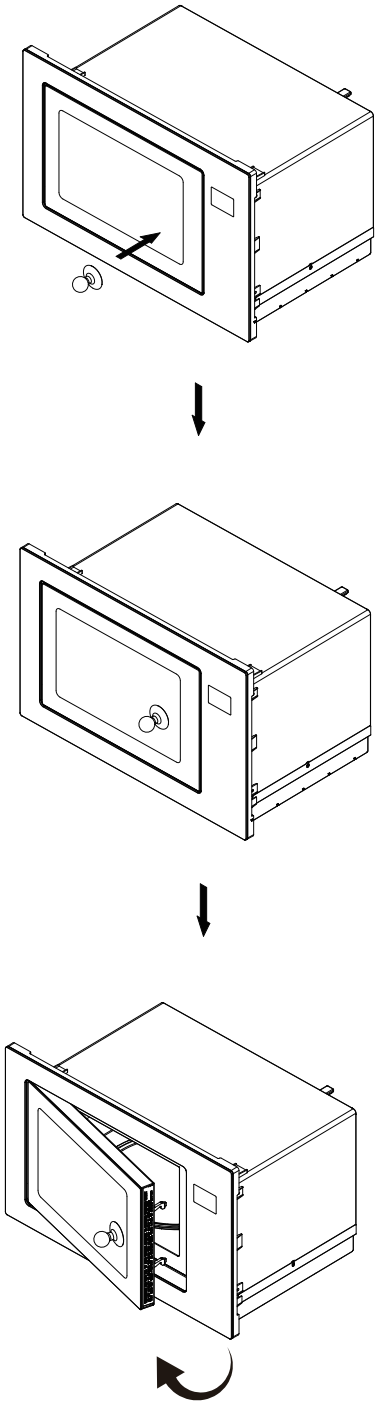

NO-18

Feilsøking

Normal	
Mikrobølgeovn som forstyrrer TV-mottak	Radio- og TV-mottak kan bli forstyrret når mikrobølgeovnen er i bruk. Det ligner på forstyrrelser fra små elektriske apparater, som mikser, støvsuger og elektrisk Det er normalt.
Dempet ovnslys	Ved mikrobølgeovnssteking på lav effekt kan ovnslyset bli dempet. Det er normalt.
Damp som samler seg på døren, varm luft ut av ventilene	Under matlaging kan det komme damp ut av maten. Det meste vil komme ut gjennom ventilene. Men noe kan samle seg på kalde steder som ovnsdøren. Det er normalt.
Ovn startet ved et uhell uten mat inni.	Det er forbudt å kjøre enheten uten mat inni. Det er svært farlig.

Problemer	Mulig årsak	Tiltak
Ovn kan ikke startes.	(1) Strømkabelen er ikke plugget inn ordentlig.	Koble fra strømmen. Koble til igjen etter 10 sekunder.
	(2) Sikringen har gått eller jordfeilbryteren har slått ut.	Bytt sikring eller tilbakestill jordfeilbryteren (reparasjon utføres av profesjonelt personell fra vårt selskap
	(3) Problem med stikkontakt.	Test stikkontakten med andre elektriske apparater.
Ovnen varmer ikke.	(4) Døren er ikke lukket ordentlig.	Lukk døren godt.

I henhold til direktivet om avfall av elektrisk og elektronisk utstyr (WEEE) skal WEEE samles inn og behandles separat. Hvis du på et senere tidspunkt trenger å kvitte deg med dette produktet, vennligst IKKE kast det sammen med husholdningsavfall. Vennligst lever dette produktet til WEEE-innsamlingssteder der dette er tilgjengelig

FORHOLDSREGLER FOR AT UNDGÅ MULIG EKSPONERING FOR OVERDREVET MIKROBØLGEENERGI

(a) Forsøg ikke at betjene denne ovn med døren åben, da dette kan resultere i skadelig eksponering for mikrobølgeenergi. Det er vigtigt ikke at bryde eller manipulere med sikkerhedslåse

(b) Placer ikke nogen genstand mellem ovnens front og døren, og undgå at snavs eller rengøringsmiddelrester ophobes på tætningsfladerne.

(c) ADVARSEL: Hvis døren eller dørtætningerne er beskadigede, må ovnen ikke betjenes, før den er repareret af en kompetent person.

TILLÆG

Hvis apparatet ikke vedligeholdes i en god rengøringsstand, kan overfladen blive forringet, hvilket kan påvirke apparatets levetid og føre til en farlig situation.

Specifikationer

Model :	MICROWAVE 38
Mærkespænding / Frekvens:	230 V ~ 50 Hz
Mærkeindgangseffekt (mikrobølge):	1450 W
Mærkeudgangseffekt (mikrobølge):	900 W
Mærket indgangseffekt (Grill) :	1000 W
Produktdimension	595 * 401 * 388 mm

VIGTIGE SIKKERHEDSINSTRUKTIONER

ADVARSEL

For at reducere risikoen for brand, elektrisk stød, personskade eller eksponering for overdreven mikrobølgeovnenergi ved brug af dit apparat, følg grundlæggende forholdsregler, herunder følgende

1. Læs og følg de specifikke: "FORHOLDSREGLER FOR AT UNDGÅ MULIG EKSPONERING FOR OVERDREVEN MIKROBØLGEENERGI".
2. Dette apparat kan bruges af børn fra 8 år og opefter samt personer med nedsat fysisk, sensorisk eller mental kapacitet eller manglende erfaring hvis de har fået tilsyn eller instruktion vedrørende brug af apparatet på en sikker måde og forstår de involverede farer. Børn må ikke lege med apparatet. Rengøring og brugervedligeholdelse må ikke udføres af børn, medmindre de er ældre end 8 år og under opsyn. Børn under 8 år skal holdes væk, medmindre de er under konstant opsyn.
3. Hold apparatet og dets ledning uden for rækkevidde af børn under 8 år.
4. Hvis forsyningsledningen er beskadiget, skal den udskiftes af producenten, dennes serviceagent eller tilsvarende kvalificerede personer for at undgå fare. (For apparat med type Y-tilslutning
5. ADVARSEL: Sørg for, at apparatet er slukket, før lampen udskiftes for at undgå risiko for elektrisk stød.
6. ADVARSEL: Det er farligt for andre end en kompetent person at udføre service- eller reparationsarbejde, der indebærer fjernelse af en afdækning, som beskytter mod eksponering for mikrobølgeenerg
7. ADVARSEL: Væsker og andre fødevarer må ikke opvarmes i forseglede beholdere, da de kan eksplodere.
8. Når mad opvarmes i plastik- eller papbeholdere, skal ovnen overvåges på grund af risiko for antændelse.
9. Brug kun redskaber, der er egnede til brug i mikrobølgeovne.
10. Hvis der observeres røg, sluk eller tag stikket ud af apparatet og hold døren lukket for at kvæle eventuelle flammer.
11. Opvarmning af drikkevarer i mikrobølgeovn kan resultere i forsinket eksplosiv kogning, derfor skal der udvises forsigtighed ved håndtering af beholderen.
12. Indholdet i sutteflasker og babymadsglas skal omrøres eller rystes og temperaturen kontrolleres før indtagelse for at undgå forbrændinger.
13. Æg i skallen og hele hårdkogte æg bør ikke opvarmes i mikrobølgeovne, da de kan eksplodere, selv efter opvarmningen er afsluttet.
14. Ovnen bør rengøres regelmæssigt, og eventuelle madrester fjernes.
15. Manglende vedligeholdelse af ovnen i en ren tilstand kan føre til forringelse af overfladen, hvilket kan påvirke apparatets levetid negativt og muligvis resultere i en farlig situation.
16. Brug kun den temperaturføler, der anbefales til denne ovn. (For ovne, der er udstyret med mulighed for at bruge en temperaturføler.)
17. Mikrobølgeovnen skal betjenes med den dekorative dør åben. (For ovne med en dekorativ dør.)
18. Dette apparat er beregnet til brug i husholdninger og lignende anvendelser såsom:
    - personalekøkkener i butikker, kontorer og andre arbejdsmiljøer;
    - af gæster på hoteller, moteller og andre boligtyper;
    - landbrugshuse;
    - bed and breakfast-lignende miljøer.
19. Mikrobølgeovnen er beregnet til opvarmning af mad og drikkevarer. Tørring af mad eller tøj samt opvarmning af varmelegemer, tøfler, svampe, fugtige klude og lignende kan medføre risiko for personskade, antændelse eller brand.
20. Metalliske beholdere til mad og drikkevarermå ikke anvendes under mikrobølgeopvarmning.
21. Apparatet må ikke rengøres med en damprenser.
22. Der skal udvises forsigtighed for ikke at forskyde drejepladen, når beholdere fjernes fra apparatet. (For faste apparater og indbyggede apparater, der anvendes i en højde på 900 mm eller mere over gulvet og som har aftagelige

drejeplader. Men dette gælder ikke for apparater med vandret bundhængslet dør.)

23. Mikrobølgeovnen er beregnet til indbygning.
24. Damprenser må ikke anvendes.
25. Overfladen på en opbevaringsskuffe kan blive varm.
26. ADVARSEL: Apparatet og dets tilgængelige dele bliver varme under brug. Der skal udvises forsigtighed for at undgå at røre ved varmeelementer. Børn under 8 år skal holdes væk, medmindre de er under konstant opsyn.
27. Under brug bliver apparatet varmt. Der skal udvises forsigtighed for at undgå at røre ved varmeelementer inde i ovnen.
28. ADVARSEL: Tilgængelige dele kan blive varme under brug. Små børn bør holdes væk.
29. Apparatet må ikke installeres bag en dekorativ dør for at undgå overophedning. (Dette gælder ikke for apparater med dekorativ låge .)
30. ADVARSEL : Når apparatet anvendes i kombinationsfunktion , bør børn kun bruge ovnen under voksenopsyn på grund af de genererede temperaturer .
31. Brug ikke stærke slibende rengøringsmidler eller skarpe metalskrabere til at rengøre ovnlågeglasset, da de kan ridse overfladen, hvilket kan resultere i, at glasset går i stykker.
32. ADVARSEL : Sørg for, at ovnrummet ikke indeholder genstande eller redskaber, der ikke er egnet til brug i mikrobølgeovnen, før du betjener apparatet.
33. ADVARSEL : Brug ikke ovnrummet til opbevaring af brandfarlige produkter, køkkenredskaber eller mad og lignende, når mikrobølgeovnen ikke er i brug.

LÆS OPMÆRKSOMT OG GEM TIL FREMTIDIG REFERENCE
KUN TIL HUSHOLDNINGSBRUG
(IKKE TIL KOMMERCIEL BRUG)

For at reducere risikoen for personskade
Jordforbindelsesinstallation

FARLIG

Elektrisk stød fare Berøring af nogle af de interne komponenter kan forårsage alvorlig personskade eller død. Må ikke adskilles dette apparat.

ADVARSEL

Elektrisk stød fare Forkert brug af jordforbindelsen kan resultere i elektrisk stød. Må ikke sættes i en stikkontakt, før apparatet er korrekt installeret og jordet

Dette apparat skal være jordet. I tilfælde af en elektrisk kortslutning reducerer jordforbindelsen risikoen for elektrisk stød ved at give en afledningsledning for den elektriske strøm.

Dette apparat er udstyret med en ledning med en jordleder og et jordstik.

The stikket skal sættes i en stikkontakt, der er korrekt installeret og jordet.

Kontakt en kvalificeret elektriker eller servicetekniker, hvis jordforbindelsesinstruktionerne ikke er fuldt ud forstået, eller hvis der er tvivl om, hvorvidt apparatet Hvis det er nødvendigt at bruge en forlængerledning, skal der kun anvendes en 3-leder forlængerledning.

1. Et kort strømforsyningskabel leveres for at reducere risiciene. der kan opstå ved at blive viklet ind i eller snuble over et længere kabel.
2. Hvis et langt kabelsæt eller en forlængerledning anvendes:
    1) Den markerede elektriske belastning for kabelsættet eller forlængerledningen skal være mindst lige så stor som den elektriske belastning for apparatet
    2) Forlængerledningen skal være en jordforbindelses-type 3-leder ledning.
    3) Det lange kabel skal arrangeres, så det ikke hænger over bordpladen eller bordet, hvor det kan trækkes i af børn eller forårsage snublen utilsigtet.

RENGØRING

Sørg for at trække stikket ud af strømforsyningen.

1. Rengør ovnrummet efter brug med en let fugtig klud.
2. Rengør tilbehøret på sædvanlig vis i sæbevand.
3. Dørrammen, tætningslisten og tilstødende dele skal rengøres omhyggeligt med en fugtig klud, når de er snavsede.
4. Brug ikke stærke slibende rengøringsmidler eller skarpe metalskrabere til at rengøre ovnlågeglasset, da de kan ridse overfladen, hvilket kan resultere i, at glasset går i stykker.
5. Rengøringstip --- For nemmere rengøring af hulrummets vægge, som den tilberedte mad kan komme i kontakt med: Placer en halv citron i en skål, tilsæt 300 ml (1/2 pint) vand og varm op ved 100 % mikrobølgeeffekt i 10 minutter. Tør ovnen ren med en blød, tør klud.

REDSKABER
ADVARSEL

Personskadefare Det er farligt

for andre end en kompetent person at udføre service- eller reparationsarbejde, der indebærer fjernelse af et dæksel, som beskytter mod eksponering for mikrobølgeenergi.

Se instruktionerne om "Materialer, du kan bruge i mikrobølgeovnen eller skal undgå i mikrobølgeovnen." "Der kan være visse ikke-metalliske redskaber, som ikke er sikre at bruge til mikrobølgeopvarmning." Hvis du er i tvivl, kan du teste det pågældende redskab ved at følge nedenstående procedure

Redskabstest:

1. Fyld en mikrobølgesikker beholder med 1 kop koldt vand (250 ml) sammen med det pågældenderedskab.
2. Tilbered ved maksimal effekt i 1 minut.
3. Føl forsigtigt på redskabet. Hvis det tomme redskab er varmt, må det ikke bruges til mikrobølgeopvarmning.
4. Overskrid ikke 1 minuts tilberedningstid.

Materialer du kan bruge i mikrobølgeovnen

Redskaber	Bemærkninger
Bruningsfad	Følg producentens anvisninger. Bunden af bruningsfadet skal være mindst 3/16 tomme (5 mm) over drejeskiven. Forkert brug kan få drejeskiven til at gå i stykker. (For modellen med drejeskive.)
Service	Kun mikrobølgesikker. Følg producentens anvisninger. Brug ikke revnede eller afskallede fade.
Glasglas	Fjern altid låget. Brug kun til at opvarme mad, indtil den lige er lun. De fleste glasglas er ikke varmebestandige og kan gå i stykker.
Glasvarer	Kun varmebestandigt ovnglas. Sørg for, at der ikke er nogen metaltrim. Brug ikke revnede eller flækkede fade.
Ovn madlavningsposer	Følg producentens anvisninger. Luk ikke med metalbånd. Lav slidser for at lade dampen undslippe.
Papirtallerkener og kopper	Brug kun til kortvarig madlavning/opvarmning. Forlad ikke ovnen uden opsyn under madlavning.
Køkkenrulle	Brug til at dække mad ved genopvarmning og til at absorbere fedt. Brug under opsyn kun til kortvarig madlavning.
Pergament papir	Brug som låg for at forhindre sprøjt eller som indpakning til dampning.
Plastik	Kun mikrobølgesikker. Følg producentens anvisninger. Skal være mærket "Microwave Safe". Nogle plastikbeholdere blødgøres, når maden indeni bliver varm. "Kogeposer" og tætsluttende plastikposer skal have slidser, være gennemboret eller ventileret som angivet på
Plastfolie	Kun mikrobølgesikker. Brug til at dække mad under tilberedning for at bevare fugt. Lad ikke plastfolie røre ved maden.
Termometre	Kun mikrobølgeovn-sikre (kød- og sliktermometre).
Vokspapir	Brug som låg for at forhindre sprøjt og bevare fugt.

Materialer, der skal undgås i mikrobølgeovnen

Redskaber	Bemærkninger
Aluminiumsbakke	Kan forårsage gnister. Overfør mad til en mikrobølgeovn-sikker beholder.
Madkarton med metalhåndtag	Kan forårsage gnister. Overfør mad til en mikrobølgeovn-sikker beholder.
Metal- eller metal- beklædte redskaber	Metal beskytter maden mod mikrobølgeenergi. Metalbeklædning kan forårsage gnister.
Metaltwists	Kan forårsage gnister og kan forårsage brand i ovnen
Papirposer	Kan forårsage brand i ovnen.
Plastskum	Plastskum kan smelte eller forurene væsken indeni ved høje temperaturer.
Træ	Træ vil tørre ud ved brug i mikrobølgeovnen og kan splitte eller revne.

OPSÆTNING AF DIN OVN

Navne på ovndele og tilbehør

Fjern ovnen og alt materiale fra kartonen og ovnrummet. Din ovn leveres med følgende tilbehør:

Glasbakke	1
Drejebordsringmontering	1
Brugsanvisning	1

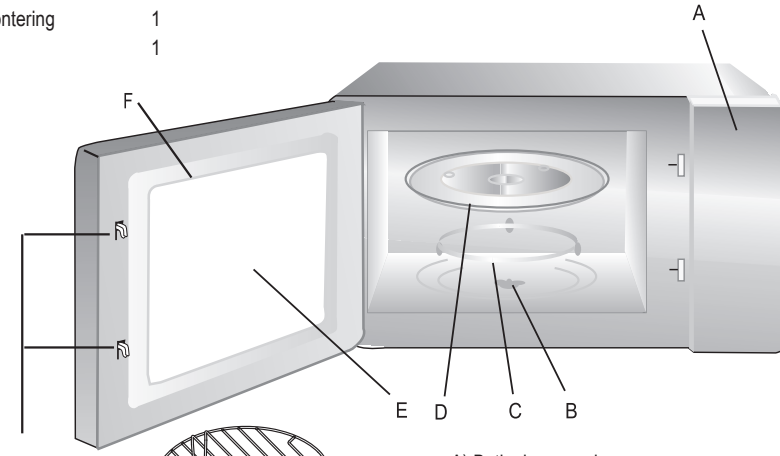

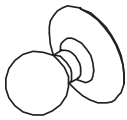

Suger

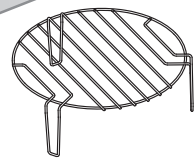

Grillrist (Kan ikke bruges i mikrobølgefunktion og skal placeres på glasbakken)

A) Betjeningspanel
B) Drejebordaksel
C) Drejebordsringmontering
D) Glasbakke
E) Observationsvindue
F) Dørmontering
G) Sikkerhedslåsesystem

Installation af drejebord

a. Placer aldrig glasbakken på hovedet. Glasbakken må aldrig begrænses.
b. Både glasbakken og drejeskivens ring skal altid bruges under tilberedning.
c. Al mad og madbeholdere placeres altid på glasbakken til tilberedning.
d. Hvis glasbakken eller drejeskivens ring revner eller går i stykker, kontakt dit nærmeste autoriserede servicecenter.

Installation og tilslutning

1. Dette apparat er kun beregnet til husholdningsbrug.
2. Denne ovn er kun beregnet til indbygget brug. Den er ikke beregnet til brug på bordplade eller inde i et skab.
3. Vær venlig at overholde de særlige installationsanvisninger.
4. Apparatet kan installeres i et 60 cm bredt vægmonteret skab.
5. Apparatet er udstyret med et stik og må kun tilsluttes en korrekt installeret jordet stikkontakt.
6. Netspændingen skal svare til den spænding, der er angivet på typeskiltet.
7. Stikkontakten skal installeres, og tilslutningskablet må kun udskiftes af en kvalificeret elektriker. Hvis stikket ikke længere er tilgængeligt efter installation, skal der være en flerpolet afbryder på installationssiden med et kontaktgab på mindst 3 mm.
8. Adaptere, forgreningsledninger og forlængerledninger må ikke anvendes. Overbelastning kan medføre brandfare.
9. Brug ikke under arbejdsfladen, og det må ikke udsættes for spild fra beholdere på overflader under apparatet.

Den tilgængelige overflade kan blive varm under drift.

Installationsvejledning

Læs venligst manualen grundigt før installation

Bemærk venligst

Elektrisk tilslutning

Ovnen er udstyret med et stik og må kun tilsluttes en korrekt installeret jordet stikkontakt. Stikkontakten må kun installeres, og tilslutningskablet må kun udskiftes af en kvalificeret elektriker og i overensstemmelse med gældende forskrifter.

Hvis stikket ikke længereer tilgængeligt efter installation, skal der være en flerpolet afbryder på installationssiden med et kontaktgab på mindst 3 mm.

Det monterede skab må ikke have en bagvæg bag apparatet.

Der skal opretholdes en afstand mellem væggen og bunden af enheden ovenover.

Specifikke mål for afstanden kan findes i diagrammerne.

Minimum installationshøjde: 85 cm. Dæk ikke ventilationsåbninger og sugehuller til.

Bemærk:

Undgå at klemme eller bøje strømkablet.

Skrue

Monteringsplade

Trim-sæt plastikdæksel

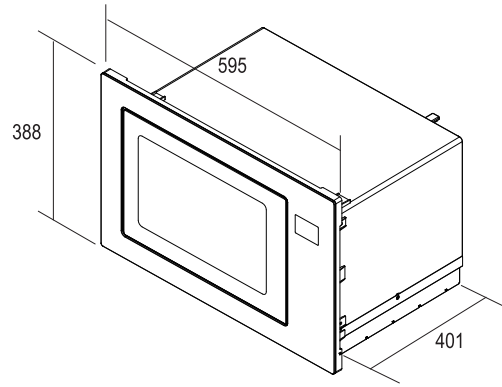

A. Indbygget møbel

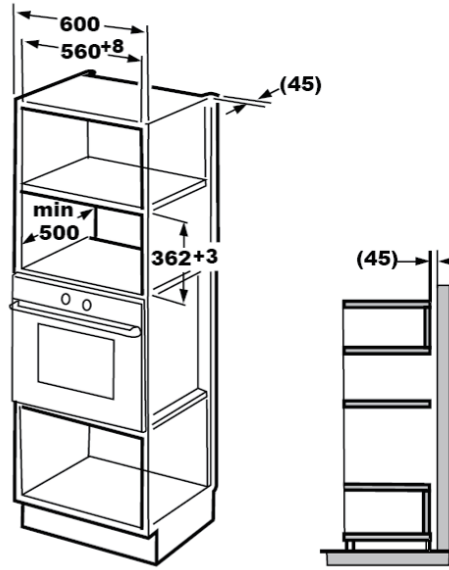

B.Forbered skabet

1. Læs instruktionen på BUND SKABSMALEN, læg malen på skabets bundflade.

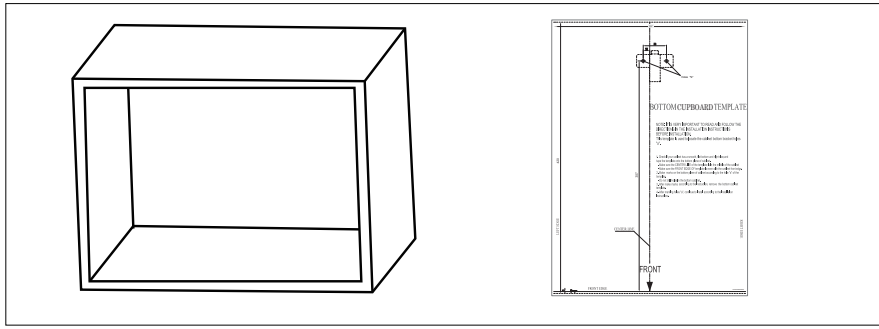

2. Lav mærkerne på bundfladen af skabet i henhold til mærkerne "a" på skabelonen.

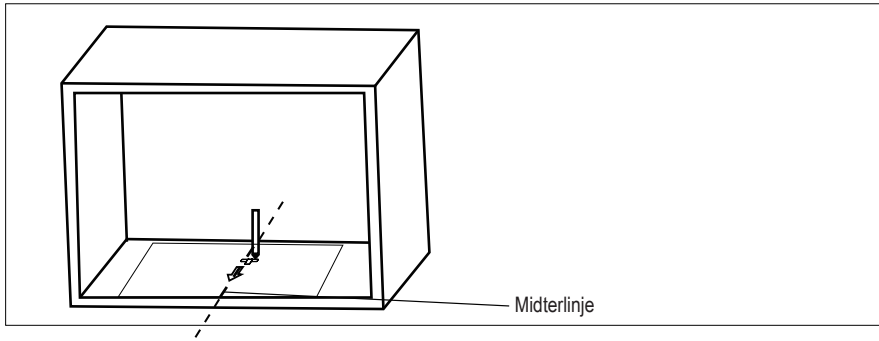

3. Fjern bundskabets skabelon og fastgør monteringspladen med skrue.

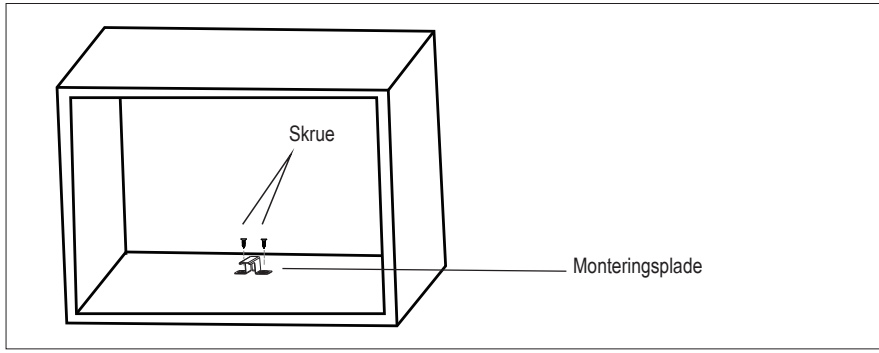

C.Installér ovnen

4. Installer ovnen i skabet
   - Sørg for, at bagsiden af ovnen er låst med monteringspladen.
   - Undgå at klemme eller knække strømkablet.

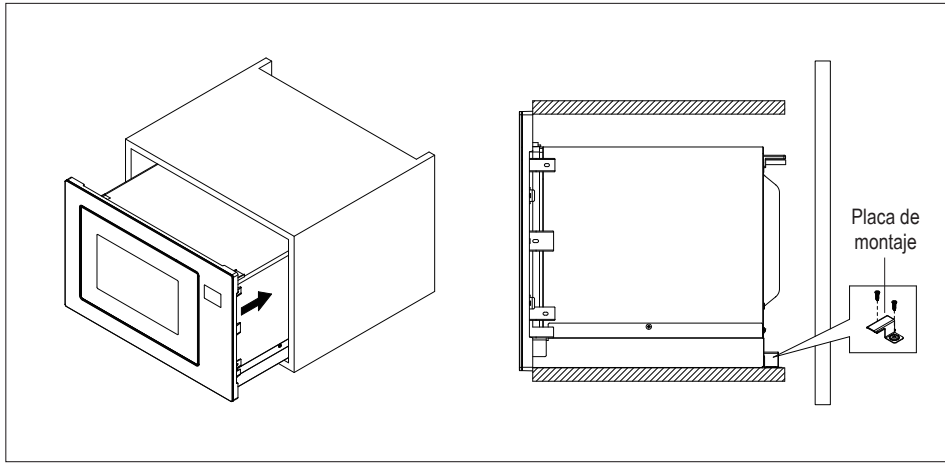

5. Åbn døren, fastgør ovnen til skabet med skrue i installationshullet.
   Fastgør derefter Trim-kit plastdækslet til installationshullet.

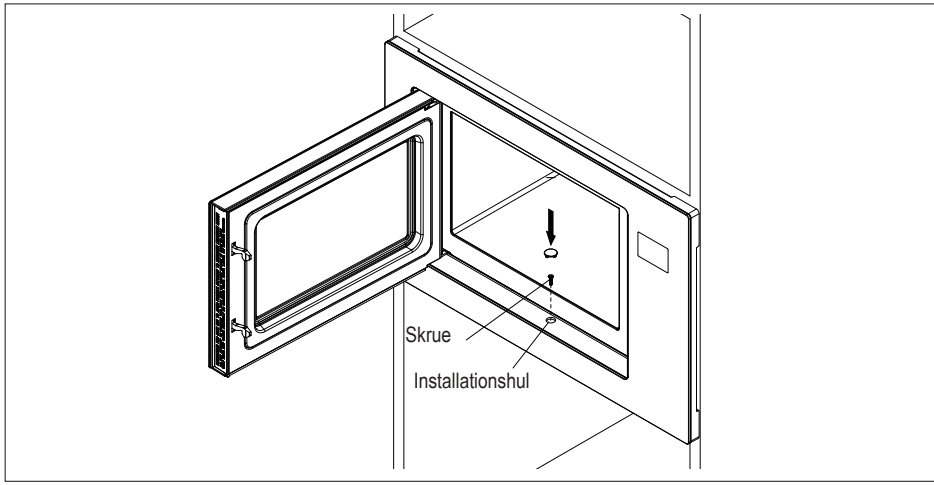

BRUGSANVISNING

Denne mikrobølgeovn bruger moderne elektronisk styring til at justere madlavningsparametre for bedre at opfylde dine behov ved madlavning.

1. Urindstilling

Når mikrobølgeovnen tilsluttes strøm, vil ovnen vise "0:00", og en buzzer vil afgive et enkelt signal.

1) Tryk " ⧖ | 🕒 " to gange, timetallet blinker;
2) Tryk" — " eller " + " for at justere timetallet, den indtastede tid skal være mellem 0--23.
3) Tryk " ⧖ | 🕒 ", minuttallene vil blinke.
4) Gire " — " eller " + " for at justere minuttallet, den indtastede tid skal være mellem 0--59.
5) Tryk " ⧖ | 🕒 " for at afslutte urindstillingen. ":" vil blinke,
   Urindstillingen er færdig.

Bemærkninger:

1) Hvis uret ikke er indstillet, vil det ikke fungere, når der tilsluttes strøm.
2) Under urindstillingsprocessen, hvis du trykker på " ▢ | II | ⨯ ", vil ovnen automatisk gå tilbage til den tidligere status.

2. Mikrobølgeovn madlavning

1) Tryk på " ≋ | ⁓ | ≋ ", tasten én gang, og " P100 " vises.
2) Tryk gentagne gange på " ≋ | ⁓ | ≋ " eller tryk på " — " eller " + " for at vælge mikrobølgeeffekten fra 100 % til 10 %. " P100 " , " P80 " , " P50 " , " P30 " , " P10 " vises i rækkefølge.
3) Tryk på " ▷ | +30 | OK " for at bekræfte.
4) Tryk på " — " eller " + " for at justere tilberedningstiden. (Tidsindstillingen skal være 0 : 05-95 : 00.)
5) Tryk på " ▷ | +30 | OK " for at starte madlavningen.

BEMÆRK:

trinmængderne for justering af kodningskontakten er som følger:

0 --- 1	min	:	5 sekunder
1 --- 5	min	:	10 sekunder
5 --- 10	min	:	30 sekunder
10 --- 30	min	:	1 minut
30 --- 95	min	:	5 minutter

Mikrobølgeovn Effekt Diagram

Mikrobølgeovn Effekt	100 %	80 %	50 %	30 %	10 %
Display	P100	P80	P50	P30	P10
Strøm	900W	720W	450W	270W	90W

3. Grill eller Combi . Madlavning

Tryk på " | | " én gang, skærmen viser " P100 ", og tryk " | | " gentagne gange eller tryk på " — " eller " + " for at vælge den ønskede effekt, og " G ", " C - 1 " eller " C - 2 " vises. Tryk derefter på " ▷ \| +30 \| OK " for at indstille tilberedningstiden " — " eller " + " for at bekræfte, og indstil fra 0:05 til 95:00.

Tryk igen på " ▷ \| +30 \| OK " for at starte madlavningen.

Eksempel: Hvis du vil bruge 55 % mikrobølgeeffekt og 45 % grilleffekt (C - 1) til at tilberede i 10 minutter, kan du betjene ovnen som følgende trin.

1) Tryk på " | | " én gang, skærmen viser " P100 ".
2) Continúe presionando " | | " indtil skærmen viser " C - 1 " .
3) Tryk på " ▷ \| +30 \| OK " for at bekræfte.
4) Tryk på " — " eller " + " for at justere tilberedningstiden, indtil ovnen viser " 10:00 " .
5) Tryk på " ▷ \| +30 \| OK " for at starte madlavningen.

Kombinationsstrøm instruktioner :

Program	Display	Mikrobølgeovn Effekt	Grill Effekt
Grill	G	0% / OW	100 % / 1000W
Combi.1	C - 1	55% / 495W	45% / 450W
Combi.2	C - 2	36% / 324W	64% / 640W

Bemærk:

Hvis halvdelen af grilltiden er gået, lyder ovnen to gange, og dette er normalt. For at opnå en bedre grill-effekt, bør du vende maden, lukke døren og derefter trykke på " ▷ \| +30 \| OK " for at fortsætte tilberedningen. Hvis der ikke foretages nogen betjening, fortsætter ovnen med at arbejde.

4. Optøning efter vægt

1) Tryk på " | " én gang, skærmen viser "dEF1".
2) Tryk på " — " eller " + "para seleccionar el peso de los alimentos. El rango de peso es de 100-2000g.
3) Tryk på " ▷ \| +30 \| OK " for at starte optøningen.

5. Optøning efter tid

1) Tryk på " | " to gange, skærmen viser "dEF2".
2) Tryk på " — " eller " + " for at vælge tilberedningstiden. Den maksimale tid er 95 minutter.

3) Tryk på " ▷ | +30 | OK " knappen for at starte optøning.

6. Køkkentimer

1) Tryk på " ⧖ | 🕒 " én gang, skærmen vil vise 00:00.

2) Tryk på " — " eller " + " for at indtaste den korrekte timer. (Den maksimale tilberedningstid er 95 minutter)

3) Tryk på " ▷ | +30 | OK " for at bekræfte indstillingen.

4) Når køkkentiden er nået, slukker timerindikatoren. Summeren vil ringe 5 gange.
   Hvis uret er indstillet (24-timers system), vil skærmen vise det aktuelle tidspunkt

Bemærk: Køkkentiden er forskellig fra 24-timers systemet. Køkkentimer er en timer.

7. Auto Menu

1) I ventetilstand, tryk på " + " for at vælge menuen fra "A1" til "A8".

2) Tryk på " ▷ | +30 | OK " for at bekræfte den valgte menu.

3) Tryk på " — " eller " + " for at vælge madens vægt.

4) Tryk på " ▷ | +30 | OK " for at starte tilberedningen.

8. Hurtig tilberedning

1) I ventetilstand, tryk på " ▷ | +30 | OK " tasten for at tilberede med 100 % effekt i 30 sekunder. Hvert tryk på samme tast kan øge tiden med 30 sekunder. Den maksimale tilberedningstid er 95 minutter.

2) Under mikrobølge-, grill-, kombinations-tilberedning og optøning efter tid, tryk på " ▷ | +30 | OK " for at øge tilberedningstiden.

3) Under tilstandene auto-menu, trinvis tilberedning og optøning efter vægt, kan tilberedningstiden ikke øges ved at trykke

4) I ventetilstand, tryk på " — " for at vælge tilberedningstiden. Tryk derefter " ▷ | +30 | OK " for at starte mikrobølge-tilberedning med 100 % effekt.
   Dette kan indstilles som det første trin i trinvis tilberedning.

Menudiagram :

Menu	Vægt	Display
A1 Pizza	200 g	200
	400 g	400
A2 Kød	250 g	250
	350 g	350
	450 g	450
A3 Grøntsag	200 g	200
	300 g	300
	400 g	400
A4 Pasta	50 g (med 450 g koldt vand)	50
	100 g (med 800 g koldt vand)	100
A5 Kartoffel	200 g	200
	400 g	400
	600 g	600
A6 Fisk	250 g	250
	350 g	350
	450 g	450
A7 Drik	1 kop(120 ml)	1
	2 kopper(240 ml)	2
	3 kopper(360 ml)	3
A8 Popcorn	50 g	50
	100 g	100

9. Multi-trins madlavning

Der kan maksimalt indstilles to trin. Hvis et trin er optøning, skal det sættes som det første trin.
Summelyden vil lyde én gang efter hvert trin, og næste trin vil begynde.

Bemærk: Automatisk menu kan ikke indstilles som et af multi-trinnene.

Eksempel: hvis du vil optø maden i 5 minutter, og derefter tilberede med 80 % mikrobølgeeffekt i 7 minutter. Trinnene er som følger:

1) Tryk to gange på " | " skærmen viser "dEF2".
2) Tryk " — " eller " + " for at justere optøningstiden til 5 minutter;
3) Tryk én gang på " | | | " skærmen viser "P100".
4) Tryk " — " eller " + " for at vælge mikrobølgeeffekt indtil "P80" vises;
5) Tryk på " | +30 | OK " for at bekræfte, skærmen vil vise " P80 ".
6) Tryk på " — " eller " + " for at justere tilberedningstiden til 7 minutter;
7) Tryk på " | +30 | OK " for at starte tilberedningen.

10. Børnesikring

Lås: I ventetilstand, tryk påe " | II | " i 3 sekunder, der vil være et langt bip, som angiver, at børnesikringen er aktiveret, og det aktuelle tidspunkt vises, hvis tiden er indstillet, ellers vil skærmen vise

Lås ophævelse: I låst tilstand, tryk på" | II | " i 3 sekunder, der vil være et langt " bip ", som angiver, at låsen er frigivet.

11. Forespørgselsfunktion

1) I tilberedningstilstande for mikrobølgeovn, grill og kombination. Tryk på " | | | " den aktuelle effekt vises i 2-3 sekunder.
2) Under tilberedningstilstand, tryk på " | " for at tjekke det aktuelle klokkeslæt.

12. Specifikation

1) " ▷ | +30 | OK " skal trykkes for at fortsætte tilberedningen, hvis døren åbnes under tilberedning;
2) Når tilberedningsprogrammet er indstillet, og " ▷ | +30 | OK " ikke trykkes inden for 5 minutter. Det aktuelle klokkeslæt vises. Indstillingen annulleres.
3) Summeren lyder én gang ved effektivt tryk, ineffektivt tryk giver ingen respons.

13. Ovnlampen

Efter tilberedning slukkes ovnlampen, hvis døren er lukket. Hvis døren åbnes i over 10 minutter uden betjening, slukkes lampen automatisk.

14. Den elektriske ovndør

1) Tryk på " ", knappen, ovndøren åbnes. Hvis knappen ikke virker, åbnes døren med sugekoppen. Se følgende figurer.

Noter :

1) Hvis den elektriske dør svigter, vil buzzeren lyde otte gange, og skærmen viser " E - 3 " .
2) Efter at have trykket på " ", knappen, er alle taster ugyldige.

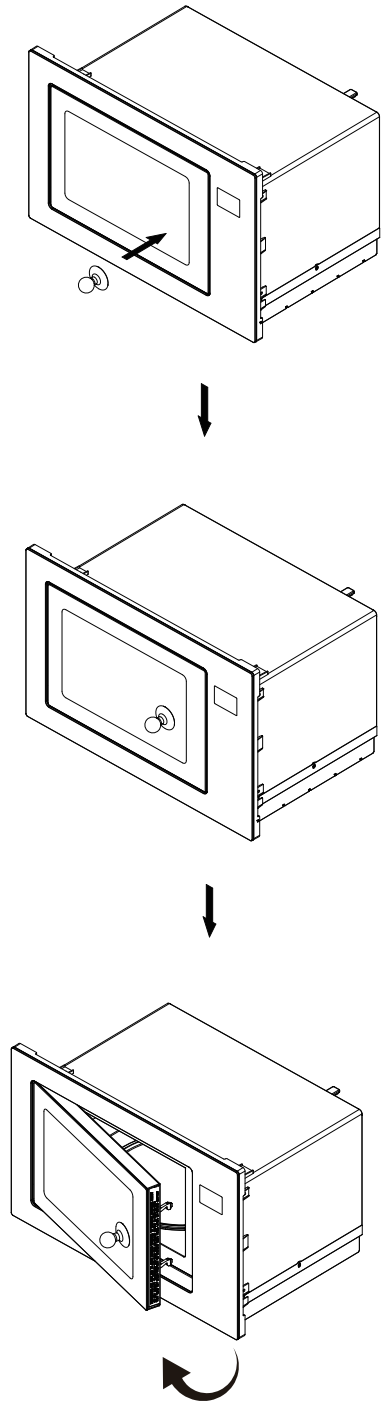

Fejlfinding

Normal	
Mikrobølgeovn forstyrrer TV modtagelse	Radio- og TV-modtagelse kan blive forstyrret, når mikrobølgeovnen er i brug. Det ligner forstyrrelser fra små elektriske apparater som blender, støvsuger og elektrisk ventilator Det er normalt.
Dæmpet ovnlys	Ved mikrobølgeovn madlavning med lav effekt kan ovnlyset blive dæmpet. Det er normalt.
Damp ophobes på døren, varm luft ud af ventiler	Under madlavning kan damp komme ud af maden. Det meste vil komme ud gennem ventilerne. Men noget kan ophobes på kølige steder som ovndøren. Det er normalt.
Ovn startet ved et uheld uden mad indeni.	Det er forbudt at køre enheden uden mad indeni. Det er meget farligt.

Problemer	Mulig årsag	Løsning
Ovn kan ikke startes.	(1) Strømkablet er ikke sat ordentligt i.	Træk stikket ud. Sæt det i igen efter 10 sekunder.
	(2) Sikring er sprunget, eller afbryderen er slået fra.	Udskift sikring eller nulstil afbryderen (repareres af professionelt personale fra vores firma
	(3) Problemer med stikkontakt.	Test stikkontakten med andre elektriske apparater.
Ovn varmer ikke.	(4) Døren er ikke lukket ordentligt.	Luk døren ordentligt.

I henhold til direktivet om affald af elektrisk og elektronisk udstyr (WEEE) skal WEEE indsamles og behandles separat. Hvis du på et tidspunkt i fremtiden skal bortskaffe dette produkt, må du IKKE bortskaffe det sammen med husholdningsaffald. Send venligst dette produkt til WEEE indsamlingssteder, hvor det er

ŚRODKI OSTROŻNOŚCI, ABY UNIKNĄĆ MOŻLIWEJ EKSPOZYCJI NA NADMIERNE PROMIENIOWANIE MIKROFALOWE

(a) Nie próbuj obsługiwać tego piekarnika z otwartymi drzwiami, ponieważ może to skutkować szkodliwą ekspozycją na promieniowanie mikrofalowe. Ważne jest, aby nie uszkadzać ani nie manipulować zabezpieczeniami drzwi

(b) Nie umieszczaj żadnych przedmiotów pomiędzy przednią częścią piekarnika a drzwiami ani nie dopuszczaj do gromadzenia się zabrudzeń lub pozostałości środków czyszczących na powierzchniach uszczelniających.

(c) OSTRZEŻENIE: Jeśli drzwi lub uszczelki drzwi są uszkodzone, piekarnik nie może być używany, dopóki nie zostanie naprawiony przez kompetentną osobę.

DODATEK

Jeśli urządzenie nie jest utrzymywane w czystości, jego powierzchnia może ulec degradacji, co wpłynie na żywotność urządzenia i może prowadzić doniebezpiecznej sytuacji.

Specyfikacje

Model :	MICROWAVE 38
Napięcie znamionowe / Częstotliwość:	230 V ~ 50 Hz
Moc znamionowa wejściowa (mikrofale):	1450 W
Moc znamionowa wyjściowa (mikrofale):	900 W
Moc znamionowa wejściowa (Grill) :	1000 W
Wymiary produktu	595 * 401 * 388 mm

WAŻNE INSTRUKCJE BEZPIECZEŃSTWA

OSTRZEŻENIE

Aby zmniejszyć ryzyko pożaru, porażenia prądem, obrażeń ciała lub narażenia na nadmierne promieniowanie mikrofalowe podczas korzystania z urządzenia, stosuj się do podstawowych środków ostrożności, w tym do następujących

1. Przeczytaj i stosuj się do szczegółowych: „ŚRODKÓW OSTROŻNOŚCI, ABY UNIKNĄĆ MOŻLIWEGO NARAŻENIA NA NADMIERNE PROMIENIOWANIE MIKROFALOWE".
2. To urządzenie może być używane przez dzieci w wieku od 8 lat oraz osoby o ograniczonych zdolnościach fizycznych, sensorycznych lub umysłowych albo brakujące doświadczenia i wiedzy, jeśli zostały odpowiednio nadzorowane lub poinstruowane w zakresie bezpiecznego użytkowania urządzenia oraz rozumieją związane z tym zagrożenia. Dzieci nie powinny bawić się urządzeniem. Czyszczenie i konserwacja użytkownika nie powinny być wykonywane przez dzieci, chyba że mają więcej niż 8 lat i są nadzorowane. Dzieci poniżej 8 roku życia powinny być trzymane z dala od urządzenia, chyba że są ciągle nadzorowane
3. Trzymaj urządzenie i jego przewód z dala od dzieci poniżej 8 lat.
4. Jeśli przewód zasilający jest uszkodzony, musi zostać wymieniony przez producenta, jego serwisanta lub inną wykwalifikowaną osobę, aby uniknąć zagrożenia. (Dla urządzeń z typem złącza
5. OSTRZEŻENIE: Upewnij się, że urządzenie jest wyłączone przed wymianą lampy, aby uniknąć ryzyka porażenia prądem.
6. OSTRZEŻENIE: Niebezpieczne jest, aby ktokolwiek inny niż kompetentna osoba wykonywał jakiekolwiek czynności serwisowe lub naprawcze, które wymagają zdjęcia osłony chroniącej przed ekspozycją na energię mikrofalową
7. OSTRZEŻENIE: Nie należy podgrzewać płynów i innych potraw w szczelnie zamkniętych pojemnikach, ponieważ mogą one eksplodować.
8. Podczas podgrzewania jedzenia w plastikowych lub papierowych pojemnikach, należy obserwować kuchenkę ze względu na możliwość zapłonu
9. Używaj wyłącznie naczyń odpowiednich do stosowania w kuchenkach mikrofalowych.
10. Jeśli zauważysz dym, wyłącz lub odłącz urządzenie od zasilania i trzymaj drzwi zamknięte, aby stłumić ewentualne płomienie.
11. Podgrzewanie napojów w kuchence mikrofalowej może powodować opóźnione, gwałtowne wrzenie, dlatego należy zachować ostrożność podczas obsługi pojemnika.
12. Zawartość butelek do karmienia i słoiczków z jedzeniem dla niemowląt powinna być wymieszana lub wstrząśnięta, a temperatura sprawdzona przed spożyciem, aby uniknąć poparzeń.
13. Jajka w skorupce oraz całe, na twardo ugotowane jajka nie powinny być podgrzewane w kuchenkach mikrofalowych, ponieważ mogą eksplodować, nawet po zakończeniu podgrzewania.
14. Kuchenka powinna być regularnie czyszczona, a wszelkie resztki jedzenia usuwane.
15. Brak utrzymania kuchenki w czystości może prowadzić do pogorszenia stanu powierzchni, co może negatywnie wpłynąć na żywotność urządzenia i potencjalnie spowodować niebezpieczną sytuację.
16. Należy używać wyłącznie sondy temperatury zalecanej do tego piekarnika. (Dla piekarników wyposażonych w możliwość użycia sondy do pomiaru temperatury.)
17. Kuchenka mikrofalowa musi być obsługiwana przy otwartych drzwiczkach dekoracyjnych. (Dla piekarników z drzwiczkami dekoracyjnymi.)

18.To urządzenie jest przeznaczone do użytku w gospodarstwach domowych oraz podobnych zastosowaniach, takich jak:
   – zaplecza kuchenne dla personelu w sklepach, biurach i innych środowiskach pracy;
   – przez klientów w hotelach, motelach i innych środowiskach mieszkalnych;
   – gospodarstwa rolne;
   – środowiska typu bed and breakfast.

19.Kuchenka mikrofalowa jest przeznaczona do podgrzewania jedzenia i napojów. Suszenie jedzenia lub odzieży oraz podgrzewanie poduszek rozgrzewających, kapci, gąbek, wilgotnych ściereczek i podobnych może prowadzić do ryzyka obrażeń, zapłonu lub pożaru.

20.Metalowe pojemniki na jedzenie i napoje nie są dozwolone podczas gotowania w kuchence mikrofalowej.

21.Urządzenia nie należy czyścić za pomocą czyszczenia parowego.

22.Należy zachować ostrożność, aby nie przesunąć talerza obrotowego podczas wyjmowania pojemników z urządzenia. (Dla urządzeń stałych i urządzeń do zabudowy używanych na wysokości równej lub wyższej niż 900 mm nad podłogą oraz posiadających odłączane talerze obrotowe. Jednakże nie dotyczy to urządzeń z drzwiami zawiasowymi u dołu, otwieranymi poziomo.)

23.Kuchenka mikrofalowa jest przeznaczona do zabudowy

24.Nie należy używać czyszczenia parowego.

25.Powierzchnia szuflady do przechowywania może się nagrzewać.

26.OSTRZEŻENIE: Urządzenie i jego dostępne części nagrzewają się podczas użytkowania. Należy zachować ostrożność, aby unikać dotykania elementów grzewczych. Dzieci poniżej 8 roku życia powinny być trzymane z dala, chyba że są pod stałym nadzorem.

27.Podczas użytkowania urządzenie nagrzewa się. Należy zachować ostrożność, aby unikać dotykania elementów grzewczych wewnątrz piekarnika.

28.OSTRZEŻENIE: Dostępne części mogą się nagrzewać podczas użytkowania. Małe dzieci powinny być trzymane z dala.

29.Urządzenie nie może być instalowane za drzwiami dekoracyjnymi, aby uniknąć przegrzania. (To nie dotyczy urządzeń z dekoracyjnymi drzwiami .)

30.OSTRZEŻENIE : Gdy urządzenie jest używane w trybie kombinowanym , dzieci powinny korzystać z kuchenki mikrofalowej tylko pod nadzorem osoby dorosłej ze względu na generowane temperatury .

31.Nie używaj ostrych środków ściernych ani metalowych skrobaków do czyszczenia szyby drzwi piekarnika, ponieważ mogą one porysować powierzchnię, co może skutkować rozbiciem szkła .

32.OSTRZEŻENIE : Upewnij się, że komora nie zawiera żadnych przedmiotów ani naczyń nieodpowiednich do użycia w kuchence mikrofalowej przed uruchomieniem urządzenia .

33.OSTRZEŻENIE : Nie używaj komory do przechowywania łatwopalnych produktów, naczyń kuchennych, jedzenia ani podobnych przedmiotów, gdy kuchenka mikrofalowa nie jest używana .

CZYTAJ UWAŻNIE I ZACHOWAJ NA PRZYSZŁOŚĆ
TYLKO DO UŻYTKU DOMOWEGO
(NIE DO UŻYTKU KOMERCYJNEGO)

ABY ZMNIEJSZYĆ RYZYKO URAZU OSÓB INSTALACJA UZIEMIENIA

NIEBEZPIECZEŃSTWO

Zagrożenie porażeniem prądem Dotykanie niektórych wewnętrznych elementów może spowodować poważne obrażenia ciała lub śmierć. Nie demontuj tego urządzenia.

OSTRZEŻENIE

Zagrożenie porażeniem prądem Nieprawidłowe użycie uziemienia może spowodować porażenie prądem. Nie podłączaj do gniazdka, dopóki urządzenie nie zostanie prawidłowo zainstalowane i uziemione

To urządzenie musi być uziemione. W przypadku zwarcia elektrycznego uziemienie zmniejsza ryzyko porażenia prądem, zapewniając przewód odprowadzający prąd elektryczny.

To urządzenie jest wyposażone w przewód z uziemieniem i wtyczkę uziemiającą.

Wtyczka musi być podłączona do gniazdka, które jest prawidłowo zainstalowane i uziemione.

Skonsultuj się z wykwalifikowanym elektrykiem lub serwisantem, jeśli instrukcje dotyczące uziemienia nie są w pełni zrozumiałe lub istnieją wątpliwości co do prawidłowego uziemienia urządzenia.

Jeśli konieczne jest użycie przedłużacza, używaj tylko przedłużacza z 3 przewodami.

1. Dołączony jest krótki przewód zasilający, aby zmniejszyć ryzyko. wynikające z zaplątania się lub potknięcia o dłuższy przewód.
2. Jeśli używany jest długi zestaw przewodów lub przedłużacz:
   1) Oznaczona wartość znamionowa elektryczna zestawu przewodów lub przedłużacza powinna być co najmniej równa wartości znamionowej urządzenia.
   2) Przedłużacz musi być przewodem uziemiającym z 3 przewodami.
   3) Długi przewód powinien być ułożony tak, aby nie zwisał nad blatem kuchennym lub stołem, gdzie dzieci mogą go pociągnąć lub o niego się potknąć.

CZYSZCZENIE

Upewnij się, że urządzenie jest odłączone od źródła zasilania.

1. Czyść wnętrze piekarnika po użyciu lekko wilgotną ściereczką.
2. Akcesoria czyść w zwykły sposób w wodzie z mydłem.
3. Rama drzwi i uszczelka oraz sąsiednie części muszą być dokładnie czyszczone wilgotną szmatką, gdy są zabrudzone.
4. Nie używaj ostrych środków ściernych ani metalowych skrobaków do czyszczenia szyby drzwi piekarnika, ponieważ mogą one porysować powierzchnię, co może skutkować rozbiciemszkła .
5. Wskazówka dotycząca czyszczenia --- Aby łatwiej wyczyścić ściany komory, które mogą mieć kontakt z gotowanym jedzeniem: Umieść połówkę cytryny w misce, dodaj 300 ml (1/2 pinta) wody i podgrzewaj na 100% mocy mikrofal przez 10 minut. Wyczyść piekarnik miękką, suchą ściereczką.

OSTRZEŻENIE

DOTYCZĄCE

NACZYŃ Ryzyko obrażeń osobistych

Niebezpieczne jest, aby ktokolwiek inny niż kompetentna osoba wykonywał jakiekolwiek czynności serwisowe lub naprawcze, które wiążą się z usunięciem osłony chroniącej przed ekspozycją na energię mikrofalową.

Zobacz instrukcje dotyczące „ Materiały, które można używać w kuchence mikrofalowej lub których należy unikać w kuchence mikrofalowej . „ Mogą istnieć pewne nienamacalne naczynia, które nie są bezpieczne do używania w kuchence mikrofalowej. W razie wątpliwości możesz przetestować dane naczynie, stosując poniższą procedurę

Test naczynia:

1. Napełnij pojemnik bezpieczny do użycia w kuchence mikrofalowej 1 szklanką zimnej wody (250 ml) wraz zdanym naczyniem
2. Gotuj na maksymalnej mocy przez 1 minutę.
3. Ostrożnie dotknij naczynia. Jeśli puste naczynie jest ciepłe, nie używaj go do gotowania w kuchence mikrofalowej.
4. Nie przekraczaj czasu gotowania 1 minuty.

Materiały, które można używać w kuchence mikrofalowej

Naczynia	Uwagi
Naczynie do przypiekania	Postępuj zgodnie z instrukcjami producenta. Dno naczynia do przypiekania musi znajdować się co najmniej 3/16 cala (5 mm) nad talerzem obrotowym. Nieprawidłowe użycie może spowodować uszkodzenie talerza obrotowego. (Dla modelu z talerzem obrotowym)
Zastawa stołowa	Tylko bezpieczne do użycia w kuchence mikrofalowej. Postępuj zgodnie z instrukcjami producenta. Nie używaj pękniętych lub wyszczerbionych naczyń.
Szklane słoiki	Zawsze zdejmuj pokrywkę. Używaj tylko do podgrzewania jedzenia do lekkiego ciepła. Większość szklanych słoików nie jest odporna na ciepło i może pęknąć.
Szkło	Tylko odporne na ciepło naczynia szklane do piekarnika. Upewnij się, że nie ma metalowej obwódki. Nie używaj pękniętych lub wyszczerbionych naczyń.
Worki do pieczenia w piekarniku	Postępuj zgodnie z instrukcjami producenta. Nie zamykaj metalowym zaciskiem. Zrób nacięcia, aby umożliwić ucieczkę pary.
Talerze papierowe i kubki	Używaj tylko do krótkotrwałego gotowania/podgrzewania. Nie zostawiaj piekarnika bez nadzoru podczas gotowania.
Ręczniki papierowe	Używaj do przykrywania jedzenia podczas podgrzewania i pochłaniania tłuszczu. Używaj pod nadzorem tylko do krótkotrwałego gotowania.
Papier do pieczenia	Używaj jako pokrywki, aby zapobiec rozpryskiwaniu lub jako owijki do gotowania na parze.
Plastik	Tylko bezpieczne do użycia w kuchence mikrofalowej. Postępuj zgodnie z instrukcjami producenta. Powinno być oznaczone jako "Microwave Safe". Niektóre plastikowe pojemniki miękną, gdy jedzenie w środku się nagrzewa. "Boiling bags" i szczelnie zamknięte plastikowe torby należy naciąć, przebić lub przewietrzyć zgodnie z instrukcjami na opakowaniu
Folia plastikowa	Tylko bezpieczne do użycia w kuchence mikrofalowej. Używaj do przykrywania jedzenia podczas gotowania, aby zachować wilgoć. Nie pozwalaj, aby folia plastikowa dotykała jedzenia
Termometry	Tylko bezpieczne do mikrofal (termometry do mięsa i cukierków).
Papier woskowany	Używaj jako przykrycia, aby zapobiec rozpryskiwaniu i zachować wilgoć.

Materiały, których należy unikać w kuchence mikrofalowej

Naczynia	Uwagi
Aluminiowa taca	Może powodować iskrzenie. Przenieś jedzenie do naczynia bezpiecznego do mikrofal.
Karton na jedzenie z metalowym uchwytem	Może powodować iskrzenie. Przenieś jedzenie do naczynia bezpiecznego do mikrofal.
Metalowe lub z metalowymi elementami przybory	Metal chroni jedzenie przed energią mikrofalową. Metalowe wykończenia mogą powodować iskrzenie.
Metalowe druciki do zawiązywania	Może powodować iskrzenie i może spowodować pożar w kuchence.
Torby papierowe	Może spowodować pożar w kuchence.
Pianka plastikowa	Pianka plastikowa może się stopić lub zanieczyścić płyn wewnątrz pod wpływem wysokiej temperatury.
Drewno	Drewno wysycha podczas używania w kuchence mikrofalowej i może pękać lub rozszczepiać się.

USTAWIANIE PIEKARNIKA

Nazwy części i akcesoriów piekarnika

Usuń piekarnik oraz wszystkie materiały z kartonu i wnętrzapiekarnika. Twój piekarnik jest wyposażony w następujące akcesoria:

Szklany talerz	1
Zespół pierścienia obrotowego	1
Instrukcja obsługi	1

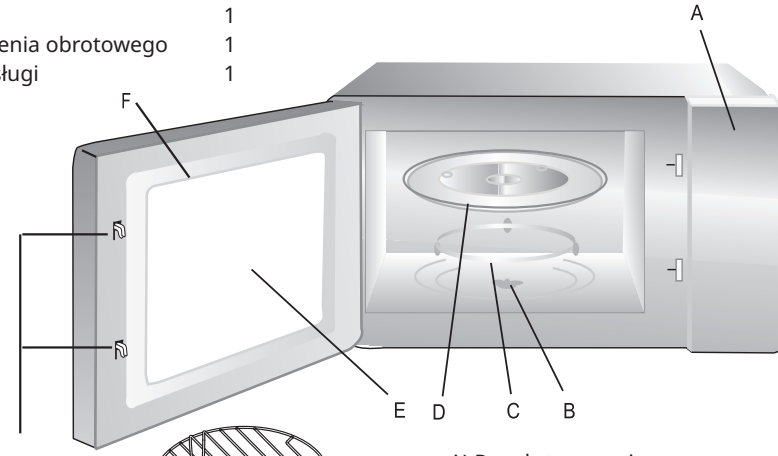

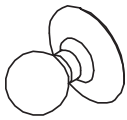

Przyssawka

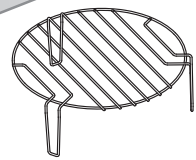

Ruszt do grilla (Nie może być używany w funkcji mikrofalowej i musi być umieszczony na szklanym talerzu)

A) Panel sterowania
B) Oś talerza obrotowego
C) Zespół pierścienia obrotowego
D) Szklany talerz
E) Okienko obserwacyjne
F) Zespół drzwi
G) System blokady bezpieczeństwa

Montaż talerza obrotowego

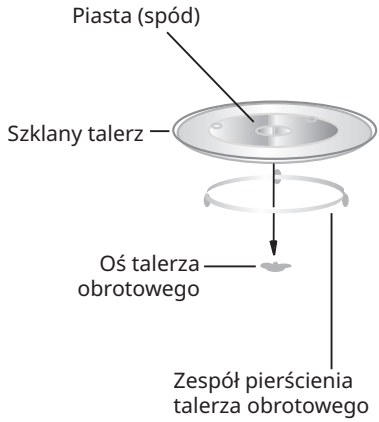

a. Nigdy nie umieszczaj szklanego talerza do góry dnem. Szklany talerz nigdy nie powinien być ograniczany.
b. Zarówno szklany talerz, jak i zespół pierścienia talerza obrotowego muszą być zawsze używane podczas gotowania
c. Wszystkie potrawy i pojemniki z jedzeniem zawsze umieszcza się na szklanym talerzu do gotowania.
d. Jeśli szklany talerz lub zespół pierścienia talerza obrotowego pęknie lub się uszkodzi, skontaktuj się z najbliższym autoryzowanym serwisem.

Instalacja i podłączenie

1. To urządzenie jest przeznaczone wyłącznie do użytku domowego.
2. Ten piekarnik jest przeznaczony wyłącznie do zabudowy. Nie jest przeznaczony do użytku na blacie ani do stosowania wewnątrz szafki.
3. Proszę przestrzegać specjalnych instrukcji instalacji.
4. Urządzenie może być zainstalowane w szafce ściennej o szerokości 60 cm.
5. Urządzenie jest wyposażone w wtyczkę i musi być podłączone wyłącznie do prawidłowo zainstalowanego gniazda uziemionego.
6. Napięcie sieciowe musi odpowiadać napięciu podanemu na tabliczce znamionowej.
7. Gniazdo musi być zainstalowane, a przewód przyłączeniowy może być wymieniany wyłącznie przez wykwalifikowanego elektryka. Jeśli po instalacji wtyczka nie będzie już dostępna, po stronie instalacji musi znajdować się urządzenie odłączające wszystkie bieguny z przerwą stykową co najmniej 3 mm.
8. Nie wolno używać adapterów, listew wielokrotnych ani przedłużaczy. Przeciążenie może spowodować ryzyko pożaru.
9. Nie używać pod powierzchnią roboczą i urządzenie nie może być narażone na rozlanie z pojemników na powierzchnie pod urządzeniem.

Dostępna powierzchnia może być gorąca podczas pracy.

Instrukcje instalacji

Proszę uważnie przeczytać instrukcję przed instalacją

Proszę zauważyć

Podłączenie elektryczne

Piekarnik jest wyposażony w wtyczkę i musi być podłączony wyłącznie do prawidłowo zainstalowanego gniazda uziemionego. Gniazdo musi być instalowane, a przewód łączący wymieniany wyłącznie przez wykwalifikowanego elektryka i zgodnie z odpowiednimi przepisami

Jeśli po instalacji wtyczka nie jest już dostępna, po stronie instalacji musi znajdować się wyłącznik izolacyjny dwubiegunowy z przerwą stykową co najmniej 3 mm.

Zabudowana szafka nie może mieć tylnej ścianki za urządzeniem.

Należy zachować odstęp między ścianą a podstawą jednostki powyżej. Konkretne wymiary odstępów mogą być określone na podstawie diagramów.

Minimalna wysokość instalacji: 85 cm.

Nie zakrywaj otworów wentylacyjnych i otworów ssących.

Uwaga:

Nie zaciskaj ani nie wyginaj przewodu zasilającego.

Śruba

Płyta montażowa

Plastikowa osłona zestawu wykończeniowego

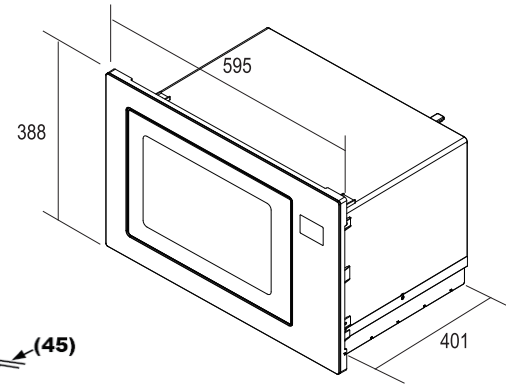

A. Zabudowa meblowa

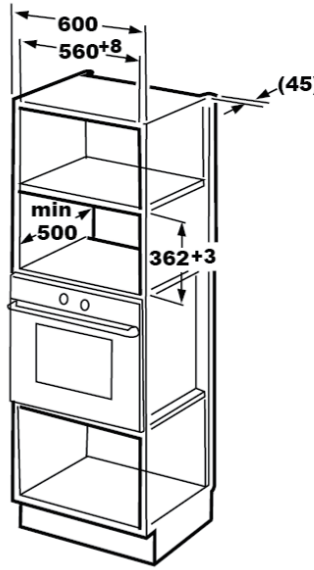

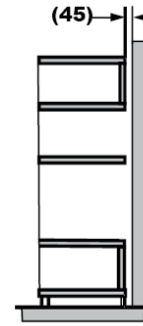

B. Przygotuj szafkę

1. Przeczytaj instrukcję na SZABLONIE DOLNEJ SZAFKI, umieść szablon na dolnej powierzchni szafki.

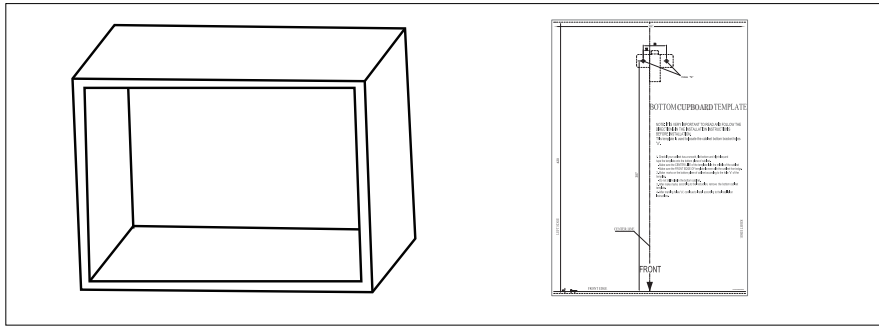

2. Wykonaj oznaczenia na dolnej powierzchni szafki zgodnie z oznaczeniami "a" na szablonie.

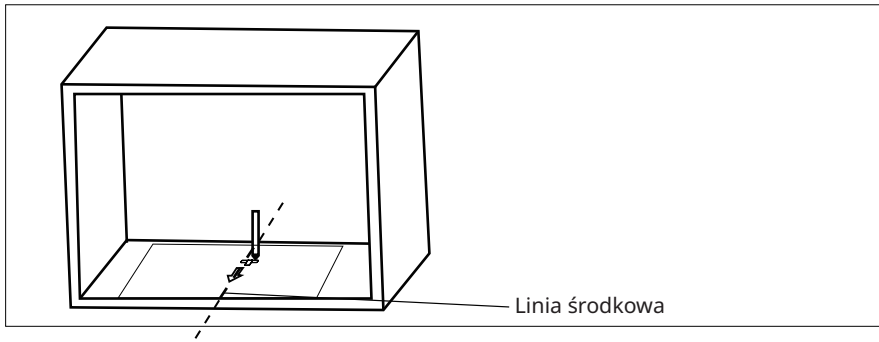

3. Usuń szablon dolnej szafki i przymocuj płytę montażową za pomocą śruby.

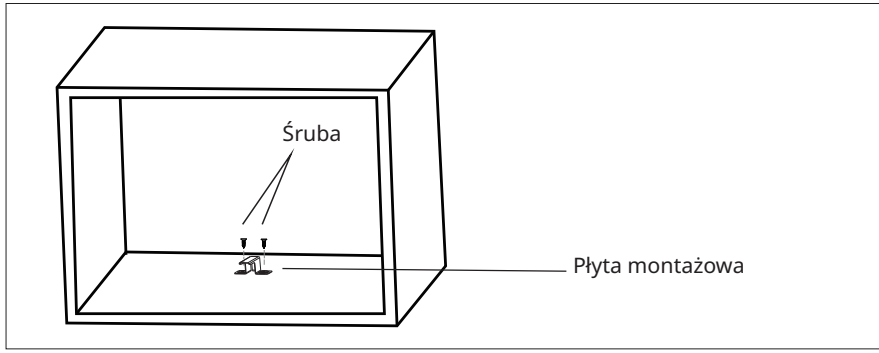

C.Zainstaluj piekarnik

4. Zainstaluj piekarnik w szafce
   - Upewnij się, że tył piekarnika jest zablokowany przez płytę montażową.
   - Nie zaciskaj ani nie zgniataj przewodu zasilającego.

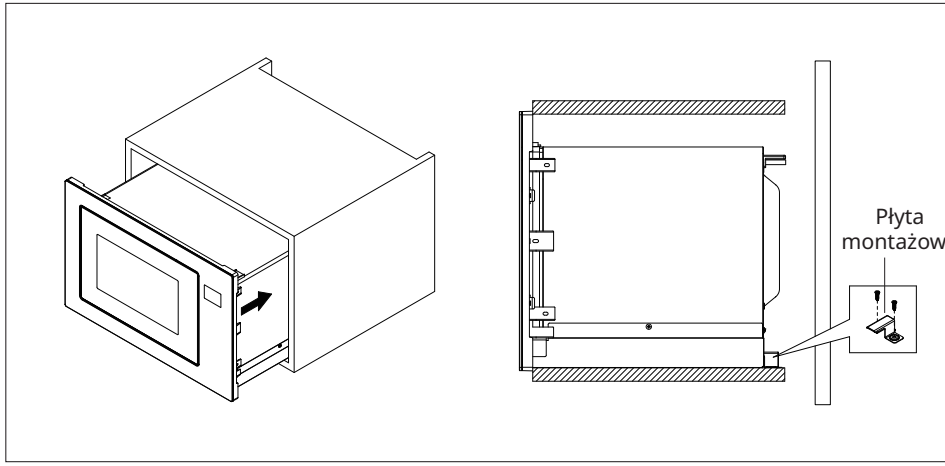

5. Otwórz drzwi, przymocuj piekarnik do szafki za pomocą śruby, w otworze montażowym.
   Następnie przymocuj plastikową osłonę zestawu wykończeniowego do otworu montażowego.

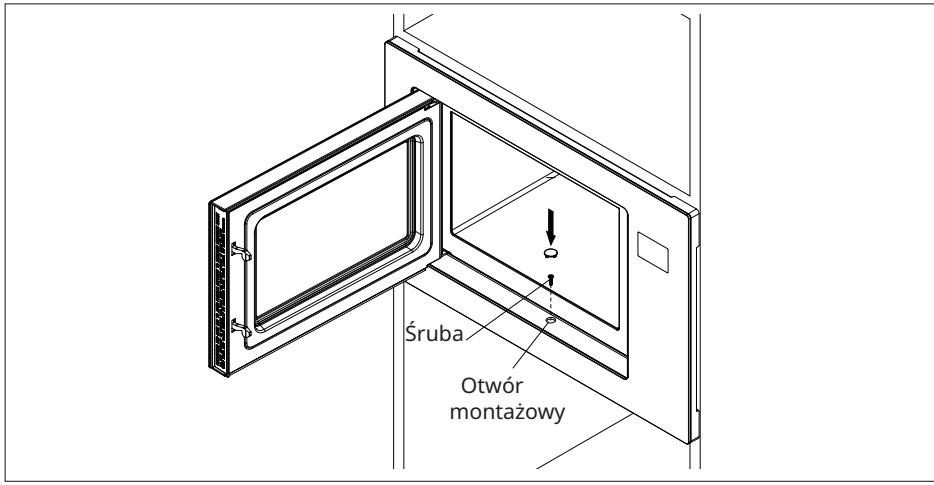

INSTRUKCJA OBSŁUGI

Ta kuchenka mikrofalowa wykorzystuje nowoczesną elektroniczną kontrolę do regulacji parametrów gotowania, aby lepiej spełniać Twoje potrzeby podczas gotowania.

1. Ustawianie zegara

Gdy kuchenka mikrofalowa zostanie podłączona do prądu, na wyświetlaczu pojawi się "0:00", a brzęczyk zadzwoni raz.

1) Naciśnij " ⧖ | 🕒 " dwukrotnie, cyfra godzinowa zacznie migać;
2) Naciśnij" — " lub " + " aby dostosować cyfrę godzin, wprowadzony czas powinien mieścić się w zakresie 0--23.
3) Naciśnij " ⧖ | 🕒 ", cyfry minut zaczną migać.
4) Gire " — " lub " + " aby dostosować cyfry minut, wprowadzony czas powinien mieścić się w zakresie 0--59.
5) Naciśnij " ⧖ | 🕒 " aby zakończyć ustawianie zegara. ":" będzie migać, Ustawianie zegara zostało zakończone.

Uwagi:

1) Jeśli zegar nie jest ustawiony, nie będzie działał po podłączeniu do zasilania.
2) Podczas ustawiania zegara, jeśli naciśniesz " ▢ | ⏸ | ✕ ",kuchenka automatycznie powróci do poprzedniego stanu.

2. Gotowanie w kuchence mikrofalowej

1) Naciśnij raz klawisz " ≋ | ⎴ | ≋ ",a na wyświetlaczu pojawi się " P100 ".
2) Naciśnij wielokrotnie " ≋ | ⎴ | ≋ " oraz " — " lub " + " aby wybrać moc mikrofal od 100 % do 10 %. " P100 ", " P80 ", " P50 ", " P30 ", " P10 " będą wyświetlane kolejno.
3) Naciśnij " ▷ | +30 | OK " for at bekræfte.
4) Naciśnij " — " lub " + " aby dostosować czas gotowania. (Ustawienie czasu powinno wynosić 0 : 05-95 : 00 .)
5) Naciśnij " ▷ | +30 | OK " aby rozpocząć gotowanie.

UWAGA:

ilości kroków dla regulacji czasu przełącznika kodowego są następujące:

0 --- 1 min : 5 sekund
1 --- 5 min : 10 sekund
5 --- 10 min : 30 sekund
10 --- 30 min : 1 minuta
30 --- 95 min : 5 minut

Tabela mocy mikrofalówki

Moc mikrofalówki	100 %	80 %	50 %	30 %	10 %
Wyświetlacz	P100	P80	P50	P30	P10
Moc	900W	720W	450W	270W	90W

3. Grill lub Combi . Gotowanie

Naciśnij " | | " raz, ekran wyświetli " P100 " , a następnie naciśnij " | | " wielokrotnie lub naciśnij " — " lub " + " faby wybrać żądaną moc, a na wyświetlaczu pojawi się " G " , " C - 1 " lub " C - 2 " . Następnie naciśnij " ▷ \| +30 \| OK" aby ustawić czas gotowania " — " lub " + " aby potwierdzić, i ustaw czas od 0:05 do 95:00 .

Naciśnij ponownie " ▷ \| +30 \| OK " aby rozpocząć gotowanie .

Przykład : Jeśli chcesz użyć 55 % mocy mikrofal i 45 % mocy grilla (C - 1) do gotowania przez 10 minut, możesz obsługiwać piekarnik według następujących kroków

1) Naciśnij " | | " raz, ekran wyświetli " P100 " .
2) Continúe presionando " | | " aż na ekranie pojawi się " C - 1 " .
3) Naciśnij " ▷ \| +30 \| OK " aby potwierdzić.
4) Naciśnij " — " lub " + " aby dostosować czas gotowania aż piekarnik wyświetli " 10:00 " .
5) Naciśnij " ▷ \| +30 \| OK " aby rozpocząć gotowanie.

Instrukcje dotyczące mocy kombinowanej :

Program	Wyświetlacz	Moc mikrofalowa	Moc grilla
Grill	G	0% / OW	100 % / 1000W
Combi.1	C - 1	55% / 495W	45% / 450W
Combi.2	C - 2	36% / 324W	64% / 640W

Uwaga:

Jeśli minie połowa czasu grillowania, piekarnik dwukrotnie sygnalizuje dźwiękiem, co jest normalne. Aby uzyskać lepszy efekt grillowania potraw, należy obrócić jedzenie, zamknąć drzwi, a następnie nacisnąć " ▷ \| +30 \| OK " aby kontynuować gotowanie. Jeśli nie zostanie wykonana żadna operacja, piekarnik będzie kontynuował pracę.

4. Rozmrażanie według wagi

1) Naciśnij raz " | " na ekranie pojawi się "dEF1".

2) Naciśnij " — " lub " + " aby wybrać wagę jedzenia. Zakres wagi to 100-2000g.

3) Tryk på " ▷ | +30 | OK " aby rozpocząć rozmrażanie.

5. Rozmrażanie według czasu

1) Naciśnij " ⚖ | ⧖ " dwukrotnie, na ekranie pojawi się "dEF2".

2) Naciśnij " — " lub " + " faby wybrać czas gotowania. Maksymalny czas to 95 minut.

3) Naciśnij " ▷ | +30 | OK " aby rozpocząć rozmrażanie.

6. Kuchenny timer

1) Naciśnij " ⧖ | 🕒 " raz, na ekranie pojawi się 00:00.

2) Naciśnij " — " lub " + " aby wprowadzić poprawny czas timera. (Maksymalny czas gotowania to 95 minut)

3) Naciśnij " ▷ | +30 | OK " aby potwierdzić ustawienie.

4) Po upływie czasu kuchennego wskaźnik timera zgaśnie. Buzzer zadzwoni 5 razy. Jeśli zegar został ustawiony (system 24-godzinny), na ekranie pojawi się aktualny czas

Uwaga: Czas kuchenny różni się od systemu 24-godzinnego. Kuchenny timer to timer.

7. Menu automatyczne

1) W stanie oczekiwania naciśnij " + " aby wybrać menu od " A1 " do " A8 ".

2) Naciśnij " ▷ | +30 | OK " aby potwierdzić wybrane menu.

3) Naciśnij " — " lub " + " aby wybrać wagę jedzenia.

4) Naciśnij " ▷ | +30 | OK " aby rozpocząć gotowanie.

8. Szybkie gotowanie

1) W stanie oczekiwania naciśnij klawisz " ▷ | +30 | OK " aby gotować z mocą 100% przez 30 sekund. Każde kolejne naciśnięcie tego samego klawisza zwiększa czas o 30 sekund. Maksymalny czas gotowania to 95 minut.

2) Podczas procesu mikrofalowego, grillowania, gotowania kombinowanego oraz rozmrażania według czasu, naciśnij " ▷ | +30 | OK " aby zwiększyć czas gotowania.

3) W trybach menu automatycznego, gotowania wieloetapowego oraz rozmrażania według wagi, czas gotowania nie może być zwiększony przez naciśnięcie

4) W stanie oczekiwania naciśnij " — " aby wybrać czas gotowania. Następnie naciśnij " ▷ | +30 | OK " aby rozpocząć gotowanie mikrofalowe z mocą 100%.
Może to być ustawione jako pierwszy etap gotowania wieloetapowego.

Wykres menu :

Menu	Waga	Wyświetlacz
A1 Pizza	200 g	200
	400 g	400
A2 Mięso	250 g	250
	350 g	350
	450 g	450
A3 Warzywo	200 g	200
	300 g	300
	400 g	400
A4 Makaron	50 g (z 450 g zimnej wody)	50
	100 g (z 800 g zimnej wody)	100
A5 Ziemniak	200 g	200
	400 g	400
	600 g	600
A6 Ryba	250 g	250
	350 g	350
	450 g	450
A7 Napój	1 filiżanka (120 ml)	1
	2 filiżanki (240 ml)	2
	3 filiżanki (360 ml)	3
A8 Popcorn	50 g	50
	100 g	100

9.Wielostopniowe gotowanie

Można ustawić maksymalnie dwa etapy. Jeśli jeden etap to rozmrażanie, powinien być ustawiony jako pierwszy etap. Buzzer zadzwoni raz po każdym etapie, a następny etap się rozpocznie.

Uwaga: Menu automatyczne nie może być ustawione jako jeden z etapów wielostopniowych.

Przykład: jeśli chcesz rozmrozić jedzenie przez 5 minut, a następnie gotować z mocą mikrofal 80% przez 7 minut. Kroki są następujące:

1) Naciśnij " | " skærmen viser "dEF2".
2) Naciśnij " — " lub " + " aby ustawić czas rozmrażania na 5 minut;
3) Naciśnij " | | " raz, na ekranie pojawi się "P100".
4) Naciśnij " — " lub " + " aby wybrać moc mikrofal do momentu wyświetlenia "P80";
5) Naciśnij " | +30 | OK " aby potwierdzić, na ekranie pojawi się " P80 ".
6) Naciśnij " — " lub " + " aby dostosować czas gotowania do 7 minut ;
7) Naciśnij " | +30 | OK " ,aby rozpocząć gotowanie.

10. Funkcja blokady dla dzieci

Blokada: W stanie oczekiwania naciśnij " | | | " przez 3 sekundy, usłyszysz długi sygnał dźwiękowy oznaczający wejście w stan blokady dla dzieci, a na wyświetlaczu pojawi się aktualny czas, jeśli został ustawiony, w przeciwnym razie ekran pokaże " 0:00 ".

Wyjście z blokady: W stanie zablokowanym naciśnij " | | | " przez 3 sekundy, usłyszysz długi sygnał dźwiękowy oznaczający zwolnienie blokady.

11. Funkcja zapytania

1) W stanach gotowania mikrofalowego, grilla i kombinacji. Naciśnij " | | | " aktualna moc będzie wyświetlana przez 2-3 sekundy.
2) Podczas gotowania naciśnij " | " aby sprawdzić aktualny czas.

12. Specyfikacja

1) Aby kontynuować gotowanie po otwarciu drzwi w trakcie gotowania, należy nacisnąć " ▷ |+30| OK " ;

2) Po ustawieniu programu gotowania, jeśli nie zostanie naciśnięty przycisk " ▷ |+30| OK " w ciągu 5 minut, zostanie wyświetlony aktualny czas. Ustawienie zostanie anulowane.

3) Buzzer wydaje jeden dźwięk przy skutecznym naciśnięciu, nieskuteczne naciśnięcie nie wywoła reakcji.

13. Lampa piekarnika

Po zakończeniu gotowania lampa piekarnika wyłączy się, jeśli drzwi są zamknięte. Jeśli drzwi pozostaną otwarte przez ponad 10 minut bez działania, lampa wyłączy się automatycznie.

14. Elektryczne drzwi piekarnika

1) Naciśnij przycisk " ", drzwi piekarnika się otworzą. Jeśli przycisk nie działa, proszę otworzyć drzwi za pomocą przyssawki. Odnieś się do poniższych ilustracji.

Uwagi :

1) Jeśli drzwi elektryczne zawiodą, brzęczyk zadzwoni osiem razy, na ekranie pojawi się " E - 3 " .

2) Po naciśnięciu przycisku " ", wszystkie klawisze są nieaktywne .

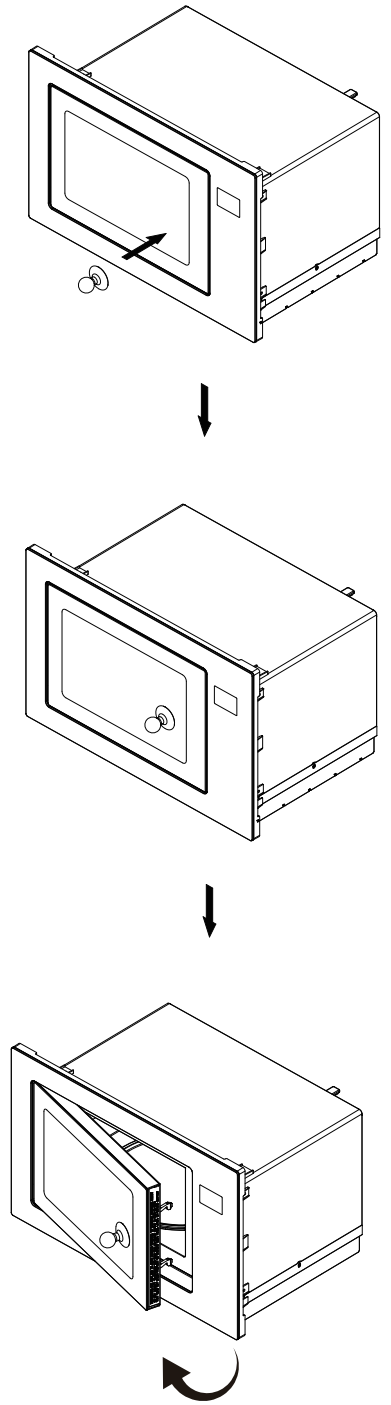

Rozwiązywanie problemów

Normal	
Kuchenka mikrofalowa zakłócająca odbiór telewizji	Odbiór radia i telewizji może być zakłócany podczas pracy kuchenki mikrofalowej. Jest to podobne do zakłóceń powodowanych przez małe urządzenia elektryczne, takie jak mikser, odkurzacz i wentylator elektryczny To jest normalne.
Przyciemnione światło piekarnika	Podczas gotowania na niskiej mocy światło piekarnika może przyciemnić się. To jest normalne.
Para gromadząca się na drzwiach, gorące powietrze wydostające się z otworów wentylacyjnych	Podczas gotowania może wydobywać się para z jedzenia. Większość pary wydostaje się przez otwory wentylacyjne. Jednak część może gromadzić się w chłodnych miejscach, takich jak drzwi piekarnika. To jest normalne.
Piekarnik uruchomiony przypadkowo bez jedzenia w środku.	Zabrania się uruchamiania urządzenia bez jedzenia w środku. Jest to bardzo niebezpieczne.

Problem	Możliwa przyczyna	Środek zaradczy
Piekarnik nie może zostać uruchomiony.	(1) Przewód zasilający nie jest dobrze podłączony.	Odłącz od zasilania. Następnie podłącz ponownie po 10 sekundach.
	(2) Bezpiecznik przepalony lub zadziałał wyłącznik obwodu.	Wymień bezpiecznik lub zresetuj wyłącznik obwodu (naprawa przez wykwalifikowany personel naszej firmy
	(3) Problem z gniazdkiem.	Przetestuj gniazdko innymi urządzeniami elektrycznymi.
Piekarnik nie nagrzewa się.	(4) Drzwi nie są dobrze zamknięte.	Dobrze zamknij drzwi.

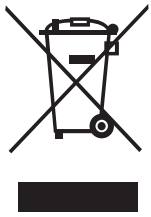

Zgodnie z dyrektywą o odpadach elektrycznych i elektronicznych (WEEE) odpady WEEE powinny być zbierane i przetwarzane oddzielnie. Jeśli w przyszłości zajdzie potrzeba utylizacji tego produktu, prosimy NIE wyrzucać go razem z odpadami domowymi. Prosimy o przekazanie tego produktu do punktów zbiórki WEEE, jeśli są dostępne

OPATŘENÍ K ZABRÁNĚNÍ MOŽNÉHO VYSTAVENÍ NADMĚRNÉMU MIKROVLNNÉMU ZÁŘENÍ

(a) Nepokoušejte se provozovat tuto troubu s otevřenými dveřmi, protože to může vést k nebezpečnému vystavení mikrovlnnému záření. Je důležité nepoškozovat ani nemanipulovat s bezpečnostními zámky.

(b) Neumisťujte žádné předměty mezi přední část trouby a dveře ani nedovolte, aby se na těsnicích plochách hromadila špína nebo zbytky čisticích prostředků.

(c) VAROVÁNÍ: Pokud jsou dveře nebo těsnění dveří poškozeny, trouba nesmí být provozována, dokud ji neopravil kvalifikovaný odborník.

DODATEK

Pokud zařízení není udržováno v čistotě, jeho povrch může být poškozen, což může ovlivnit životnost zařízení a vést k nebezpečné situaci.

Specifikace

Model :	MICROWAVE 38
Jmenovité napětí / frekvence:	230 V ~ 50 Hz
Jmenovitý příkon (mikrovlnný):	1450 W
Jmenovitý výkon (mikrovlnný):	900 W
Jmenovitý vstupní výkon (Gril):	1000 W
Rozměry výrobku	595 * 401 * 388 mm

DŮLEŽITÉ BEZPEČNOSTNÍ POKYNY

VAROVÁNÍ

Aby se snížilo riziko požáru, úrazu elektrickým proudem, zranění osob nebo vystavení nadměrné energii mikrovlnné trouby při používání vašeho spotřebiče, dodržujte základní opatření, včetně následujících:

1. Přečtěte si a dodržujte konkrétní: „OPATŘENÍ K ZAMEZENÍ MOŽNÉHO VYSTAVENÍ NADMĚRNÉ ENERGII MIKROVLN".
2. Tento spotřebič mohou používat děti od 8 let a starší a osoby se sníženými fyzickými, smyslovými nebo duševními schopnostmi či nedostatkem zkušeností a znalostí, pokud byly poučeny nebo dozorovány ohledně bezpečného používání spotřebiče a rozumí souvisejícím nebezpečím. Děti si nesmějí se spotřebičem hrát. Čištění a údržbu uživatelem nesmějí provádět děti, pokud nejsou starší 8 let a pod dozorem. Děti mladší 8 let musí být drženy mimo dosah, pokud nejsou nepřetržitě pod dozorem.
3. Uchovávejte spotřebič a jeho kabel mimo dosah dětí mladších 8 let.
4. Pokud je napájecí kabel poškozen, musí být vyměněn výrobcem, jeho servisním zástupcem nebo obdobně kvalifikovanou osobou, aby se předešlo nebezpečí. (Pro spotřebič s typem Y připojení)
5. VAROVÁNÍ: Před výměnou lampy se ujistěte, že je spotřebič vypnutý, aby se zabránilo možnosti úrazu elektrickým proudem.
6. VAROVÁNÍ: Je nebezpečné, aby jakákoli osoba jiná než kompetentní prováděla servisní nebo opravné práce, které zahrnují odstranění krytu chránícího před expozicí mikrovlnné energii.
7. VAROVÁNÍ: Tekutiny a jiné potraviny nesmí být ohřívány v uzavřených nádobách, protože hrozí nebezpečí výbuchu.
8. Při ohřívání potravin v plastových nebo papírových nádobách mějte troubu pod dohledem kvůli možnosti vznícení.
9. Používejte pouze nádobí vhodné pro použití v mikrovlnných troubách.
10. Pokud je pozorován kouř, vypněte nebo odpojte spotřebič a nechte dvířka zavřená, aby se uhasily případné plameny.
11. Mikrovlnné ohřívání nápojů může vést k zpožděnému výbušnému varu, proto je třeba při manipulaci s nádobou dbát zvýšené opatrnosti.
12. Obsah kojeneckých lahví a sklenic s dětskou výživou by měl být před konzumací promíchán nebo protřepán a zkontrolována teplota, aby se předešlo popáleninám.
13. Vejce ve skořápce a celá natvrdo vařená vejce by neměla být ohřívána v mikrovlnných troubách, protože mohou explodovat i po ukončení mikrovlnného ohřevu.
14. Trouba by měla být pravidelně čištěna a veškeré zbytky jídla odstraněny.
15. Nedodržení čistoty trouby může vést k poškození povrchu, což může negativně ovlivnit životnost spotřebiče a případně způsobit nebezpečnou situaci.
16. Používejte pouze teplotní sondu doporučenou pro tuto troubu. (Pro trouby vybavené možností použití teplotní sondy.)
17. Mikrovlnná trouba musí být provozována s otevřenými dekorativními dveřmi. (Pro trouby s dekorativními dveřmi.)
18. Tento spotřebič je určen k použití v domácnostech a podobných aplikacích, jako jsou:
    - kuchyňky pro personál v obchodech, kancelářích a jiných pracovních prostředích;
    - pro klienty v hotelech, motelech a jiných typech ubytování;
    - farmářské domy;

– ubytování typu bed and breakfast.

19. Mikrovlnná trouba je určena kohřevu potravin a nápojů. Sušení potravin nebo oděvů a ohřívání hřejivých polštářků , pantoflí, houbiček, vlhkých hadříků a podobných předmětů může vést k riziku zranění, vznícení nebo požáru.
20. Používání kovových nádob na potraviny a nápoje během mikrovlnného vaření není povoleno.
21. Spotřebič nesmí být čištěn parním čističem.
22. Při vyjímání nádob ze spotřebiče je třeba dávat pozor, aby nedošlo k posunutí otočného talíře. (Pro pevné spotřebiče a vestavěné spotřebiče používané ve výšce rovné nebo vyšší než 900 mm nad podlahou a s odnímatelnými otočnými talíři. Ale toto neplatí pro spotřebiče s horizontálně zavěšenými dvířky ve spodní části.)
23. Mikrovlnná trouba je určena k vestavbě.
24. Parní čistič nesmí být používán.
25. Povrch zásuvky na skladování může být horký.
26. VAROVÁNÍ: Spotřebič a jeho přístupné části se během používání zahřívají. Je třeba dbát na to, aby nedošlo k dotyku topných těles. Děti mladší 8 let musí být drženy stranou, pokud nejsou nepřetržitě pod dozorem.
27. Během používání se spotřebič zahřívá. Je třeba dbát na to, aby nedošlo k dotyku topných těles uvnitř trouby.
28. VAROVÁNÍ: Přístupné části se během používání mohou zahřát. Malé děti by měly být drženy stranou.
29. Spotřebič nesmí být instalován za dekorativními dvířky, aby se zabránilo přehřátí. (Toto neplatí pro spotřebiče s dekorativními dvířky .)
30. VAROVÁNÍ : Při provozu spotřebiče v kombinovaném režimu by děti měly troubu používat pouze pod dohledem dospělých kvůli vznikajícím teplotám .
31. Nepoužívejte drsné abrazivní čističe ani ostré kovové škrabky k čištění skla dvířek trouby, protože mohou poškrábat povrch, což může vést k rozbití skla.
32. VAROVÁNÍ : Před použitím spotřebiče se ujistěte, že v prostoru trouby nejsou žádné předměty nebo nádobí nevhodné pro použití v mikrovlnné troubě.
33. VAROVÁNÍ : Nepoužívejte prostor trouby k ukládání hořlavých produktů, kuchyňského náčiní, potravin a podobných předmětů, když mikrovlnná trouba není v provozu.

PEČLIVĚ ČTĚTE A USCHOVEJTE PRO BUDOUCÍ POUŽITÍ
POUZE PRO DOMÁCÍ POUŽITÍ
(NE PRO KOMERČNÍ POUŽITÍ)

Pro snížení rizika úrazu osob instalace uzemnění

NEBEZPEČÍ

Nebezpečí úrazu elektrickým proudemDotyk některých vnitřních součástí může způsobit vážné zranění nebo smrt. Nedemontujte tento přístroj.

OSTRZEŻENIE

Nebezpečí úrazu elektrickým proudem Nesprávné použití uzemnění může vést k úrazu elektrickým proudem. Nepřipojujte přístroj do zásuvky, dokud není správně nainstalován a uzemněn.

Tento přístroj musí být uzemněn. V případě elektrického zkratu snižuje uzemnění riziko úrazu elektrickým proudem tím, že poskytuje únikový vodič pro elektrický proud.

Tento přístroj je vybaven kabelem s uzemňovacím vodičem a

uzemňovací zástrčkou.

Zástrčka musí být zapojena do zásuvky, která je správně nainstalována a uzemněna.

Konzultujte kvalifikovaného elektrikáře nebo servisního technika, pokud nejsou pokyny k uzemnění zcela jasné nebo pokud máte pochybnosti, zda je přístroj správně uzemněn. Pokud je nutné použít prodlužovací kabel, používejte pouze 3žilový prodlužovací kabel.

1. Krátký napájecí kabel je dodáván ke snížení rizik. která vznikají zamotáním nebo zakopnutím o delší kabel.
2. Pokud je použit dlouhý kabel nebo prodlužovací kabel:
   1) Označený elektrický výkon kabelu nebo prodlužovacího kabelu by měl být alespoň tak vysoký jako elektrický výkon spotřebiče.
   2) Prodlužovací kabel musí být uzemněný 3žilový kabel.
   3) Dlouhý kabel by měl být uspořádán tak,aby nepřesahoval přes pracovní desku nebo stůl, kde by ho mohly děti zatá hnout nebo kde by se o něj mohlo neúmyslně zakopnout.

ČIŠTĚNÍ

Před čištěním vždy odpojte přístroj od elektrické sítě.

1. Čistěte vnitřek trouby po použití mírně vlhkým hadříkem.
2. Příslušenství čistěte obvyklým způsobem v mýdlové vodě.
3. Rám dvířek, těsnění a sousední části musí být pečlivě čištěny vlhkým hadříkem, když jsou špinavé.
4. Nepoužívejte drsné abrazivní čističe ani ostré kovové škrabky k čištění skla dvířek trouby, protože mohou poškrábat povrch, což může vést k rozbití skla.
5. Tip na čištění --- Pro snadnější čištění stěn prostoru, kterých se může dotýkat vařené jídlo: Položte půlku citronu do misky, přidejte 300 ml (1/2 pinty) vody a ohřívejte na 100 % mikrovlnného výkonu po dobu10 minut. Otřete troubu měkkým, suchým hadříkem.

UPOZORNĚNÍ
NA NÁDOBÍ

Nebezpečí úrazu Je nebezpečné,

aby

jakákoli osoba kromě kvalifikované osoby prováděla jakýkoli servisní nebo opravný zásah, který zahrnuje odstranění krytu chránícího před expozicí mikrovlnné energii.

Viz pokyny v části „Materiály, které lze použít v mikrovlnné troubě nebokterým je třeba se v mikrovlnné troubě vyhnout“. Mohou existovat některé nemetalické nádoby, které nejsou bezpečné pro použití v mikrovlnné troubě. V případě

pochybností můžete nádobu otestovat podle níže uvedeného postupu

Test nádoby:

1. Naplněte mikrovlně bezpečnou nádobu 1 šálkem studené vody (250 ml) spolu s testovanou nádobou.
2. Vařte na maximální výkon 1 minutu.
3. Opatrně se dotkněte nádoby. Pokud je prázdná nádoba teplá, nepoužívejte ji pro mikrovlnné vaření.
4. Nepřekračujte dobu vaření 1 minutu.

Materiály, které můžete použít v mikrovlnné troubě

Nádobí	Poznámky
Pánev na zhnědnutí	Řiďte se pokyny výrobce. Spodní část pánve na zhnědnutí musí být alespoň 3/16 palce (5 mm) nad otočným talířem. Nesprávné použití může způsobit prasknutí otočného talíře. (Pro model s otočným talířem.)
Jídelní souprava	Pouze mikrovlnně bezpečné. Řiďte se pokyny výrobce. Nepoužívejte prasklé nebo odštípnuté nádobí.
Skleněné nádoby	Vždy odstraňte víko. Používejte pouze k ohřevu jídla do mírné teploty. Většina skleněných nádob není odolná proti teplu a může prasknout.
Sklo	Pouze tepelně odolné skleněné nádobí do trouby. Ujistěte se, že není žádný kovový lem. Nepoužívejte prasklé nebo odštípnuté nádobí.
Pytlíky na vaření v troubě	Řiďte se pokyny výrobce. Nezavírejte kovovou páskou. Udělte zářezy, aby mohl uniknout pára.
Papírové talíře a kelímky	Používejte pouze pro krátkodobé vaření / ohřívání. Nezanechávejte troubu bez dozoru během vaření.
Papírové utěrky	Používejte k zakrytí jídla při ohřívání a vstřebávání tuku. Používejte pod dohledem pouze pro krátkodobé vaření.
Pečicí papír	Používejte jako kryt k zabránění stříkání nebo jako zábal pro napařování.
Plast	Pouze mikrovlnně bezpečné. Řiďte se pokyny výrobce. Mělo by být označeno "Microwave Safe". Některé plastové nádoby změknou, jakmile se jídlo uvnitř zahřeje. "Vařící sáčky" a těsně uzavřené plastové sáčky by měly být podle pokynů na obalu naříznuty, propíchnuty nebo větrány
Plastová fólie	Pouze mikrovlnně bezpečné. Používejte k zakrytí jídla během vaření, aby se udržela vlhkost. Nedovolte, aby se plastová fólie dotýkala jídla.
Teploměry	Pouze mikrovlnně bezpečné (teploměry na maso a cukrovinky).
Voskový papír	Používejte jako kryt k zabránění stříkání a zachování vlhkosti.

Materiály, kterým je třeba se v mikrovlnné troubě vyhnout

Nádobí	Poznámky
Hliníkový tác Karton	Může způsobit elektrické oblouky. Přesuňte jídlo do mikrovlnně bezpečné nádoby.
na jídlo s kovovou rukojetí	Může způsobit elektrické oblouky. Přesuňte jídlo do mikrovlnně bezpečné nádoby.
Kovové nebo kovem lemované nástroje	Kov chrání jídlo před mikrovlnnou energií. Kovové lemování může způsobit elektrické oblouky.
Kovové twisty	Může způsobit elektrické oblouky a může způsobit požár v troubě.
Papírové tašky	Může způsobit požár v troubě.
Plastová pěna	Plastová pěna se může roztavit nebo kontaminovat tekutinu uvnitř při vystavení vysoké teplotě.
Dřevo	Dřevo se při použití v mikrovlnné troubě vysuší a může prasknout nebo se rozštěpit.

NASTAVENÍ VAŠÍ TROUBY

Názvy částí trouby a příslušenství

Vyjměte troubu a všechny materiály z krabice a prostoru trouby. Vaše trouba je dodávána s následujícím příslušenstvím:

Skleněný tác	1
Kroužek otočného talíře	1
Návod k použití	1

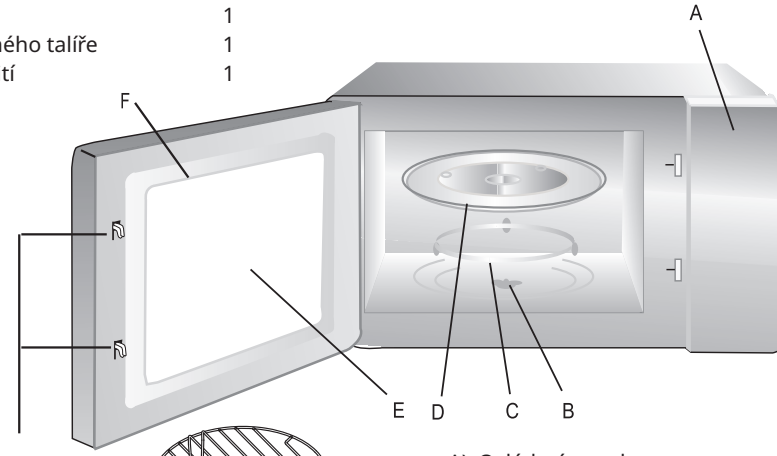

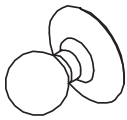

Přísavka

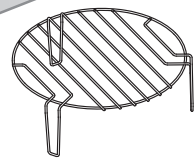

Grilovací rošt (nelze použít v mikrovlnné funkci a musí být umístěn na skleněný tác)

A) Ovládací panel
B) Hřídel otočného talíře
C) Montáž kroužku otočného talíře
D) Skleněný tác
E) Pozorovací okno
F) Sestava dvířek
G) Bezpečnostní zámek

Instalace otočného talíře

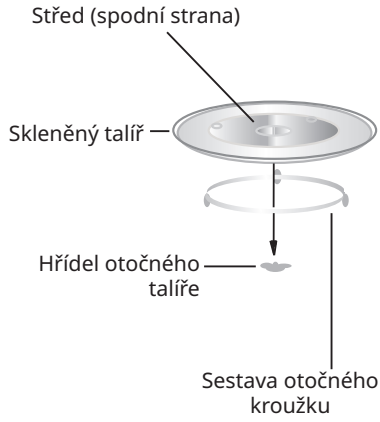

a. Nikdy neumisťujte skleněný talíř vzhůru nohama . Skleněný talíř by nikdy neměl být omezen .
b. Během vaření musí být vždy používány jak skleněný talíř, tak sestava otočného kroužku.
c. Veškeré jídlo a nádoby s jídlem se vždy umisťují na skleněný talíř k vaření.
d. Pokud se skleněný talíř nebo sestava otočného kroužku praskne nebo poškodí, kontaktujte nejbližší autorizované servisní středisko.

Instalace a připojení

1. Tento spotřebič je určen pouze pro domácí použití.
2. Tato trouba je určena pouze pro vestavné použití. Není určena pro použití na pracovní desce ani uvnitř skříňky.
3. Prosím dodržujte speciální instalační pokyny.
4. Přístroj může být instalován v nástěnné skříňce široké 60 cm.
5. Přístroj je vybaven zástrčkou a musí být připojen pouze do správně nainstalované uzemněné zásuvky.
6. Síťové napětí musí odpovídat napětí uvedenému na štítku s technickými údaji.
7. Zásuvka musí být instalována a připojovací kabel smí být vyměněn pouze kvalifikovaným elektrikářem. Pokud po instalaci není zástrčka přístupná, musí být na instalační straně přítomno odpojovací zařízení se všemi póly s kontaktní mezerou alespoň 3 mm.
8. Adaptéry, rozbočovače a prodlužovací kabely nesmí být používány. Přetížení může vést k riziku požáru.
9. Nepoužívejte pod pracovní plochou a nesmí být vystaveno polití z nádob na povrchy, pod kterými je přístroj instalován

Přístupný povrch může být během provozu horký.

Instalační pokyny

Před instalací si pečlivě přečtětenávod k použití

Vezměte prosím na vědomí

Elektrické připojení

Trouba je vybavena zástrčkou a musí být připojena pouze do správně nainstalované uzemněné zásuvky. Zásuvku smí instalovat a připojovací kabel smí vyměnit pouze kvalifikovaný elektrikář a to v souladu s příslušnými předpisy.

Pokud po instalaci není zástrčka přístupná, musí být na straně instalace přítomen všepólový odpojovač s kontaktnímezerou alespoň 3 mm.

Vestavěná skříňka nesmí mít za spotřebičem zadní stěnu.

Mezera musí být zachována mezi stěnou a spodní částí jednotky nad ní. Specifická velikost mezery může být uvedena v diagramech.

Minimální instalační výška: 85 cm.

Nezakrývejte ventilační otvory a sací díry.

Poznámka:

Nezachycujte ani neohýbejte napájecí kabel.

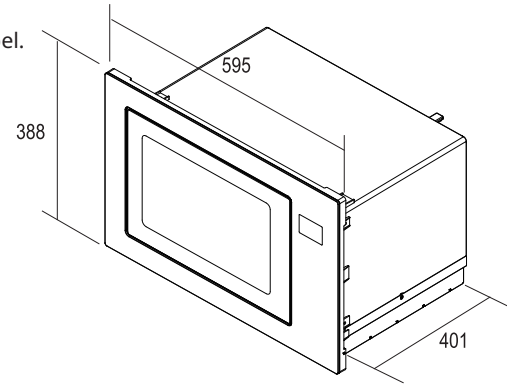

Šroub

Montážní deska

Plastový kryt obložení

A. Vestavěný nábytek

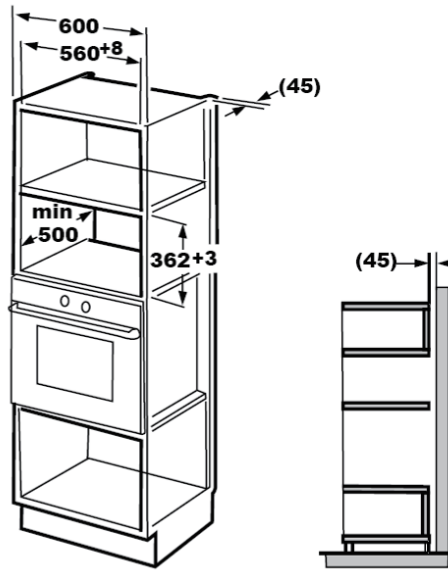

B.Připravte skříňku

1. Přečtěte si návod na ŠABLONĚ SPODNÍ SKŘÍŇKY, položte šablonu na spodní plochu skříňky.

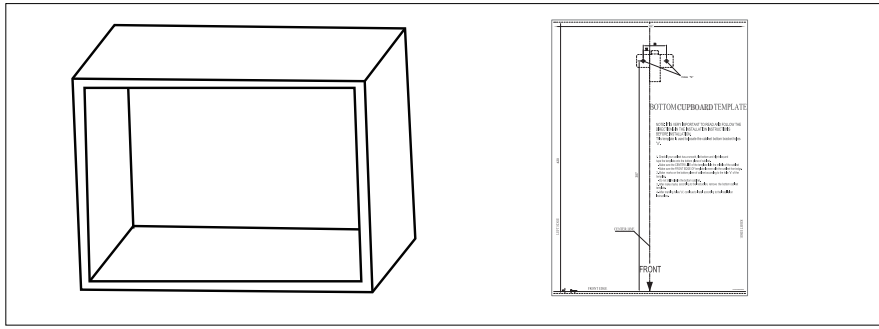

2. Proveďte značky na spodní ploše skříňky podle značek "a" na šabloně.

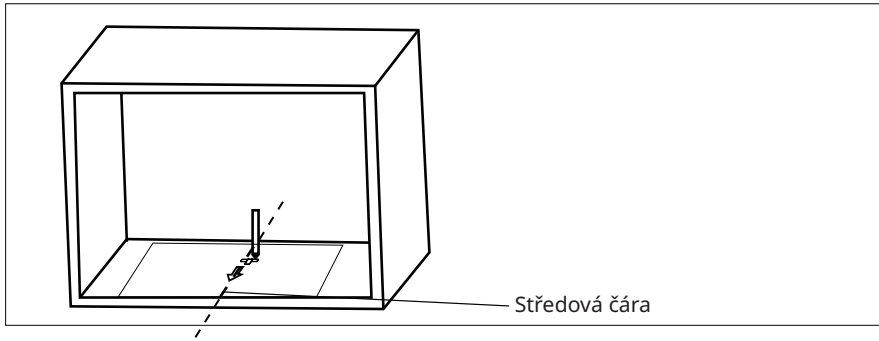

3. Odstraňte šablonu spodní skříňky a připevněte montážní desku pomocí šroubu.

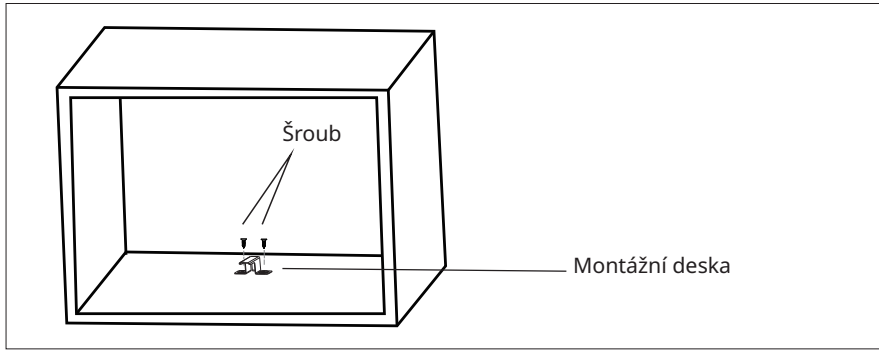

C. Instalace trouby

4. Nainstalujte troubu do skříňky
   - Ujistěte se, že zadní část trouby je zajištěna montážní deskou.
   - Nepřiskřípněte ani nezkroutte napájecí kabel.

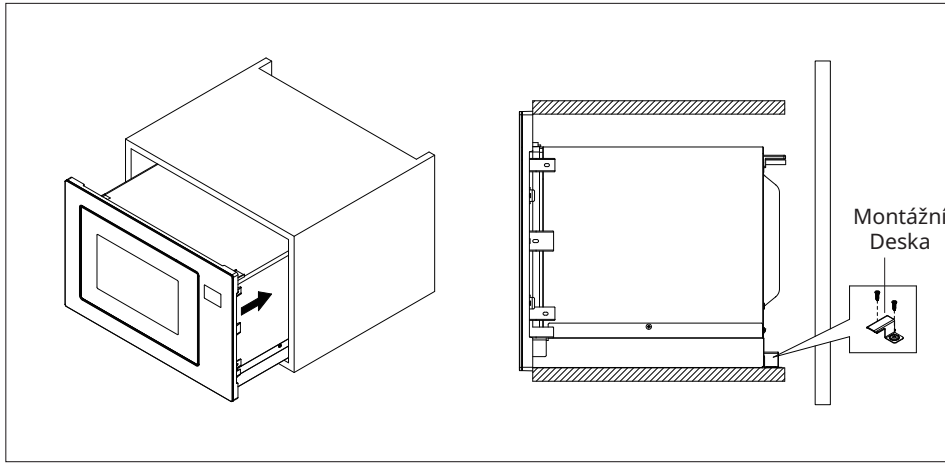

5. Otevřete dvířka, připevněte troubu ke skříňce pomocí šroubu v instalačním otvoru.
   Poté připevněte plastový kryt sady lišt k instalačnímu otvoru.

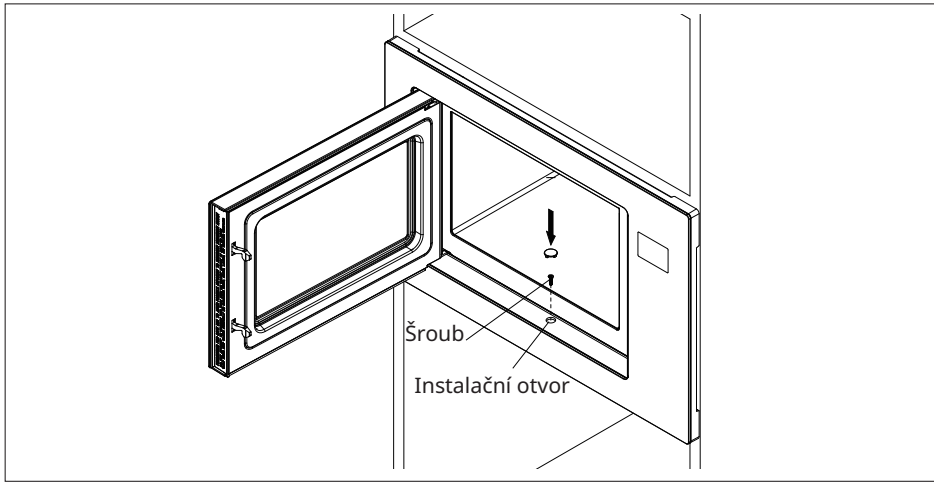

NÁVOD K POUŽITÍ

Tato mikrovlnná trouba používá moderní elektronické řízení k úpravě parametrů vaření tak, aby lépe vyhovovala vašim potřebám při vaření.

1. Nastavení hodin

Když je mikrovlnná trouba připojena k elektrické síti, trouba zobrazí "0:00", bzučák zazní jednou.

1) Stiskněte " ⧖ | 🕒 " dvakrát, číslice hodin budou blikat;
2) Stiskněte" — " nebo " + " pro nastavení číslic hodin, zadaný čas by měl být v rozmezí 0–23.
3) Stiskněte " ⧖ | 🕒 ", číslice minut budou blikat.
4) Otočte " — " nebo " + " pro nastavení číslic minut, zadaný čas by měl být v rozmezí 0–59.
5) Stiskněte " ⧖ | 🕒 " pro dokončení nastavení hodin. ":" bude blikat,
   Nastavení hodin bylo dokončeno.

Poznámky:

1) Pokud hodiny nejsou nastaveny, nebudou fungovat po zapnutí.
2) Během nastavování hodin, pokud stisknete " ▢ | ⏸ | ✕ ",trouba se automaticky vrátí do předchozího stavu.

2. Vaření v mikrovlnné troubě

1) Stiskněte jednou tlačítko " 〰 | 〰 | 〰 ",a zobrazí se " P100 ".
2) Stiskněte opakovaně " 〰 | 〰 | 〰 " a " — " nebo " + " pro výběr výkonu mikrovln od 100 % do 10 %. " P100 ", " P80 ", " P50 ", " P30 ", " P10 " se zobrazí postupně.
3) Stiskněte " ▷ | +30 | OK " pro potvrzení.
4) Stiskněte " — " nebo " + " pro nastavení doby vaření. (Nastavení času by mělo být 0 : 05-95 : 00 .)
5) Stiskněte " ▷ | +30 | OK " pro spuštění vaření.

POZNÁMKA :

množství kroků pro nastavení času na kódovacím přepínači jsou následující :

0 --- 1	min	:	5 sekund
1 --- 5	min	:	10 sekund
5 --- 10	min	:	30 sekund
10 --- 30	min	:	1 minuta
30 --- 95	min	:	5 minut

Tabulka výkonu mikrovlnné trouby

Výkon mikrovlnné trouby	100 %	80 %	50 %	30 %	10 %
Displej	P100	P80	P50	P30	P10
Výkon	900W	720W	450W	270W	90W

3. Gril nebo Kombi . Vaření

Stiskněte " | | " jednou, na obrazovce se zobrazí " P100 " , a stiskněte " | | " opakovaně nebo stiskněte " — " nebo " + " pro výběr požadovaného výkonu , a zobrazí se " G " , " C - 1 " nebo " C - 2 " . Poté stiskněte " ▷ \| +30 \| OK"

" — " nebo " + " pro nastavení doby vaření

Potvrdit" pro potvrzení a nastavte čas od 0:05 do 95:00.

Stiskněte znovu " ▷ \| +30 \| OK " pro spuštění vaření .

Příklad : Pokud chcete použít 55 % mikrovlnného výkonu a 45 % grilovacího výkonu (C - 1) pro vaření po dobu 10 minut, můžete troubu ovládat podle následujících kroků .

1) Stiskněte " | | " jednou, na obrazovce se zobrazí " P100 " .
2) Pokračujte v stisknutí " | | " dokud se na displeji nezobrazí " C - 1 " .
3) Stiskněte " ▷ \| +30 \| OK " pro potvrzení.
4) Stiskněte " — " nebo " + " pro nastavení doby vaření, dokud trouba nezobrazí " 10:00 " .
5) Stiskněte " ▷ \| +30 \| OK " pro spuštění vaření.

Pokyny pro kombinovaný výkon :

Program	Displej	Mikrovlnný Výkon	Gril Výkon
Gril	G	0% / OW	100 % / 1000W
Kombi.1	C - 1	55% / 495W	45% / 450W
Kombi.2	C - 2	36% / 324W	64% / 640W

Poznámka:

Pokud uplyne polovina doby grilování, trouba zazní dvakrát, a to je normální. Pro lepší efekt grilování jídla byste měli jídlo otočit, zavřít dvířka a poté stisknout " ▷ \| +30 \| OK " pro pokračování ve vaření. Pokud není provedena žádná operace, trouba bude pokračovat v práci.

4. Odmrazování podle hmotnosti

1) Stiskněte " | " jednou, na displeji se zobrazí "dEF1".

2) Stiskněte " — " nebo " + " pro výběr hmotnosti jídla. Rozsah hmotnosti je 100-2000g.

3) Stiskněte tlačítko " ▷ | +30 | OK " pro zahájení odmrazování.

5. Odmrazování podle času

1) Stiskněte " ⏲ | ⏳ " dvakrát, na displeji se zobrazí "dEF2".

2) Stiskněte " — " nebo " + " pro výběr doby vaření. Maximální doba je 95 minut.

3) Stiskněte tlačítko " ▷ | +30 | OK " pro spuštění rozmrazování.

6. Kuchyňská minutka

1) Stiskněte " ⏳ | 🕒 " jednou, na displeji se zobrazí 00:00.

2) Stiskněte " — " nebo " + " pro zadání správného času minutky. (Maximální doba vaření je 95 minut)

3) Stiskněte " ▷ | +30 | OK " pro potvrzení nastavení.

4) Po uplynutí nastaveného času minutky zhasne indikátor minutky. Bzučák zazvoní 5krát. Pokud byl nastaven čas (24hodinový systém), na displeji se zobrazí aktuální čas.

Poznámka: Kuchyňská minutka se liší od 24hodinového systému. Kuchyňská minutka je časovač.

7. Automatické menu

1) V pohotovostním režimu stiskněte " + " pro výběr menu od "A1" do "A8".

2) Stiskněte " ▷ | +30 | OK " pro potvrzení vybraného menu.

3) Stiskněte " — " nebo " + " pro výběr hmotnosti jídla.

4) Stiskněte " ▷ | +30 | OK " pro zahájení vaření.

8. Rychlé vaření

1) V pohotovostním stavu stiskněte tlačítko " ▷ | +30 | OK " pro vaření na 100 % výkonu po dobu 30 sekund. Každým dalším stiskem stejného tlačítka lze přidat 30 sekund. Maximální doba vaření je 95 minut.

2) Během procesu mikrovlnného ohřevu, grilování, kombinovaného vaření a rozmrazování podle času stiskněte " ▷ | +30 | OK " pro prodloužení doby vaření.

3) V režimech automatického menu, vícestupňového vaření a rozmrazování podle hmotnosti nelze dobu vaření prodloužit stiskem

4) V pohotovostním stavu stiskněte " — " pro výběr doby vaření. Poté stiskněte " ▷ | +30 | OK " pro zahájení mikrovlnného vaření na 100 % výkonu.
Toto lze nastavit jako první stupeň vícestupňového vaření.

Menu graf :

Menu	Hmotnost	Displej
A1 Pizza	200 g	200
	400 g	400
A2 Maso	250 g	250
	350 g	350
	450 g	450
A3 Zelenina	200 g	200
	300 g	300
	400 g	400
A4 Těstoviny	50 g (s 450 g studené vody)	50
	100 g (s 800 g studené vody)	100
A5 Brambora	200 g	200
	400 g	400
	600 g	600
A6 Ryba	250 g	250
	350 g	350
	450 g	450
A7 Nápoj	1 filiżanka (120 ml)	1
	2 filiżanki (240 ml)	2
	3 filiżanki (360 ml)	3
A8 Popcorn	50 g	50
	100 g	100

9. Vícefázové vaření

Lze nastavit maximálně dvě fáze. Pokud je jedna fáze odmrazování, měla by být nastavena jako první fáze. Po každé fázi zazní jednou bzučák a začne další fáze.

Poznámka: Automatické menu nelze nastavit jako jednu z vícefázových.

Příklad: pokud chcete odmrazit jídlo po dobu 5 minut, poté vařit s 80 % mikrovlnného výkonu po dobu 7 minut. Postupy jsou následující:

1) Stiskněte dvakrát " | " na displeji se zobrazí "dEF2".
2) Stiskněte " — " nebo " + " pro nastavení doby odmrazování na 5 minut;
3) Stiskněte jednou " | | " na displeji se zobrazí "P100".
4) Stiskněte " — " nebo " + " pro výběr mikrovlnného výkonu až do zobrazení "P80";
5) Stiskněte " ▷ | +30 | OK " pro potvrzení, na obrazovce se zobrazí " P80 ".
6) Stiskněte " — " nebo " + " pro nastavení doby vaření na 7 minut;
7) Stiskněte " ▷ | +30 | OK " pro spuštění vaření.

10. Dětská pojistka

Zamknutí: V pohotovostním stavu stiskněte " ▢ | II | X " na 3 sekundy, ozve se dlouhý pípnutí signalizující vstup do dětské pojistky a pokud byl nastaven čas, zobrazí se aktuální čas, jinak se na obrazovce zobrazí " 0:00 ".

Ukončení zámku: V zamčeném stavu stiskněte " ▢ | II | X " na 3 sekundy, ozve se dlouhý " pípnutí " signalizující uvolnění zámku.

11. Funkce dotazu

1) V režimech vaření mikrovln, gril a kombinace. Stiskněte " | | ", aktuální výkon se zobrazí po dobu 2-3 sekund.
2) Během vaření stiskněte " ⧖ | 🕒 " pro zobrazení aktuálního času.

12. Specifikace

1) " ▷ | +30 | OK " musí být stisknuto pro pokračování ve vaření, pokud je během vaření otevřeny dveře;
2) Jakmile je nastaven vařící program, pokud není během 5 minut stisknuto " ▷ | +30 | OK " bude zobrazen aktuální čas. Nastavení bude zrušeno.
3) Bzučák zazní jednou při účinném stisku, neúčinný stisk nebude mít žádnou odezvu.

13. Světlo trouby

Po vaření se světlo trouby vypne, pokud jsou dveře zavřené. Pokud jsou dveře otevřeny déle než 10 minut bez provozu, světlo se automaticky vypne.

14. Elektrické dveře trouby

1) Stiskněte tlačítko " ", dveře trouby se otevřou. Pokud tlačítko nefunguje, otevřete dveře pomocí přísavky. Viz následující obrázky.

Poznámky :

1) Pokud selže elektrické dveře, bzučák zazní osmkrát,na obrazovce se zobrazí " E - 3 ".
2) Po stisknutí tlačítka " ", jsou všechna ostatní tlačítka neplatná.

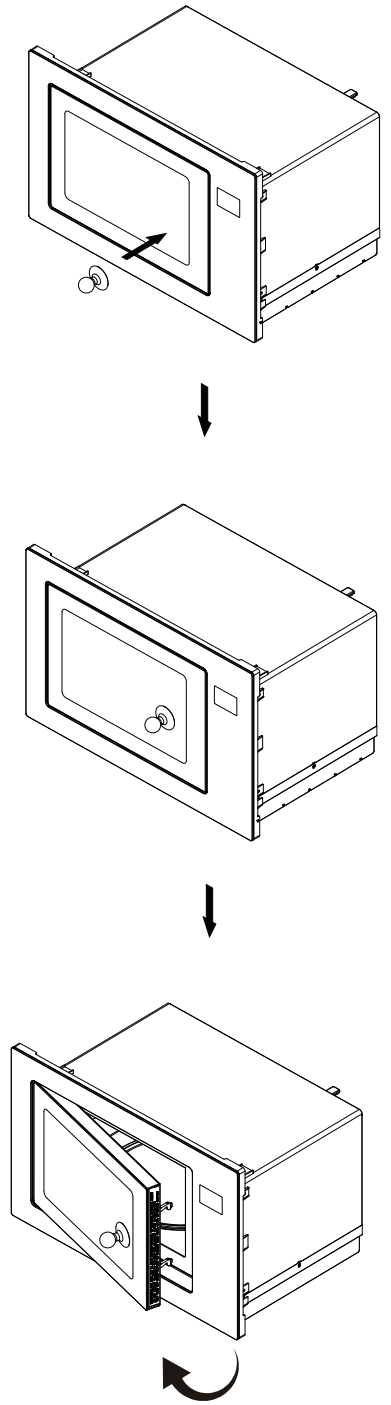

Řešení problémů

Normální	
Mikrovlnná trouba ruší příjem televize	Příjem rádia a TV může být rušen při provozu mikrovlnné trouby. Je to podobné rušení malých elektrických spotřebičů, jako jsou mixér, vysavač a elektrický ventilátor Je to normální.
Slabé osvětlení trouby	Při vaření na nízký výkon může světlo trouby zhasínat. Je to normální.
Kondenzace páry na dveřích, horký vzduch vycházející z větracích otvorů	Při vaření může z jídla unikat pára. Většina uniká z větracích otvorů. Některá se však může usazovat na chladných místech, jako jsou dveře trouby. Je to normální.
Trouba byla náhodně spuštěna bez jídla uvnitř.	Je zakázáno provozovat zařízení bez jídla uvnitř. Je to velmi nebezpečné.

Potíže	Možná příčina	Náprava
Trouba nelze spustit.	(1) Napájecí kabel není pevně zapojen.	Odpojit ze zásuvky. Poté znovu zapojit po 10 sekundách.
	(2) Vyhozená pojistka nebo sepnutý jistič.	Vyměnit pojistku nebo resetovat jistič (oprava prováděna odborným personálem naší společnosti).
	(3) Problém se zásuvkou.	Otestujte zásuvku jinými elektrickými spotřebiči.
Trouba nehřeje.	(4) Dveře nejsou dobře zavřené	Dveře dobře zavřete.

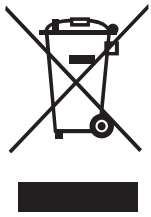

Podle směrnice o odpadech z elektrických a elektronických zařízení (WEEE) by měly být odpady WEEE sbírány a zpracovávány odděleně. Pokud budete v budoucnu potřebovat tento výrobek zlikvidovat, NEVYHAZUJTE jej prosím do běžného dom ácího odpadu. Tento výrobek prosím odevzdejte na sběrná místa WEEE, kde jsou k dispozici.

OPATRENIA NA ZABRÁNENIE MOŽNÉMU VYSTAVENIU NADMERNEJ MIKROVLNNEJ ENERGII

(a) Nepokúšajte sa prevádzkovať túto rúru s otvorenými dverami,pretože to môže viesť k škodlivému vystaveniu mikrovlnnej energii. Je dôležité nepoškodzovať ani nemanipulovať s bezpečnostnými zámkami.

(b) Neumiestňujte žiadny predmet medzi prednú časť rúry a dvere ani nedovoľte, aby sa na tesniacichplochách hromadili nečistoty alebo zvyšky čistiacich prostriedkov.

(c) UPOZORNENIE: Ak sú dvere alebo tesnenia dverí poškodené, rúra sa nesmie používať, kým ju neopravia kompetentné osoby.

DODATOK

Ak zariadenie nie je udržiavané v čistom stave, jeho povrch sa môže poškodiť, čo ovplyvní životnosť zariadenia a môže viesť k nebezpečnej situácii.

Špecifikácie

Model :	MICROWAVE 38
Menovité napätie / frekvencia:	230 V ~ 50 Hz
Menovitý príkon (mikrovlnný):	1450 W
Menovitý výstupný výkon (mikrovlnný):	900 W
Menovitý vstupný výkon (Gril) :	1000 W
Rozmery produktu	595 * 401 * 388 mm

DÔLEŽITÉ BEZPEČNOSTNÉ POKYNY

UPOZORNENIE

Aby ste znížili riziko požiaru, úrazu elektrickým prúdom, zranenia osôb alebo vystavenia nadmernému mikrovlnnému žiareniu pri používaní vášho spotrebiča, dodržiavajte základné opatrenia, vrátane nasledujúcich

1. Prečítajte si a dodržiavajte konkrétne: "OPATRENIA NA ZABRÁNENIE MOŽNÉHO VYSTAVENIA NADMERNEJ MIKROVLNNEJ ENERGII".
2. Tento spotrebič môžu používať deti od 8 rokov a staršie a osoby so zníženými fyzickými, zmyslovými alebo mentálnymi schopnosťami alebo nedostatkom skúseností a vedomostí, ak boli poučené alebo dozorované pri používaní spotrebiča bezpečným spôsobom a rozumejú súvisiacim nebezpečenstvám. Deti nesmú so spotrebičom hrať. Čistenie a údržbu používateľom nesmú vykonávať deti, pokiaľ nie sú staršie ako 8 rokov a pod dozorom. Deti mladšie ako 8 rokov musia byť" držané mimo dosahu, pokiaľ nie sú nepretržite pod dozorom.
3. Uchovávajte spotrebič a jeho kábel mimo dosahu detí mladších ako 8 rokov.
4. Ak je napájací kábel poškodený, musí ho vymeniť výrobca, jeho servisný technik alebo rovnako kvalifikované osoby, aby sa predišlo nebezpečenstvu. (Pre spotrebiče s typom pripojenia
5. UPOZORNENIE: Pred výmenou lampy sa uistite, že je spotrebič vypnutý, aby ste predišli možnosti elektrického šoku.
6. UPOZORNENIE: Je nebezpečné, aby akákoľvek iná osoba ako kompetentná vykonávala servisné alebo opravárske práce, ktoré zahŕňajú odstránenie krytu chrániaceho pred vystavením mikrovlnnej energii.
7. UPOZORNENIE: Kvapaliny a iné potraviny nesmú byť" ohrievané v uzavretých nádobách, pretože hrozí ich výbuch.
8. Pri ohrievaní jedla v plastových alebo papierových nádobách sledujte rúru kvôli možnosti vzplanutia.
9. Používajte iba riad vhodný na použitie v mikrovlnných rúrach.
10. Ak sa pozoruje dym, vypnite alebo odpojte spotrebič a nechajte dvere zatvorené, aby sa uhasili prípadné plamene.
11. Mikrovlnné ohrievanie nápojov môže spôsobiť oneskorené výbušné varenie, preto je potrebné byť opatrný pri manipulácii s nádobou.
12. Obsah dojčenských fliaš a pohárov s detskou výživou sa musí premiešať alebo pretrepať a pred konzumáciou skontrolovať teplotu, aby sa predišlo popáleninám.
13. Vajíčka v škrupine a celé tvrdo varené vajcia by sa nemali ohrievať v mikrovlnných rúrach, pretože môžu explodovať, aj po ukončení mikrovlnného ohrevu.
14. Rúra by sa mala pravidelne čistiť a odstrániť všetky zvyšky jedla.
15. Nedodržiavanie čistoty rúry môže viesť k poškodeniu povrchu, čo môže nepriaznivo ovplyvniť životnosť spotrebiča a potenciálne spôsobiť nebezpečnú situáciu.
16. Používajte iba teplotný senzor odporúčaný pre túto rúru. (Pre rúry vybavené možnosťou použitia teplotného senzora.)
17. Mikrovlnná rúra musí byť" prevádzkovaná s otvorenými dekoratívnymi dverami. (Pre rúry s dekoratívnymi dverami.)
18. Tento spotrebič je určený na použitie v domácnostiach a podobných aplikáciách, ako sú:
    - kuchynské priestory pre personál v obchodoch, kanceláriách a iných pracovných prostrediach;

– klienti v hoteloch, moteloch a iných rezidenčných typoch prostredí;
– farmárske domy;
– prostredia typu bed and breakfast.

19. Mikrovlnná rúra je určená naohrievanie jedla a nápojov. Sušenie jedla alebo odevov a ohrievanie ohrievacích podložiek, papúč, špongií, vlhkej handry a podobného môže viesť k riziku zranenia, vzplanutia alebo požiaru.
20. Používanie kovových nádob na jedlo a nápoje počas mikrovlnného varenia nie je povolené.
21. Spotrebič sa nesmie čistiť parným čističom.
22. Pri vyberaní nádob zo spotrebiča treba dávať pozor, aby sa nevychýlil otáčací tanier. (Pre pevné spotrebiče a zabudované spotrebiče používané vo výške rovnej alebo vyššej ako 900 mm nad podlahou a majúce odnímateľné otáčacie taniere. Toto však neplatí pre spotrebiče s horizontálnymi dvierkami so spodným pántom.)
23. Mikrovlnná rúra je určená na zabudovanie.
24. Parný čistič sa nesmie používať.
25. Povrch zásuvky na skladovanie môže byť horúci.
26. UPOZORNENIE: Spotrebič a jeho prístupné časti sa počas používania zahrievajú. Je potrebné dbať na to, aby sa nedotýkali vykurovacie prvky. Deti mladšie ako 8 rokov musia byť držané mimo dosahu, pokiaľ nie sú nepretržite pod dozorom.
27. Počas používania sa spotrebič zahrieva. Je potrebné dbať na to, aby sa nedotýkali vykurovacie prvky vo vnútri rúry.
28. UPOZORNENIE: Prístupné časti sa môžu počas používania zahriať. Malé deti by mali byť držané mimo dosahu.
29. Spotrebič nesmie byť inštalovaný za dekoratívnymi dvierkami, aby sa predišlo prehriatiu. (Toto neplatí pre spotrebiče s dekoratívnymi dverami .)
30. UPOZORNENIE : Keď sa spotrebič používa v kombinovanom režime, deti by mali rúru používať len pod dohľadom dospelých vzhľadom na vznikajúce teploty .
31. Nepoužívajte drsné abrazívne čističe ani ostré kovové škrabky na čistenie skla dverí rúry, pretože môžu poškriabať povrch, čo môže viesť k rozbitiuskla .
32. UPOZORNENIE : Pred použitím spotrebiča sa uistite, že vnútro rúry neobsahuje žiadne predmety alebo riad nevhodný na použitie v mikrovlnnej rúre .
33. UPOZORNENIE : Nepoužívajte vnútro rúry na skladovanie horľavých výrobkov, kuchynského riadu alebo potravín a podobne, keď mikrovlnná rúra nie je v prevádzke .

DÔKLADNE SI PREČÍTAJTE A USCHOVAJTE NA BUDÚCE POUŽITIE
LEN NA DOMÁCE POUŽITIE
(NIE JE URČENÉ NA KOMERČNÉ POUŽITIE)

NA ZNÍŽENIE RIZIKA ÚRAZU OSÔB INŠTALÁCIA UZEMNENIA

NEBEZPEČENSTVO

Nebezpečenstvo úrazu elektrickým prúdom Dotyk niektorých vnútorných komponentov môže spôsobiť vážne zranenie alebo smrť". Nerozoberajte tento spotrebič.

UPOZORNENIE

Nebezpečenstvo úrazu elektrickým prúdom Nesprávne použitie uzemnenia môže viesť k úrazu elektrickým prúdom. Nezapojujte do zásuvky, kým nie je spotrebič správne nainštalovaný a uzemnený.

Tento spotrebič musí byť" uzemnený. V prípade elektrického skratu uzemnenie znižuje riziko úrazu elektrickým prúdom tým, že poskytuje únikový vodič pre elektrický prúd.

Tento spotrebič je vybavený káblom s uzemňovacím vodičom a uzemňovacou zástrčkou.

Zástrčka musí byť" zapojená do zásuvky, ktorá je správne nainštalovaná a uzemnená.

Ak nie sú pokyny na uzemnenie úplne jasné alebo ak máte pochybnosti o správnom uzemnení spotrebiča, obráťte sa na kvalifikovaného elektrikára alebo servisného technika Ak je potrebné použiť" predlžovací kábel, používajte iba 3 - žilový predlžovací kábel.

1. Krátky napájací kábel je dodávaný na zníženie rizík. vznikajúcich zamotaním sa alebo zakopnutím o dlhší kábel.
2. Ak sa používa dlhý kábel alebo predlžovací kábel:
   1) Označené elektrické hodnotenie kábla alebo predlžovacieho kábla by malo byť" aspoň také vysoké ako elektrické hodnotenie spotrebiča.
   2) Predlžovací kábel musí byť" uzemnený 3 - žilový kábel.
   3) Dlhý kábel by mal byť" usporiadaný tak, aby nevisel cez pracovnú dosku alebo stôl, kde by ho mohli deti potiahnuť alebo oň neúmyselne zakopnúť.

ČISTENIE

Pred čistením spotrebič odpojte od elektrickej siete.

1. Po použití vyčistite vnútro rúry mierne vlhkou handričkou.
2. Príslušenstvo čistite bežným spôsobom v mydlovej vode.
3. Rám dverí, tesnenie a susedné časti musia byť" opatrne čistené vlhkou handričkou, keď sú znečistené.
4. Nepoužívajte drsné abrazívne čističe ani ostré kovové škrabky na čistenie skla dverí rúry, pretože môžu poškriabať povrch, čo môže viesť k rozbitiu skla .
5. Tip na čistenie --- Pre jednoduchšie čistenie stien priestoru, ktoré môže dotýkať sa varené jedlo: Položte polovicu citróna do misky, pridajte 300 ml (1/2 pinty) vody a ohrievajte na 100 % mikrovlnný výkon po dobu 10 minút. Rúru utrite mäkkou, suchou handričkou.

UPOZORNENIE
NA PRÍBOR

Riziko osobného zranenia Je nebezpečné, aby ktokoľvek okrem kompetentnej osoby vykonával servis alebo opravu, ktorá zahŕňa odstránenie krytu chrániaceho pred vystavením mikrovlnnej energii.

Pozrite si pokyny o " Materiáloch, ktoré

môžete použiť v mikrovlnnej rúre alebo ktorým sa treba v mikrovlnnej rúre vyhnúť. " Môžu existovať určité nemetalické príborové predmety, ktoré nie sú bezpečné na použitie v mikrovlnnej rúre. Ak máte pochybnosti, môžete príslušný príbor otestovať podľa nižšie uvedeného postupu

Test príboru:

1. Naplníte mikrovlnne bezpečnú nádobu 1 šálkou studenej vody (250 ml) spolu s príborom, ktorý chcete otestovať.
2. Varte na maximálny výkon 1 minútu.
3. Opatrne sa dotknite príboru. Ak je prázdny príbor teplý, nepoužívajte ho na varenie v mikrovlnnej rúre
4. Neprekračujte čas varenia 1 minútu.

Materiály, ktoré môžete použiť v mikrovlnnej rúre

Nádoby	Poznámky
Pekáč na zapekanie	Dodržiavajte pokyny výrobcu. Spodná časť pekáča na zapekanie musí byť aspoň 3/16 palca (5 mm) nad otáčacím tanierom. Nesprávne použitie môže spôsobiť poškodenie otáčacieho taniera. (Pre model s otáčacím tanierom.)
Jedálenský riad	Iba mikrovlnne bezpečné. Dodržiavajte pokyny výrobcu. Nepoužívajte prasknuté alebo ošúchané nádoby.
Sklenené nádoby	Vždy odstráňte viečko . Používajte iba na ohrev jedla do miernej teploty . Väčšina sklenených pohárov nie je odolná voči teplu a môže sa rozbiť .
Sklo	Používajte iba tepelne odolné sklo do rúry . Uistite sa, že nie je žiadna kovová ozdoba . Nepoužívajte prasknuté alebo ošúchané nádoby.
Vrecká na varenie v rúre	Dodržiavajte pokyny výrobcu. Nezaväzujte kovovou páskou . Urobte zárezy, aby mohla uniknúť para.
Papierové taniere a poháre	Používajte iba na krátkodobé varenie / ohrievanie . Nezanechávajte rúru bez dozoru počas varenia .
Papierové utierky	Používajte na prikrytie jedla pri ohrievaní a absorbovaní tuku . Používajte pod dohľadom iba na krátkodobé varenie .
Pergamenový papier	Používajte ako kryt na zabránenie striekaniu alebo ako zábal na dusenie .
Plast	Iba mikrovlnne bezpečné. Dodržiavajte pokyny výrobcu . Malo by byť označené " Microwave Safe " . Niektoré plastové nádoby mäknú, keď sa jedlo vo vnútri zahrieva . "Vriace vrecká" a pevne uzavreté plastové vrecká by mali byť narezané, prepichnuté alebo odvetrané podľa pokynov na obale .
Plastová fólia	Iba mikrovlnne bezpečné. Používajte na prikrytie jedla počas varenia, aby sa zachovala vlhkosť . Nedovoľte, aby plastová fólia sa dotýkala jedla.
Teplomery	Iba mikrovlnne bezpečné (teplomery na mäso a cukrovinky).
Voskový papier	Používajte ako kryt na zabránenie striekaniu a udržanie vlhkosti.

Materiály, ktorým sa treba vyhnúť v mikrovlnnej rúre

Nádoby	Poznámky
Hliníkový podnos	Môže spôsobiť iskrenie. Preneste jedlo do mikrovlnne bezpečnej nádoby.
Kartón na jedlo s kovovou rukoväťou	Môže spôsobiť iskrenie. Preneste jedlo do mikrovlnne bezpečnej nádoby.
Kovové alebo kovom lemované príborové predmety	Kov chráni jedlo pred mikrovlnnou energiou. Kovové lemovanie môže spôsobiť iskrenie.
Kovové skrutkové spony	Môže spôsobiť iskrenie a môže spôsobiť požiar v rúre.
Papierové tašky	Môže spôsobiť požiar v rúre.
Plastová pena	Plastová pena sa môže roztaviť alebo kontaminovať tekutinu vo vnútri pri vystavení vysokej teplote.
Drevo	Drevo sa pri použití v mikrovlnnej rúre vysuší a môže prasknúť alebo sa rozštiepi.

NASTAVENIE VAŠEJ RÚRY

Názvy častí a príslušenstva rúry

Vyberte rúru a všetky materiály z kartónu a vnútorného priestoru rúry.
Vaša rúra obsahuje nasledujúce príslušenstvo:

Sklenený podnos	1
Montážny krúžok otočného taniera	1
Návod na použitie	1

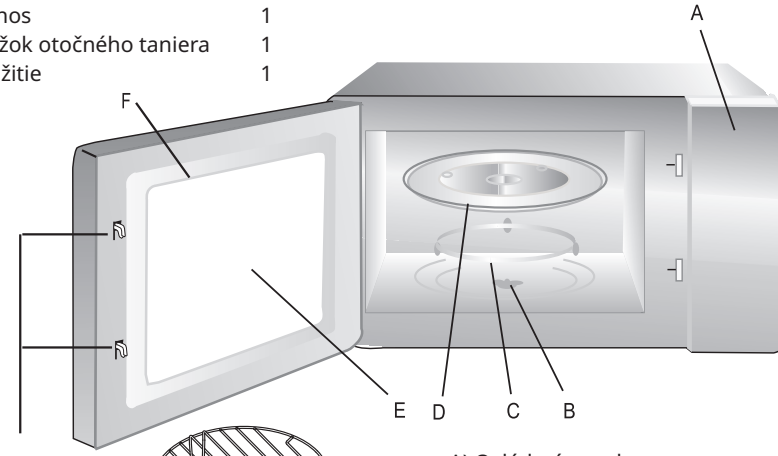

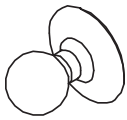

Prísavka

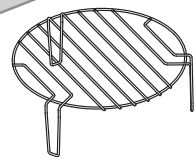

Grilovací rošt (Nemôže sa používať v mikrovlnnej funkcii a musí byť umiestnený na sklenenom podnose)

A) Ovládací panel
B) Hriadeľ otočného taniera
C) Montážny krúžok otočného taniera
D) Sklenený podnos
E) Pozorovacie okienko
F) Dvierková zostava
G) Bezpečnostný zámok

Inštalácia otočného taniera

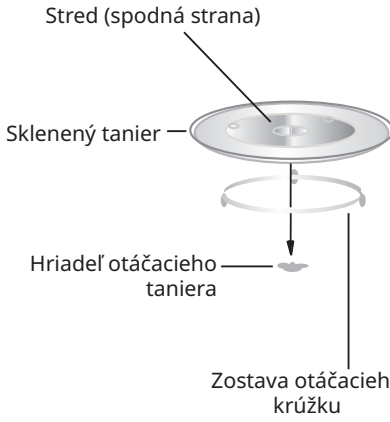

a. Nikdy neumiestňujte sklenený tanier hore dnom. Sklenený tanier by nikdy nemal byť obmedzený.
b. Počas varenia sa musí vždy používať sklenený tanier aj zostava otáčacieho krúžku.
c. Všetky potraviny a nádoby s potravinami sa vždy umiestňujú na sklenený tanier na varenie.
d. Ak sa sklenený tanier alebo zostava otáčacieho krúžku praskne alebo poškodí, kontaktujte najbližšie autorizované servisné stredisko

Inštalácia a pripojenie

1. Tento spotrebič je určený iba na domáce použitie.
2. Táto rúra je určená iba na zabudované použitie. Nie je určená na použitie na pracovnej doske ani v skrinke.
3. Prosím, dodržujte špeciálne inštalačné pokyny.
4. Spotrebič môže byť inštalovaný v 60 cm širokej nástennej skrinke.
5. Spotrebič je vybavený zástrčkou a musí byť' pripojený iba do správne nainštalovanej uzemnenej zásuvky.
6. Sieťové napätie musí zodpovedať napätiu uvedenému na štítku so špecifikáciami.
7. Zásuvka musí byť inštalovaná a prívodný kábel môže byť' vymenený iba kvalifikovaným elektrikárom. Ak po inštalácii nie je zástrčka prístupná, musí byť na strane inštalácie prítomné viacpólové odpojovacie zariadenie s kontaktnou medzerou najmenej 3 mm.
8. Adaptéry, viacnásobné rozbočovače a predlžovacie káble sa nesmú používať. Preťaženie môže spôsobiť riziko požiaru.
9. Nepoužívajte pod pracovnou plochou a nesmie byť vystavený poliatiu z nádob na povrchy pod spotrebičom.

Prístupný povrch môže byť počas prevádzky horúci.

Inštalačné pokyny

Pred inštaláciou si dôkladne prečítajte návod

Vezmite prosím na vedomie

Elektrické pripojenie

Rúra je vybavená zástrčkou a musí byť pripojená iba do správne nainštalovanej uzemnenej zásuvky. Zásuvku smie inštalovať a prívodný kábel smie vymeniť iba kvalifikovaný elektrikár a v súlade s príslušnými predpismi.

Ak po inštalácii nie je zástrčka prístupná, musí byť na strane inštalácie prítomný viacpólový odpojovač so kontaktnou medzerou najmenej 3 mm.

Zabudovaná skrinka nesmie mať zadnú stenu za spotrebičom.

Medzera musí byť zachovaná medzi stenou a spodnou časťou jednotky nad spotrebičom. Konkrétna veľkosť medzery môže byť uvedená v diagrame.

Minimálna výška inštalácie: 85 cm.

Nezakrývajte ventilačné otvory a sacie diery.

Poznámka:

Nezachytávajte ani neohýbajte napájací kábel.

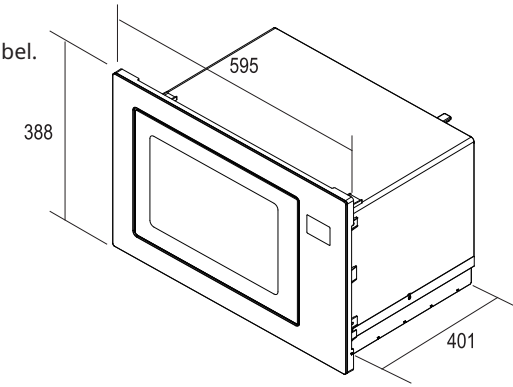

Skrutka

Montážna doska

Plastový kryt súpravy na obloženie

A. Zabudovaný nábytok

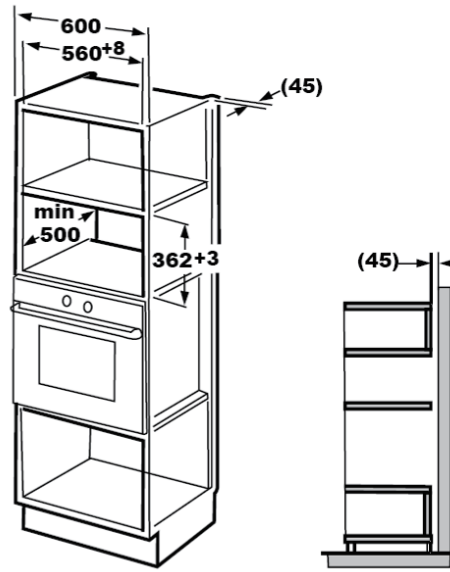

B. Pripravte skrinku

1. Prečítajte si návod na ŠABLÓNE SPODNEJ SKRINKY, položte šablónu na spodnú plochu skrinky.

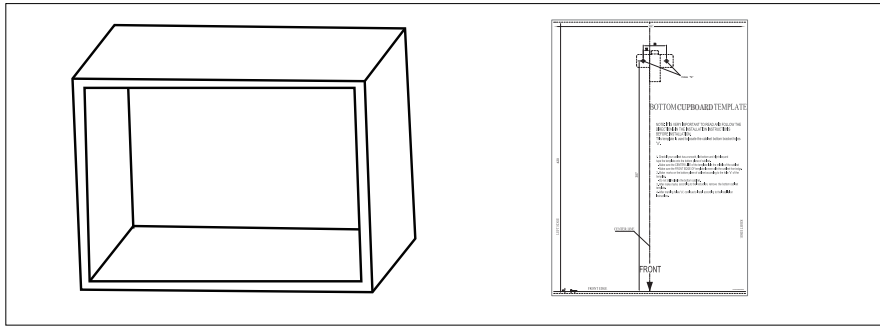

2. Urobte značky na spodnej ploche skrinky podľa značiek "a" na šablóne.

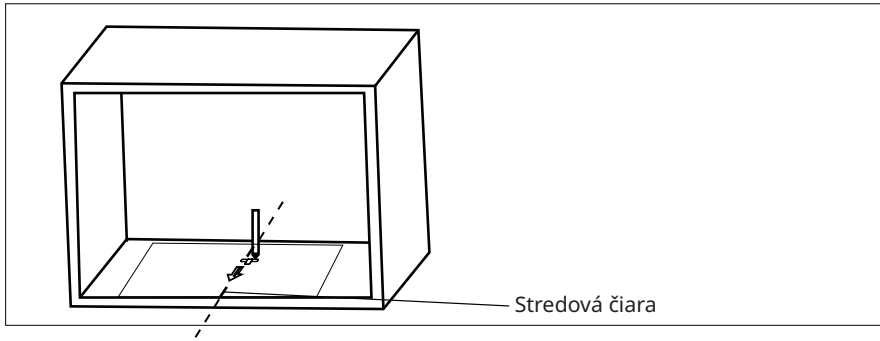

3. Odstráňte šablónu spodnej skrinky a pripevnite montážnu dosku skrutkou.

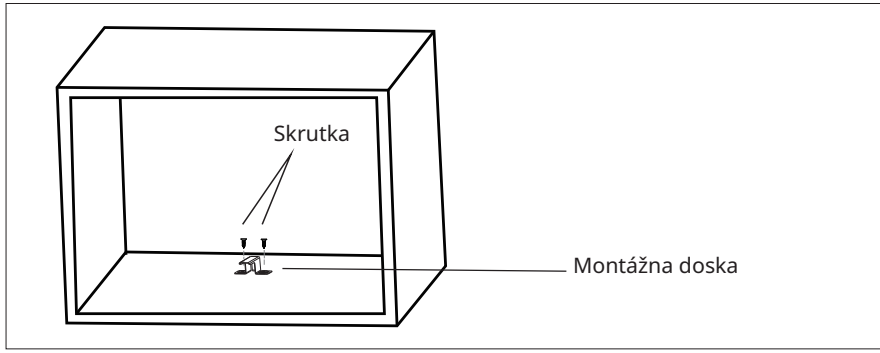

C. Inštalácia rúry

4. Nainštalujte rúru do skrinky
   - Uistite sa, že zadná časť rúry je zablokovaná montážnou doskou.
   - Nepasírujte ani neohýbajte napájací kábel.

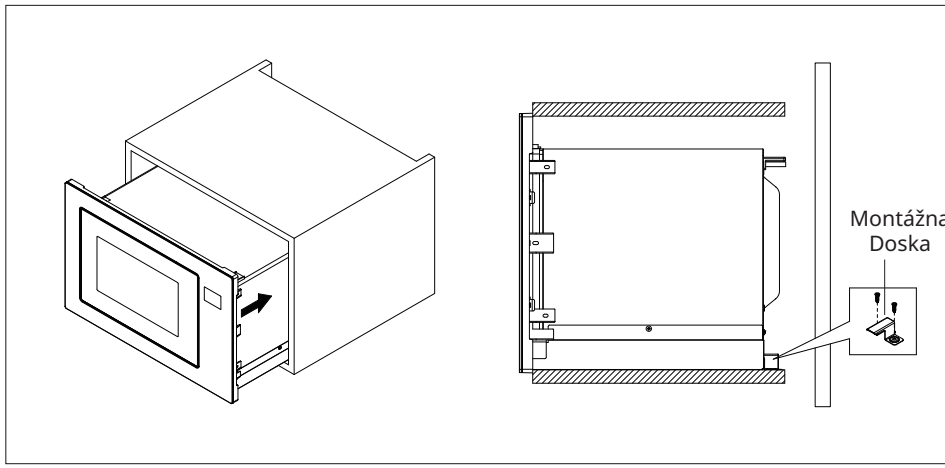

5. Otvorte dvere, pripevnite rúru ku skrinke skrutkou v inštalačnom otvore.
   Potom pripevnite plastový kryt súpravy lišty k inštalačnému otvoru.

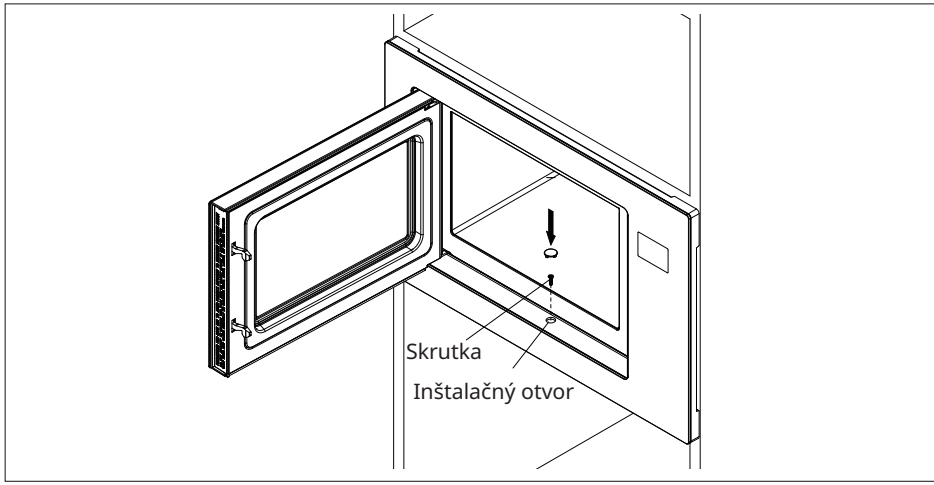

NÁVOD NA POUŽÍVANIE

Táto mikrovlnná rúra používa moderné elektronické ovládanie na lepšie prispôsobenie parametrov varenia vašim potrebám.

1.Nastavenie hodín

Keď je mikrovlnná rúra zapnutá, na displeji sa zobrazí "0:00" a zaznie jeden pípnutie.

1) Stlačte " ⧖ | 🕒 " dvakrát, číslica hodín bude blikať;
2) Stlačte " — " alebo " + " na nastavenie číslice hodín, zadaný čas musí byť v rozsahu 0--23.
3) Stlačte " ⧖ | 🕒 ", číslice minút budú blikať.
4) Otočte " — " alebo " + " na nastavenie číslice minút, zadaný čas musí byť v rozsahu 0--59.
5) Stlačte " ⧖ | 🕒 " na dokončenie nastavenia hodín. ":" bude blikať,
   Nastavenie hodín bolo dokončené.

Poznámky:

1) Ak hodiny nie sú nastavené, pri zapnutí rúry nebudú fungovať.
2) Počas nastavovania hodín, ak stlačíte " ▢ | II | ✕ ",rúra sa automaticky vráti do predchádzajúceho stavu.

2. Mikrovlnné varenie

1) Stlačte tlačidlo " ≋ | ⌒ | ≋ ",raz, a zobrazí sa " P100 ".
2) Stlačte opakovane " ≋ | ⌒ | ≋ " a " — " alebo " + " na výber výkonu mikrovlnnej rúry od 100 % do 10 %. " P100 ", " P80 ", " P50 ", " P30 ", " P10 " sa zobrazia postupne.
3) Stlačte " ▷ | +30 | OK " na potvrdenie.
4) Stlačte " — " alebo " + " na nastavenie času varenia. (Nastavenie času by malo byť 0 : 05-95 : 00 .)
5) Stlačte " ▷ | +30 | OK " na spustenie varenia.

POZNÁMKA :

kroky pre nastavenie času na kódovacom prepínači sú nasledovné :

0 --- 1	min	:	5 sekúnd
1 --- 5	min	:	10 sekúnd
5 --- 10	min	:	30 sekúnd
10 --- 30	min	:	1 minúta
30 --- 95	min	:	5 minút

Tabuľka výkonu mikrovlnnej rúry

Výkon mikrovlnnej rúry	100 %	80 %	50 %	30 %	10 %
Displej	P100	P80	P50	P30	P10
Výkon	900W	720W	450W	270W	90W

3. Gril alebo Kombi . Varenie

Stlačte " | | " raz, obrazovka zobrazí " P100 " , a stlačte " | | " opakovane alebo stlačte " — " alebo " + " na výber požadovaného výkonu , a zobrazí sa " G " , " C - 1 " alebo " C - 2 " . Potom stlačte " ▷ \| +30 \| OK " " — " alebo " + " na nastavenie času varenia

Potvrdiť " na potvrdenie , a nastavte čas od 0:05 do 95:00 .

Stlačte " ▷ \| +30 \| OK " znova na spustenie varenia .

Príklad : Ak chcete použiť 55 % mikrovlnného výkonu a 45 % grilovacieho výkonu (C - 1) na varenie po dobu 10 minút, môžete rúru ovládať podľa nasledujúcich krokov .

1) Stlačte " | | " raz, obrazovka zobrazí " P100 " .
2) Pokračujte v stláčaní " | | " až kým sa na obrazovke nezobrazí " C - 1 " .
3) Stlačte " ▷ \| +30 \| OK " na potvrdenie.
4) Stlačte " — " alebo " + " na nastavenie času varenia, až kým rúra nezobrazí " 10:00 " .
5) Stlačte " ▷ \| +30 \| OK " na spustenie varenia.

Pokyny pre kombinovaný výkon :

Program	Displej	Mikrovlnný Výkon	Gril Výkon
Gril	G	0% / OW	100 % / 1000W
Kombi.1	C - 1	55% / 495W	45% / 450W
Kombi.2	C - 2	36% / 324W	64% / 640W

Poznámka:

Ak prejde polovica času grilovania, rúra zaznie dvakrát, a to je normálne. Aby ste dosiahli lepší efekt grilovania jedla, mali by ste jedlo otočiť, zatvoriť dvere a potom stlačiť " ▷ \| +30 \| OK " na pokračovanie v varení. Ak nie je žiadna operácia, rúra bude pokračovať v práci.

4. Rozmrazovanie podľa hmotnosti

1) Stlačte " | " raz, na obrazovke sa zobrazí "dEF1".
2) Stlačte " — " alebo " + " na výber hmotnosti jedla. Rozsah hmotnosti je 100-2000 g.
3) Stlačte tlačidlo " ▷ \| +30 \| OK " na začatie rozmrazovania.

5. Rozmrazovanie podľa času

1) Stlačte " | " dva razy, na obrazovke sa zobrazí "dEF2".
2) Stlačte " — " alebo " + " na výber času varenia. Maximálny čas je 95 minút .
3) Stlačte tlačidlo " ▷ | +30 | OK " pre spustenie rozmrazovania .

6. Kuchynský časovač

1) Stlačte " | " raz , na obrazovke sa zobrazí 00:00 .
2) Stlačte " — " alebo " + " pre zadanie správneho časovača . (Maximálny čas varenia je 95 minút)
3) Stlačte " ▷ | +30 | OK " pre potvrdenie nastavenia ..
4) Keď kuchynský časovač dosiahne nastavený čas , indikátor časovača zhasne . Bzučiak zazvoní 5-krát . Ak bol nastavený čas (24-hodinový systém) , na obrazovke sa zobrazí aktuálny čas .

Poznámka : Kuchynský časovač sa líši od 24-hodinového systému . Kuchynský časovač je časovač .

7. Automatické menu

1) V stave čakania stlačte " + " pre výber menu od " A1 " do " A8 " .
2) Stlačte " ▷ | +30 | OK " pre potvrdenie vybraného menu .
3) Stlačte " — " alebo " + " pre výber hmotnosti jedla.
4) Stlačte " ▷ | +30 | OK " pre spustenie varenia.

8. Rýchle varenie

1) V stave čakania stlačte tlačidlo " ▷ | +30 | OK " pre varenie na 100 % výkonu po dobu 30 sekúnd. Každým stlačením toho istého tlačidla sa čas varenia predĺži o 30 sekúnd. Maximálny čas varenia je 95 minút.
2) Počas procesu mikrovlnného ohrevu, grilovania, kombinovaného varenia a rozmrazovania podľa času stlačte " ▷ | +30 | OK " pre predĺženie času varenia.
3) V režimoch automatického menu, viacstupňového varenia a rozmrazovania podľa hmotnosti nie je možné predĺžiť čas varenia stlačením
4) V stave čakania stlačte " — " pre výber času varenia. Potom stlačte " ▷ | +30 | OK " pre spustenie mikrovlnného varenia na 100 % výkonu.
   Toto môže byť nastavené ako prvý stupeň viacstupňového varenia.

Menu graf :

Menu	Hmotnosť	Displej
A1 Pizza	200 g	200
	400 g	400
A2 Mäso	250 g	250
	350 g	350
	450 g	450
A3 Zelenina	200 g	200
	300 g	300
	400 g	400
A4 Cestoviny	50 g (s 450 g studenej vody)	50
	100 g (s 800 g studenej vody)	100
A5 Zemiak	200 g	200
	400 g	400
	600 g	600
A6 Ryba	250 g	250
	350 g	350
	450 g	450
A7 Nápoj	1 šálka (120 ml)	1
	2 šálky (240 ml)	2
	3 šálky (360 ml)	3
A8 Popcorn	50 g	50
	100 g	100

9.Varenie v niekoľkých fázach

Môžu byť nastavené maximálne dve fázy. Ak je jedna fáza rozmrazovanie, mala by byť nastavená ako prvá. Po každej fáze zaznie pípnutie a začne sa ďalšia fáza.

Poznámka: Automatické menu nemôže byť nastavené ako jedna z viacfázových.

Príklad: ak chcete rozmraziť jedlo na 5 minút, potom variť s 80 % mikrovlnným výkonom na 7 minút. Kroky sú nasledovné:

1) Stlačte " | " dvakrát, na displeji sa zobrazí "dEF2".
2) Stlačte " — " alebo " + " na nastavenie času rozmrazovania na 5 minút;
3) Stlačte " | | | " raz, na displeji sa zobrazí "P100".
4) Stlačte " — " alebo " + " na výber mikrovlnného výkonu až do zobrazenia "P80";
5) Stlačte " ▷ \| +30 \| OK " na potvrdenie, na obrazovke sa zobrazí " P80 ".
6) Stlačte " — " alebo " + " na nastavenie doby varenia na 7 minút ;
7) Stlačte " ▷ \| +30 \| OK " na spustenie varenia.

10. Funkcia zámku pre deti

Zámok : V čakaní stlačte " ▢ \| II \| ✕ " na 3 sekundy, zaznie dlhý pípnutie, ktoré signalizuje vstup do detského zámku a zobrazí sa aktuálny čas, ak bol čas nastavený, inak sa na obrazovke zobrazí " 0:00 ".

Uvoľnenie zámku : V zamknutom stave stlačte " ▢ \| II \| ✕ " na 3 sekundy, zaznie dlhý " píp " signalizujúci uvoľnenie zámku.

11. Funkcia dotazu

1) Počas varenia v režimoch mikrovlny, grilu a kombinácie stlačte " | | | ", aktuálny výkon sa zobrazí na 2-3 sekundy.
2) Počas varenia stlačte " ⧖ \| 🕒 " pre zobrazenie aktuálneho času.

12. Špecifikácia

1) " ▷ |+30| OK " musí byť stlačené na pokračovanie vo varení, ak sa dvere počas varenia otvoria;
2) Ak je varný program nastavený, ale " ▷ |+30| OK " nie je stlačené do 5 minút, Aktuálny čas bude zobrazený. Nastavenie bude zrušené.
3) Bzučiak zaznie raz pri efektívnom stlačení, neefektívne stlačenie nebude mať odozvu.

13. Svetlo rúry

Po varení sa svetlo rúry vypne, ak sú dvere zatvorené. Ak sú dvere otvorené viac ako 10 minút bez prevádzky, svetlo sa automaticky vypne.

14. Elektrické dvere rúry

1) Stlačte tlačidlo " ", dvere rúry sa otvoria. Ak tlačidlo nefunguje, otvorte dvere pomocou prísavky. Pozrite si nasledujúce obrázky.

Poznámky :

1) Ak zlyhá elektrické dvierko, bzučiak zaznie osemkrát, na obrazovke sa zobrazí " E - 3 ".
2) Po stlačení tlačidla " ",sú všetky klávesy neplatné.

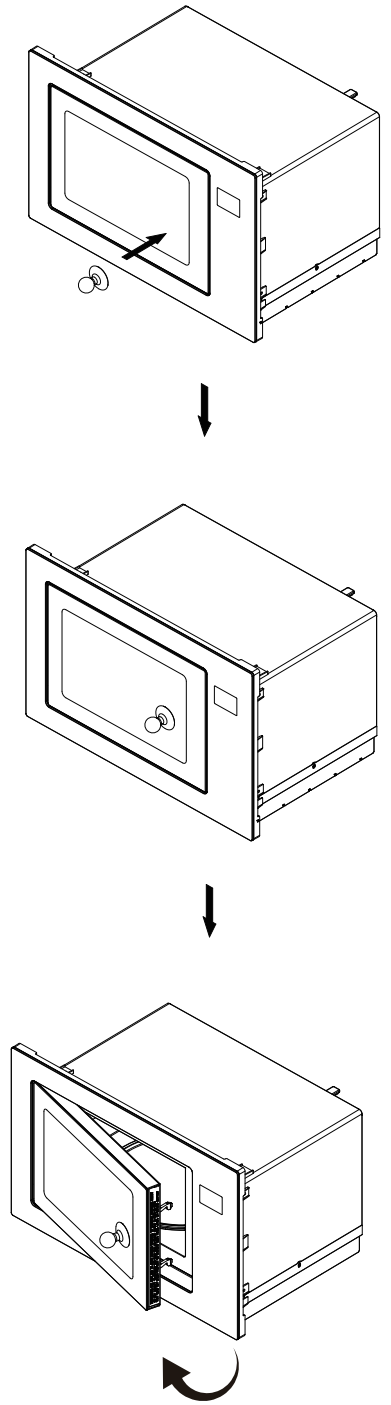

Riešenie problémov

Normálne	
Mikrovlnná rúra ruší príjem televízie	Príjem rádia a TV môže byť rušený počas prevádzky mikrovlnnej rúry. Je to podobné rušeniu malých elektrických spotrebičov, ako sú mixér, vysávač a elektrický Je to normálne.
Stlmené svetlo rúry	Pri varení na nízky výkon môže svetlo rúry stmavnúť. Je to normálne.
Kondenzácia pary na dvierkach, horúci vzduch vychádzajúci z vetracích otvorov	Počas varenia môže z jedla unikať para. Väčšina vychádza z vetracích otvorov. Niektorá para sa však môže zhromažďovať na chladnom mieste, ako sú dvierka rúry. Je to normálne.
Rúra sa náhodne spustila bez jedla vo vnútri.	Je zakázané prevádzkovať zariadenie bez jedla vo vnútri. Je to veľmi nebezpečné.

Problém	Možná príčina	Riešenie
Rúru nie je možné spustiť.	(1) Napájací kábel nie je pevne zapojený.	Odpojte zo siete. Potom zapojte znova po 10 sekundách.
	(2) Vyhodená poistka alebo spustený istič.	Vymeniť poistku alebo resetovať istič (oprava vykonaná odborným personálom našej spoločnosti)
	(3) Problém so zásuvkou.	Otestujte zásuvku s inými elektrickými spotrebičmi.
Rúra nehreje.	(4) Dvere nie sú dobre zatvorené.	Dobre zatvorte dvere.

Podľa smernice o odpadoch z elektrických a elektronických zariadení (WEEE) by sa WEEE mali zbierať a spracovávať samostatne. Ak budete v budúcnosti potrebovať tento výrobok zlikvidovať, NEVYHADZUJTE ho spolu s domácim odpadom. Prosím, odneste tento výrobok na zberné miesta WEEE, kde sú k

ÓVINTÉZKEDÉSEK A TÚLZOTT MIKROHULLÁMÚ ENERGIA LEHETSÉGES EXPOZÍCIÓNAK ELKERÜLÉSE ÉRDEKÉBEN

(a) Ne próbálja meg a sütőt nyitott ajtóval működtetni, mivel ez káros mikrohullámú sugárzásnak való kitettséget eredményezhet. Fontos, hogy ne törje vagy manipulálja a biztonsági reteszeket.

(b) Ne helyezzen semmilyen tárgyat a sütő elülső felülete és az ajtó közé, és ne engedje, hogy szennyeződés vagy tisztítószer-maradvány halmozódjon fel a tömítőfelületeken.

(c) FIGYELMEZTETÉS: Ha az ajtó vagy az ajtótömítések sérültek, a sütőt nem szabad használni, amíg azt egy hozzáértő személy meg nem javította.

MELLÉKLET

Ha a készüléket nem tartják tisztán, a felülete károsodhat, ami befolyásolhatja a készülék élettartamát és veszélyes helyzethez vezethet

Műszaki adatok

Modell:	MICROWAVE 38
Névleges feszültség / frekvencia:	230 V ~ 50 Hz
Névleges bemeneti teljesítmény (mikrohullám):	1450 W
Névleges kimeneti teljesítmény (mikrohullám):	900 W
Névleges bemeneti teljesítmény (Grill) :	1000 W
Termék méretei	595 * 401 * 388 mm

FONTOS BIZTONSÁGI UTASÍTÁSOK

FIGYELMEZTETÉS

A tűz, áramütés, személyi sérülés vagy a mikrohullámú sütő túlzott energiájának kitettsége kockázatának csökkentése érdekében a készülék használatakor kövesse az alapvető óvintézkedéseket, beleértve a következőket.

1. Olvassa el és kövesse a konkrét: „ÓVINTÉZKEDÉSEK A TÚLZOTT MIKROHULLÁM ENERGIA LEHETSÉGES KITEKINTÉSÉNEK ELKERÜLÉSÉRE" című részt.
2. Ezt a készüléket 8 éves vagy annál idősebb gyermekek, valamint csökkent fizikai, érzékszervi vagy szellemi képességekkel rendelkező személyek vagy tapasztalat hiányában lévők is használhatják, ha felügyelet alatt állnak vagy utasítást kaptak a készülék biztonságos használatára vonatkozóan, és megértik a kapcsolódó veszélyeket. A gyermekek nem játszhatnak a készülékkel. A tisztítást és a felhasználói karbantartást nem végezhetik gyermekek, kivéve, ha 8 évesnél idősebbek és felügyelet alatt állnak. A 8 év alatti gyermekeket távol kell tartani, kivéve, ha folyamatosan felügyelik őket.
3. Tartsa a készüléket és annak kábelét 8 év alatti gyermekek elől elzárva.
4. Ha a tápkábel sérült, azt a gyártónak, a szervizképviselőnek vagy hasonlóan képzett személynek kell kicserélnie a veszély elkerülése érdekében. (Y típusú csatlakozóval rendelkező készülék esetén)
5. FIGYELMEZTETÉS: Győződjön meg arról, hogy a készülék ki van kapcsolva a lámpa cseréje előtt, hogy elkerülje az áramütés veszélyét.
6. FIGYELMEZTETÉS: Veszélyes, ha a készülék mikrohullámú sugárzás elleni védelmet nyújtó burkolatának eltávolítását nem hozzáértő személy végzi el bármilyen karbantartási vagy javítási művelet során
7. FIGYELMEZTETÉS: Zárt edényben folyadékokat és egyéb ételeket nem szabad melegíteni, mert robbanásveszély áll fenn.
8. Műanyag vagy papírtartályban történő ételmelegítéskor figyelje a sütőt a gyulladásveszély miatt
9. Csak olyan edényeket használjon, amelyek alkalmasak mikrohullámú sütőben való használatra.
10. Ha füstöt észlel, kapcsolja ki vagy húzza ki a készüléket, és tartsa az ajtót zárva, hogy elfojtsa a lángokat.
11. Az italok mikrohullámú melegítése eredményezhet késleltetett kitörő forrást, ezért óvatosan kell kezelni a tartályt.
12. A cumisüvegek és bébiételes üvegek tartalmát fel kell keverni vagy fel kell rázni, és a hőmérsékletet ellenőrizni kell fogyasztás előtt, hogy elkerüljük az égési sérüléseket.
13. A héjas tojásokat és a főtt egész tojásokat nem szabad mikrohullámú sütőben melegíteni, mivel felrobbanhatnak, még a mikrohullámú melegítés befejezése után is.
14. A sütőt rendszeresen tisztítani kell, és el kell távolítani minden ételmaradékot.
15. Ha a sütőt nem tartják tisztán, az a felület károsodásához vezethet, ami hátrányosan befolyásolhatja a készülék élettartamát, és esetleg veszélyes helyzetet eredményezhet.
16. Csak az ehhez a sütőhöz ajánlott hőmérséklet-érzékelő szondát használja. (Azoknál a sütőknél, amelyek rendelkeznek hőmérséklet-érzékelő szonda használatának lehetőségével.)
17. A mikrohullámú sütőt a díszítő ajtó nyitva tartásával kell üzemeltetni. (Díszítő ajtóval rendelkező sütők esetén.)
18. Ez a készülék háztartási és hasonló alkalmazásokra készült, mint például:

– üzletek, irodák és egyéb munkahelyi környezetek személyzeti konyhai területei;
– vendégek által hotelekben, motelekben és egyéb lakójellegű környezetekben;
– tanyákon;
– reggeliztető szálláshely típusú környezetekben.

19.A mikrohullámú sütő ételek és italok melegítésére szolgál. Étel vagy ruházat szárítása, valamint melegítőpárnák, papucsok, szivacsok, nedves ruhák és hasonlók melegítése sérülés, gyulladás vagy tűzveszély kockázatát eredményezheti

20.Fém étel- és italtartók nem használhatók mikrohullámú főzés során.

21.A készüléket nem szabad gőztisztítóval tisztítani.

22.Ügyelni kell arra, hogy a forgótányért ne mozdítsuk el az edények eltávolításakor a készülékből. (Rögzített készülékekhez és beépített készülékekhez, amelyeket a padlótól 900 mm vagy annál magasabban használnak, és levehető forgótányérral rendelkeznek. Ez azonban nem alkalmazható vízszintes alsó zsanéros ajtóval rendelkező készülékekre.)

23.A mikrohullámú sütő beépített használatra

24.Gőztisztító nem használható.

25.A tároló fiók felülete felmelegedhet.

26.FIGYELMEZTETÉS: A készülék és a hozzáférhető részei használat közben felforrósodnak. Ügyelni kell arra, hogy ne érintse meg a fűtőelemeket. 8 év alatti gyermekeket folyamatos felügyelet nélkül távol kell tartani.

27.Használat közben a készülék felmelegszik. Ügyelni kell arra, hogy ne érintse meg a sütő belsejében lévő fűtőelemeket.

28.FIGYELMEZTETÉS: A hozzáférhető részek használat közben felforrósodhatnak. Kisgyermekeket távol kell tartani.

29.A készüléket nem szabad díszítő ajtó mögé telepíteni a túlmelegedés elkerülése érdekében. (Ez nem alkalmazható a díszítő ajtóval rendelkező készülékekre .)

30.FIGYELMEZTETÉS : Amikor a készülék kombinált módban működik, a gyermekek csak felnőtt felügyelete mellett használhatják a sütőt a keletkező hőmérsékletek miatt .

31.Ne használjon erős súrolószereket vagy éles fémkaparókat a sütőajtó üvegének tisztításához, mivel ezek megkarcolhatják a felületet, ami az üveg töréséhez vezethet .

32.FIGYELMEZTETÉS : Mielőtt a készüléket működtetné, győződjön meg arról, hogy a kamrában nincsenek olyan tárgyak vagy edények, amelyek nem alkalmasak mikrohullámú sütőben való használatra

33.FIGYELMEZTETÉS : Ne használja a kamrát éghető termékek, főzőedények vagy élelmiszerek és hasonlók tárolására, amikor a mikrohullámú sütő nincs használatban .

OLVASSA EL FIGYELMESEN ÉS ŐRIZZE MEG A JÖVŐBELI FELHASZNÁLÁSRA

CSAK HÁZTARTÁSI HASZNÁLATRA
(NEM KERESKEDELMI CÉLRA)

A SÉRÜLÉSEK KOCKÁZATÁNAK CSÖKKENTÉSE ÉRDEKÉBEN FÖLDEZÉSI TELEPÍTÉS

VESZÉLY

Áramütés veszélye Néhány belső alkatrész érintése súlyos személyi sérülést vagy halált okozhat. Ne szerelje szét ezt a készüléket.

FIGYELMEZTETÉS

Áramütés veszélye A helytelen földelés áramütést eredményezhet. Ne csatlakoztassa a készüléket a konnektorba, amíg az nincs megfelelően telepítve és

Ezt a készüléket földelni kell. Áramköri zárlat esetén a földelés csökkenti az áramütés kockázatát azáltal, hogy menekülési utat biztosít az elektromos áram számára.

Ez a készülék földelő vezetékkel és földelő dugóval ellátott kábellel rendelkezik.

A dugót olyan konnektorba kell csatlakoztatni, amely megfelelően van telepítve és földelve.

Forduljon képzett villanyszerelőhöz vagy szervizhez, ha a földelési utasításokat nem érti teljesen, vagy ha kétségei vannak a készülék megfelelő földelésével kapcsolatban.

Ha szükséges hosszabbítót használni, csak 3 vezetékes hosszabbítót használjon.

1. A rövid tápkábel a kockázatok csökkentése érdekében van biztosítva. amelyek hosszabb kábelbe gabalyodásból földelvagy megbotlásból erednek.
2. Ha hosszú kábelkészletet vagy hosszabbítót használ:
    1) A kábelkészlet vagy hosszabbító jelzett elektromos terhelhetősége legalább olyan nagy legyen, mint a készülék elektromos terhelhetősége
    2) A hosszabbítónak földelt, 3 vezetékes kábelt kell tartalmaznia.
    3) A hosszú kábelt úgy kell elrendezni, hogy ne lógjon le a pult vagy asztal széléről, ahol a gyermekek meghúzhatják vagy véletlenül megbotolhatnak benne

TISZTÍTÁS

Mindig húzza ki a készüléket a hálózati csatlakozóból.

1. Használat után tisztítsa meg a sütő belsejét enyhén nedves ruhával.
2. A tartozékokat szokásos módon, szappanos vízben tisztítsa.
3. Az ajtókeretet, a tömítést és a szomszédos részeket nedves ruhával kell gondosan megtisztítani, ha szennyezettek.
4. Ne használjon erős súrolószereket vagy éles fémkaparókat a sütőajtó üvegének tisztításához, mivel ezek megkarcolhatják a felületet, ami az üveg töréséhez vezethet .
5. Tisztítási tipp --- Az üregfalak könnyebb tisztításához, amelyekhez a főtt étel érintkezhet: Tegyen fél citromot egy tálba, adjon hozzá 300 ml (1/2 pint) vizet, és melegítse 100%-os mikrohullámú teljesítményen 10 percig. Törölje le a sütőt egy puha, száraz ruhával

ESZKÖZÖK

FIGYELMEZTETÉS

Személyi sérülés veszélye Ártalmas lehet, ha nem

hozzáértő személy végez bármilyen karbantartási vagy javítási műveletet, amely magában foglalja egy olyan fedél eltávolítását, amely védelmet nyújt a

mikrohullámú energia kitettsége ellen. Lásd az utasításokat a "Mikrohullámú sütőben használható vagy kerülendő anyagokról". " Lehetnek bizonyos nem fémes eszközök, amelyek nem biztonságosak mikrohullámú sütőben való használatra. Ha kétségei vannak, az alábbi eljárás követésével tesztelheti

Eszköz teszt:

1. Töltsön meg egy mikrohullámú sütőben használható edényt 1 csésze hideg vízzel (250 ml) az adott eszközzel együtt.
2. Főzze maximális teljesítményen 1 percig.
3. Óvatosan érezze meg az eszközt. Ha az üres eszköz meleg, ne használja mikrohullámú sütéshez.
4. Ne lépje túl az 1 perces főzési időt.

Anyagok, amelyeket mikrohullámú sütőben használhat

Eszközök	Megjegyzések
Pirítóedény	Kövesse a gyártó utasításait. A pirítóedény aljának legalább 3/16 hüvelyk (5 mm)-rel a forgótányér felett kell lennie. A helytelen használat a forgótányér törését okozhatja. (A forgótányéros modellhez.)
Étkezőedény	Csak mikrohullámú sütőben használható. Kövesse a gyártó utasításait. Ne használjon repedt vagy csorba edényeket.
Üvegedények	Mindig távolítsa el a fedelet. Csak az étel felmelegítésére használja, amíg éppen csak meleg lesz. A legtöbb üvegedény nem hőálló, és eltörhet.
Üvegtárgyak	Csak hőálló sütőedényt használjon. Győződjön meg róla, hogy nincs rajta fém díszítés. Ne használjon repedt vagy csorba edényeket.
Sütőzacskók	Kövesse a gyártó utasításait. Ne zárja le fém kötözővel. Vágjon bevágásokat, hogy a gőz távozhasson.
Papírtányérok és poharak	Csak rövid ideig tartó főzésre/melegítésre használja. Ne hagyja felügyelet nélkül a sütőt főzés közben.
Papírtörlők	Használja az étel lefedésére újramelegítéskor és a zsír felszívására. Csak rövid ideig tartó főzéshez használja felügyelettel.
Sütőpapír	Használja fedőként a fröccsenés megakadályozására vagy csomagolásként párolláshoz.
Műanyag	Csak mikrohullámú sütőben használható. Kövesse a gyártó utasításait. Fel kell tüntetve, hogy „Mikrohullámú sütőben használható”. Néhány műanyag edény megpuhul, amikor az étel benne felmelegszik. A „forraló tasakokat" és a szorosan zárt műanyag zacskókat a csomagoláson előírt módon vágni, szúrni vagy szellőztetni kell
Műanyag fólia	Csak mikrohullámú sütőben használható. Használja az étel lefedésére főzés közben a nedvesség megtartásához. Ne engedje, hogy a műanyag fólia érintkezzen az étellel.
Hőmérők	Csak mikrohullámú sütőben használható (hús- és cukorkahőmérők).
Viasszal bevont papír	Használja fedőként a fröccsenés megakadályozására és a nedvesség megtartására.

Mikrohullámú sütőben kerülendő anyagok

Eszközök	Megjegyzések
Alumínium tálca	Ívkisülést okozhat. Tegye át az ételt mikrohullámú sütőben használható edénybe.
Fém fogantyús ételdoboz	Ívkisülést okozhat. Tegye át az ételt mikrohullámú sütőben használható edénybe.
Fém vagy fémmel szegélyezett eszközök	A fém megvédi az ételt a mikrohullámú energiától. A fém szegély ívkisülést okozhat.
Fém csavaros zárók	Ívkisülést okozhat és tüzet okozhat a sütőben.
Papírzacskók	Tüzet okozhat a sütőben.
Műanyag hab	A műanyag hab megolvad vagy szennyezheti a benne lévő folyadékot magas hőmérséklet hatására.
Fa	A fa kiszárad a mikrohullámú sütőben való használat során, és megrepedhet vagy eltörhet.

A SÜTŐ BEÁLLÍTÁSA

A sütő részeinek és tartozékainak nevei

Távolítsa el a sütőt és az összes anyagot a kartonból és a sütő belsejéből. A sütő a következő tartozékokkal érkezik:

Üvegtálca	1
Forgótányér gyűrű szerelvény	1
Használati útmutató	1

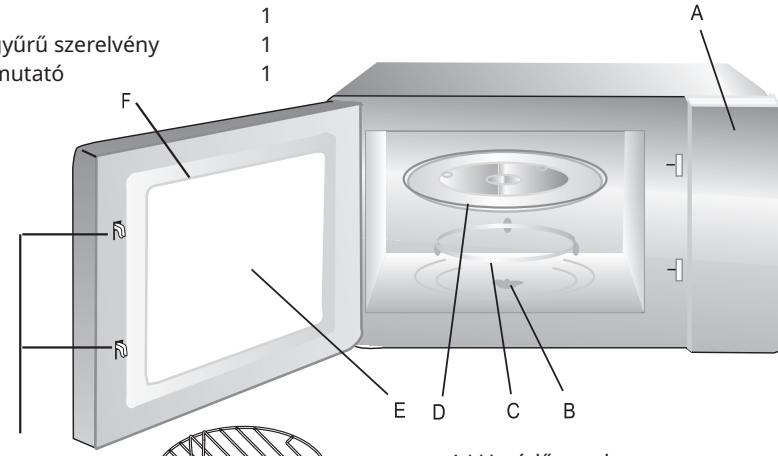

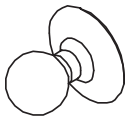

Szívó

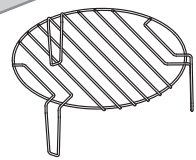

Grill rács (Nem használható mikrohullámú funkcióban, és az üvegtálcán kell elhelyezni)

A) Vezérlőpanel
B) Forgótányér tengely
C) Forgótányér gyűrű szerelvény
D) Üvegtálca
E) Megfigyelő ablak
F) Ajtó szerelvény
G) Biztonsági reteszrendszer

Forgótányér felszerelése

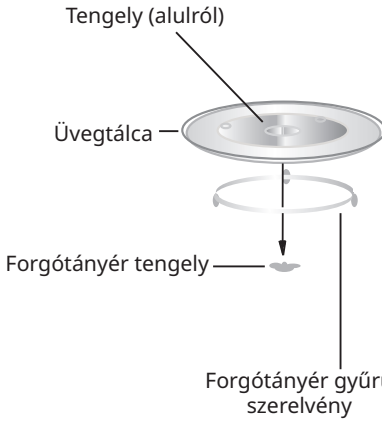

a. Soha ne helyezze aüvegtálcát fejjel lefelé. Az üvegtálcát soha nem szabad korlátozni.
b. Mind az üvegtálcát, mind a forgótányér gyűrű szerelvényt mindig használni kell főzés közben.
c. Minden ételt és ételtartót mindig az üvegtálcára kell helyezni főzéshez.
d. Ha az üvegtálca vagy a forgótányérgyűrű szerelvény megreped vagy eltörik, forduljon a legközelebbi hivatalos szervizközponthoz.

Telepítés és csatlakoztatás

1. Ez a készülék kizárólag háztartási használatra készült.
2. Ez a sütő kizárólag beépített használatra készült. Nem alkalmas pult tetején való használatra vagy szekrényben történő elhelyezésre.
3. Kérjük, tartsabe a különleges telepítési utasításokat.
4. A készülék 60 cm széles, falra szerelhető szekrénybe telepíthető.
5. A készülék csatlakozódugóval van ellátva, és csak megfelelően telepített, földelt aljzathoz csatlakoztatható.
6. A hálózati feszültségnek meg kell felelnie a névtáblán megadott feszültségnek.
7. Az aljzatot és a csatlakozókábelt csak képzett villanyszerelő cserélheti ki. Ha a dugó a telepítés után már nem hozzáférhető, az oldalon legalább 3 mm érintkezési réssel rendelkező, minden pólusú leválasztó készüléknek kell lennie.
8. Adapterek, elosztók és hosszabbítok használata tilos. A túlterhelés tűzveszélyt okozhat.
9. Ne használja munkalap alatt, és ügyeljen arra, hogy a készülék alatti felületekre ne folyjanak ki folyadékok.

A hozzáférhető felület működés közben forró lehet.

Telepítési utasítások

Kérjük, a telepítés előtt figyelmesen olvassa el a kézikönyvet

Kérjük, vegye figyelembe
Elektromos csatlakozás

A sütő csatlakozódugóval van ellátva, és csak megfelelően felszerelt földelt aljzathoz csatlakoztatható. Az aljzatot csak képzett villanyszerelő szerelheti be, és a csatlakozókábelt is csak ő cserélheti ki, az érvényes előírásoknak megfelelően.

Ha a dugó a beépítés után már nem hozzáférhető, az oldalon legalább 3 mm érintkezési réssel rendelkező, minden pólusú leválasztó kapcsolónak kell lennie.

A beépített szekrény hátoldalán nem lehet fal a készülék mögött.

Rést kell hagyni a fal és a felette lévő egység alja között. A pontos résméretet a diagramok tartalmazhatják

Minimális beépítési magasság: 85 cm.

Ne takarja el a szellőzőnyílásokat és a beszívó lyukakat.

Megjegyzés:

Ne szorítsa meg és ne hajlítsa meg a tápkábelt.

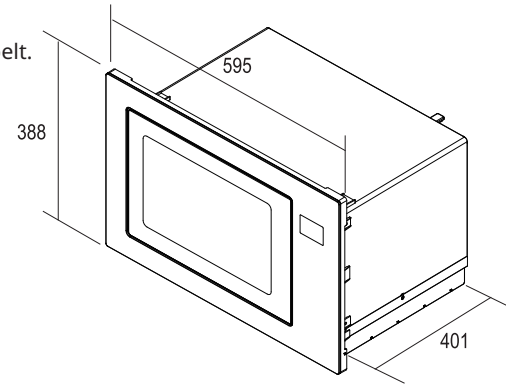

Csavar

Szerelőlemez

Díszítő készlet műanyag fedél

A. Beépített bútor

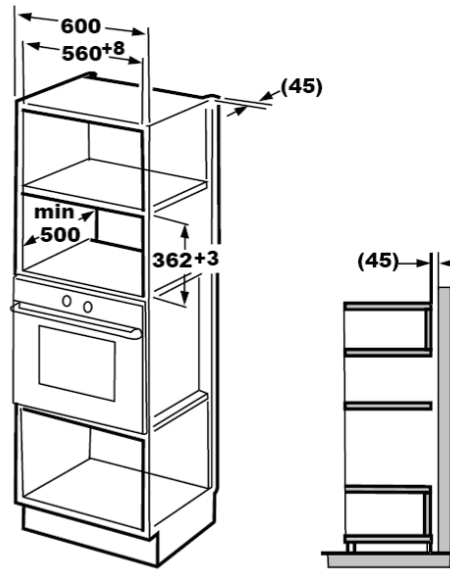

B. Készítse elő a szekrényt

1. Olvassa el az UTÁNFAL SZEKRÉNY SABLONON található utasításokat, helyezze a sablont a szekrény alsó síkjára.

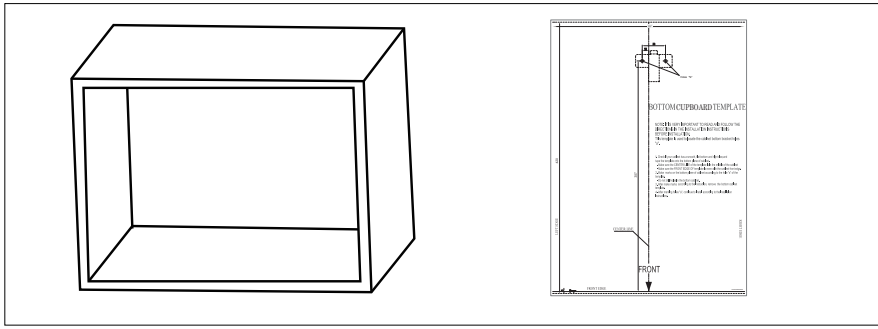

2. Készítse el a jelöléseket a szekrény alsó síkján a sablon „a" jelölései szerint.

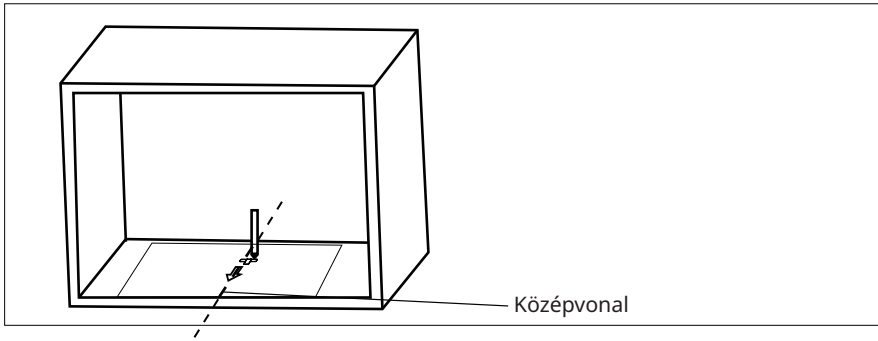

3. Távolítsa el az alsó szekrény sablont, és rögzítse a szerelőlemezt csavarral.

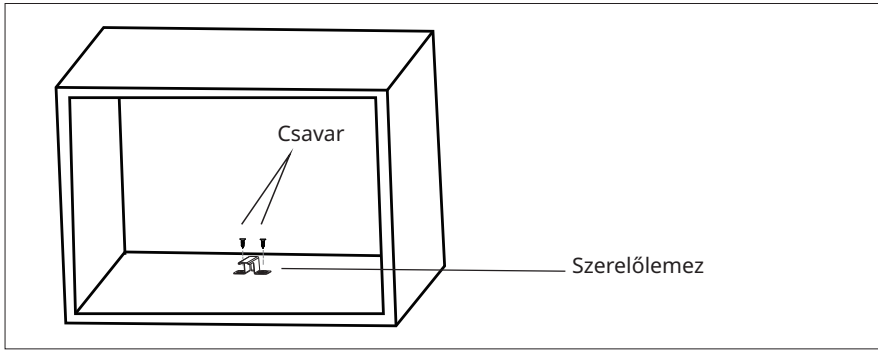

C. Sütő beszerelése

4. Szerelje be a sütőt a szekrénybe
   - Győződjön meg róla, hogy a sütő hátulja a szerelőlemez által rögzítve van.
   - Ne szorítsa be és ne hajlítsa meg a tápkábelt.

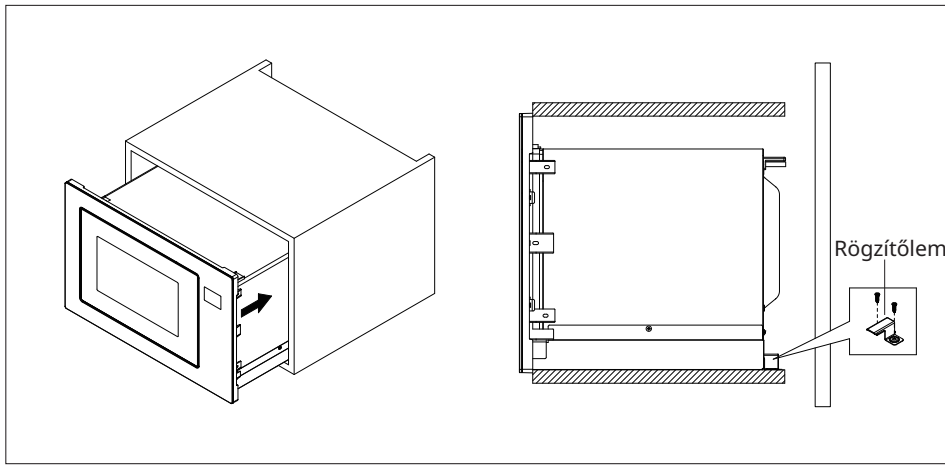

5. Nyissa ki az ajtót, rögzítse a sütőt a szekrényhez csavarral a szerelési lyuknál.
   Ezután rögzítse a díszítő készlet műanyag fedelét a szerelési lyukhoz.

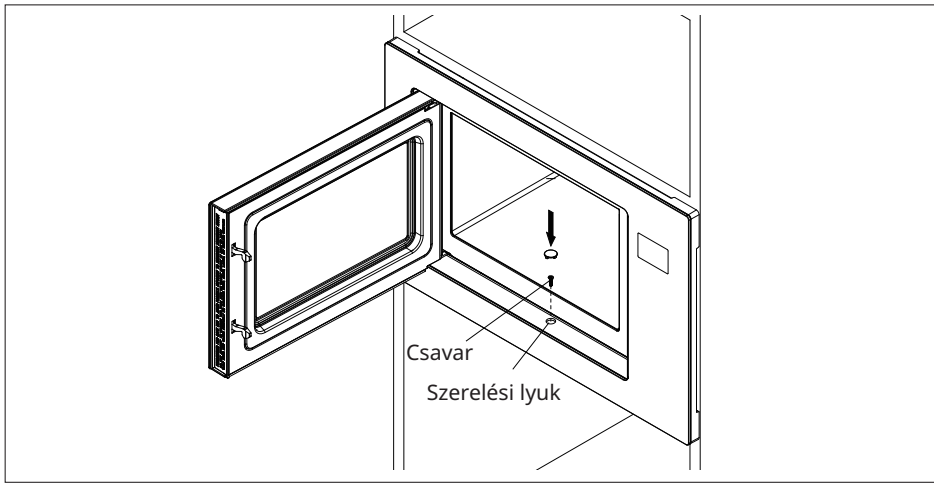

HASZNÁLATI UTASÍTÁS

Ez a mikrohullámú sütő modern elektronikus vezérlést használ a főzési paraméterek beállításához, hogy jobban megfeleljen az Ön igényeinek a főzés során.

1. Óra beállítása

Amikor a mikrohullámú sütő áram alá kerül, a sütő "0:00" értéket jelenít meg, a csengő egyszer megszólal.

1) Nyomja meg egyszer a " ⧖ | 🕒 " Konyhai időzítő / Óra " kétszer, a óra szám villog;
2) Nyomja meg a " — " vagy " + " az óra számok beállításához, a megadott idő 0--23 között legyen.
3) Nyomja meg a " ⧖ | 🕒 ", a perc számok villognak.
4) Forgassa el " — " vagy " + " na perc számok beállításához, a megadott idő 0--59 között legyen.
5) Nyomja meg a " ⧖ | 🕒 " gombot az óra beállításának befejezéséhez. A ":" villogni fog, az óra beállítása befejeződött.

Megjegyzések:

1) Ha az óra nincs beállítva, nem fog működni áram alatt.
2) Az óra beállítása közben, ha megnyomja a " ▢ | II | ✕ ",gombot, a sütő automatikusan visszatér az előző állapotba.

2. Mikrohullámú főzés

1) Nyomja meg egyszer a " ≋ | ⁓ | ≋ ",gombot, és megjelenik a " P100 ".
2) Nyomja meg ismételten a " ≋ | ⁓ | ≋ " és a " — " vagy " + " gombot a mikrohullámú teljesítmény 100%-ról 10% -ra történő kiválasztásához. A " P100 ", " P80 ", " P50 ", " P30 ", " P10 " sorrendben jelenik meg.
3) Nyomja meg a " ▷ | +30 | OK " gombot a megerősítéshez.
4) Nyomja meg a " — " vagy " + " gombot a főzési idő beállításához. (Az időbeállítás 0 : 05-95 : 00 között legyen.)
5) Nyomja meg a " ▷ | +30 | OK " gombot a főzés elindításához.

MEGJEGYZÉS:

a kódolókapcsoló időbeállítási lépései a következők:

0 --- 1	perc	:	5 másodperc
1 --- 5	perc	:	10 másodperc
5 --- 10	perc	:	30 másodperc
10 --- 30	perc	:	1 perc
30 --- 95	perc	:	5 perc

Mikrohullámú teljesítmény táblázat

Mikrohullámú teljesítmény	100 %	80 %	50 %	30 %	10 %
Kijelző	P100	P80	P50	P30	P10
Teljesítmény	900W	720W	450W	270W	90W

3. Grill vagy Kombi . Főzés

Nyomja meg a " | | " egyszer, a képernyőn megjelenik a " P100 ", majd nyomja meg " | | " ismételten vagy nyomja meg a " — " vagy " + " a kívánt teljesítmény kiválasztásához, és megjelenik a " G ", " C - 1 " vagy " C - 2 " . Ezután nyomja meg a " ▷ \| +30 \| OK" a főzési idő beállításához " — " vagy " + " gombot a megerősítéshez, és állítsa be az időt 0:05 és 95:00 között.

Nyomja meg ismét a " ▷ \| +30 \| OK " gombot a főzés elindításához.

Példa: Ha 55% mikrohullámú teljesítményt és 45% grill teljesítményt (C - 1)
szeretne használni 10 perc főzéshez, az alábbi lépésekkel működtetheti a sütőt.

1) Nyomja meg egyszer a " | | " gombot, a képernyőn megjelenik a " P100 " .
2) Folytassa a " | | " gomb folyamatos nyomva tartását, amíg a kijelzőn meg nem jelenik a " C - 1 " .
3) Nyomja meg a " ▷ \| +30 \| OK " gombot a megerősítéshez.
4) Nyomja meg a " — " vagy " + " a főzési idő beállításához, amíg a sütőn meg nem jelenik a " 10:00 " .
5) Nyomja meg a " ▷ \| +30 \| OK " gombot a főzés elindításához.

Kombinált teljesítmény utasítások :

Program	Kijelző	Mikrohullámú Teljesítmény	Grill Teljesítmény
Gril	G	0% / OW	100 % / 1000W
Combi.1	C - 1	55% / 495W	45% / 450W
Combi.2	C - 2	36% / 324W	64% / 640W

Megjegyzés:

Ha a grill idő felénél jár, a sütő kétszer sípol, és ez normális.

A jobb grillezési eredmény érdekében meg kell fordítani az ételt, be kell csukni az ajtót, majd megnyomni a " ▷ \| +30 \| OK " gombot a főzés folytatásához. Ha nincs művelet, a sütő tovább működik.

4. Súly szerinti leolvasztás

1) Nyomja meg egyszer a " | " gombot, a képernyőn megjelenik a "dEF1".

2) Nyomja meg a " — " vagy " + " gombot az étel súlyának kiválasztásához. A súlytartomány 100-2000g.

3) Nyomja meg az " ▷ | +30 | OK " gombot a leolvasztás megkezdéséhez.

5. Idő szerinti leolvasztás

1) Nyomja meg kétszer a " ⚖ | ⧖ " , a képernyőn megjelenik a "dEF2".

2) Nyomja meg " — " vagy " + " a főzési idő kiválasztásához. A maximális idő 95 perc.

3) Nyomja meg a " ▷ | +30 | OK " gombot a kiolvasztás elindításához.

6. Konyhai időzítő

1) Nyomja meg egyszer a " ⧖ | 🕒 " a képernyő 00:00-t fog mutatni.

2) Nyomja meg a " — " vagy " + " gombot a helyes időzítő beállításához. (A maximális főzési idő 95 perc)

3) Nyomja meg a " ▷ | +30 | OK " gombot a beállítás megerősítéséhez.

4) Amikor eléri a konyhai időt, az időzítő jelző kialszik. A csengő 5-ször fog megszólalni. Ha az óra be van állítva (24 órás rendszer), a képernyő az aktuális időt mutatja.

Megjegyzés: A konyhai idő különbözik a 24 órás rendszertől. A konyhai időzítő egy időzítő.

7. Automatikus menü

1) Várakozó állapotban nyomja meg a " + " gombot, hogy kiválassza a menüt az "A1" és "A8" között.

2) Nyomja meg a " ▷ | +30 | OK " gombot a kiválasztott menü megerősítéséhez.

3) Nyomja meg a " — " vagy " + " gombot az étel súlyának kiválasztásához.

4) Nyomja meg az " ▷ | +30 | OK " gombot a főzés megkezdéséhez.

8. Gyors főzés

1) Várakozó állapotban nyomja meg az " ▷ | +30 | OK " gombot 100% teljesítményszinten 30 másodperc főzéshez. Minden további gombnyomás 30 másodperccel növeli a főzési időt. A maximális főzési idő 95

2) Mikrohullámú, grillező, kombinált főzés és idő szerinti kiolvasztás közben nyomja meg az " ▷ | +30 | OK " gombot a főzési idő növeléséhez.

3) Automatikus menü, többlépcsős főzés és súly szerinti kiolvasztás állapotában a főzési idő nem növelhető a gomb megnyomásával.

4) Várakozó állapotban nyomja meg " — " a főzési idő kiválasztásához. Ezután nyomja meg az " ▷ | +30 | OK" gombot a mikrohullámú sütés 100% teljesítményszinten történő elindításához.
Ez beállítható a többlépcsős főzés első szakaszaként.

A menü táblázat:

Menü	Súly	Kijelző
A1 Pizza	200 g	200
	400 g	400
A2 Hús	250 g	250
	350 g	350
	450 g	450
A3 Zöldség	200 g	200
	300 g	300
	400 g	400
A4 Tészta	50 g (450 g hideg vízzel)	50
	100 g (800 g hideg vízzel)	100
A5 Krumpli	200 g	200
	400 g	400
	600 g	600
A6 Hal	250 g	250
	350 g	350
	450 g	450
A7 Ital	1 csésze (120 ml)	1
	2 csésze (240 ml)	2
	3 csésze (360 ml)	3
A8 Popcorn	50 g	50
	100 g	100

9.Többlépcsős főzés

Legfeljebb két lépcső állítható be. Ha az egyik lépcső leolvasztás, azt az első lépcsőbe kell tenni. A jelzőhang minden lépcső után egyszer megszólal, majd kezdődik a következő lépcső.

Megjegyzés: Az automata menü nem állítható be többlépcsős részként.

Példa: ha 5 percig szeretné leolvasztani az ételt, majd 80% mikrohullámú teljesítménnyel 7 percig főzni. A lépések a következők:

1) Nyomja meg kétszer a " ⚖ | ⧖ " gombot, a képernyőn megjelenik a "dEF2".
2) Nyomja meg " — " vagy " + " a 5 perces leolvasztási idő beállításához;
3) Nyomja meg egyszer a " ≋ | ⌒ | ≋ " gombot, a képernyőn megjelenik a "P100".
4) Nyomja meg " — " vagy " + " a mikrohullámú teljesítmény kiválasztásához, amíg a "P80" meg nem jelenik;
5) Nyomja meg a " ▷ | +30 | OK " gombot a megerősítéshez, a képernyőn megjelenik a " P80 " .
6) Nyomja meg " — " vagy " + " a 7 perces főzési idő beállításához ;
7) Nyomja meg a " ▷ | +30 | OK " gombot a főzés elindításához .

10. Gyermekzár funkció

Zárás : Várakozó állapotban nyomja meg a " ▢ | II | ✕ " gombot 3 másodpercig, hosszú sípszó jelzi a gyermekzár állapotba lépést, és ha az idő be van állítva, megjelenik a jelenlegi idő, egyébként a képernyőn a " 0:00 " látható.

Zár feloldása : Zárt állapotban nyomja meg a " ▢ | II | ✕ " gombot 3 másodpercig, hosszú sípszó jelzi a zár feloldását.

11. Lekérdező funkció

1) Mikrohullámú, grillezési és kombinált főzési állapotokban. Nyomja meg a " ≋ | ⌒ | ≋ ", gombot, az aktuális teljesítmény 2-3 másodpercig megjelenik.
2) Főzés közben nyomja meg a " ⧖ | 🕒 " gombot az aktuális idő ellenőrzéséhez.

12. Műszaki adatok

1) A főzés folytatásához, ha a főzés közben kinyitják az ajtót, meg kell nyomni a " ▷ | +30 | OK " gombot;

2) Ha a főzési program beállítása megtörtént, és 5 percen belül nem nyomják meg a " ▷ | +30 | OK " gombot, Az aktuális idő megjelenik. A beállítás törlődik.

3) A jelzőhang egyszer szól hatékony gombnyomásra, hatástalan gombnyomásra nem lesz válasz.

13. A sütő lámpája

Főzés után, ha az ajtó zárva van, a sütő lámpája kikapcsol. Ha az ajtó több mint 10 percig nyitva van működés nélkül, a lámpa automatikusan kikapcsol.

14. Az elektromos sütőajtó

1) Nyomja meg a " ", gombot, a sütőajtó kinyílik. Ha a gomb nem működik, kérjük, nyissa ki az ajtót a tapadókorong segítségével. Lásd az alábbi ábrákat.

Megjegyzések :

1) Ha az elektromos ajtó meghibásodik, a csengő nyolcszor megszólal, a kijelzőn "E - 3" jelenik meg.

2) A " "gomb megnyomása után bármelyik gomb érvénytelen.

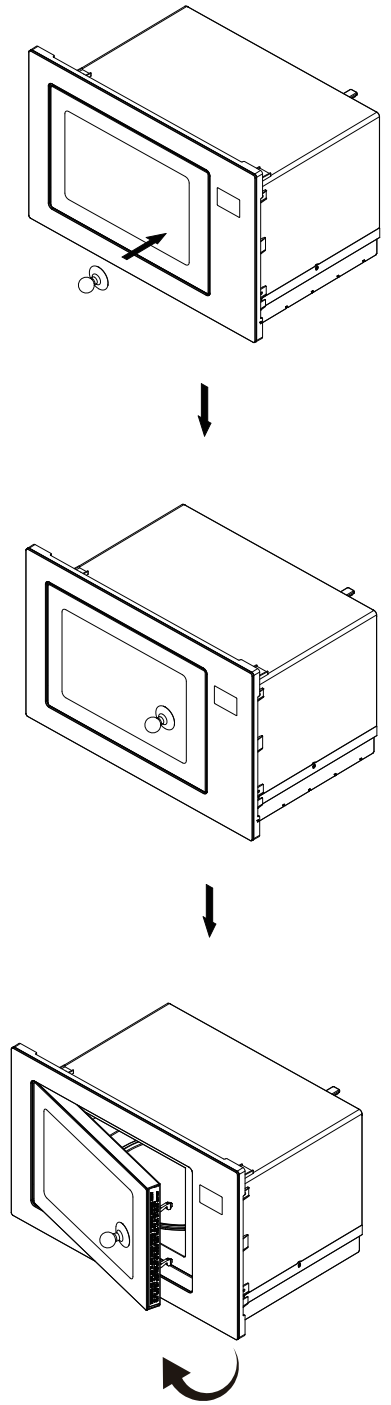

Hibaelhárítás

Normális	
A mikrohullámú sütő zavarja a TV vételét	A rádió- és TV-vétel zavarhatja a mikrohullámú sütő működése közben. Ez készülékek, például ti Ez normális. hasonló a kis elektromos rmixgép, porszívó és ventilátor zavarásáhi
Gyenge sütővilágítás	Alacsony teljesítményű mikrohullámú főzésnél a sütővilágítás elhalványulhat. Ez normális.
Pára felgyülemlése az ajtón, meleg levegő a szellőzőnyílásokból	Főzés közben gőz távozhat az ételből. A legtöbb a szellőzőnyílásokon keresztül távozik. De egy része felgyülemlik a hűvös helyeken, például a sütő ajtaján. Ez normális.
A sütő véletlenül elindult étel nélkül.	Tilos a készüléket étel nélkül működtetni. Ez nagyon veszélyes.

Probléma	Lehetséges ok	Megoldás
A sütő nem indítható el.	(1) A tápkábel nincs szorosan bedugva.	Húzza ki a csatlakozót. Ezután dugja be újra 10 másodperc múlva.
	(2) Kiégett biztosíték vagy működésbe lépett a megszakító.	Cserélje ki a biztosítékot vagy állítsa vissza a megszakítót (cégünk szakemberei javítják).
	(3) Probléma a konnektorral.	Tesztelje a konnektort más elektromos készülékekkel.
A sütő nem melegít.	(4) Az ajtó nincs jól bezárva.	Zárja be jól az ajtót.

Az elektromos és elektronikai hulladékra vonatkozó (WEEE) irányelv szerint a WEEE-t külön kell gyűjteni és kezelni. Ha a jövőben bármikor meg kell szabadulnia ettől a terméktől, kérjük, NE dobja ki háztartási hulladékkal együtt. Kérjük, juttassa el ezt a terméket a WEEE gyűjtőhelyekre, ahol elérhetőek

ПРЕДПАЗНИ МЕРКИ ЗА ИЗБЯГВАНЕ НА ВЪЗМОЖНО ИЗЛЪЧВАНЕ НА ПРЕКАЛЕНО МИКРОВЪЛНОВА ЕНЕРГИЯ

(a) Не се опитвайте да използвате тази фурна с отворена врата, тъй като това може да доведе до вредно излагане на микровълнова енергия. Важно е да не се повреждат или манипулират предпазните заключващи механизми.

(b) Не поставяйте никакви предмети между предната част на фурната и вратата ине допускайте натрупване на замърсявания или остатъци от почистващи препарати по уплътнителните повърхности

(c) ВНИМАНИЕ: Ако вратата или уплътненията на врататаса повредени, фурната не трябва да се използва, докато не бъде ремонтирана от компетентно лице.

ДОПЪЛНЕНИЕ

Ако уредът не се поддържа в добро състояние на чистота, повърхността му може да се влоши, което да повлияе на експлоатационния му живот и да доведе до опасна ситуация.

Технически характеристики

Модел:	MICROWAVE 38
Номинално напрежение / честота:	230 V ~ 50 Hz
Номинална входна мощност (микровълнова):	1450 W
Номинална изходна мощност (микровълнова):	900 W
Номинална входна мощност (грил) :	1000 W
Размери на продукта	595 * 401 * 388 mm

ВАЖНИ ИНСТРУКЦИИ ЗА БЕЗОПАСНОСТ

ПРЕДУПРЕЖДЕНИЕ

За да намалите риска от пожар, електрически удар, нараняване на лица или излагане на прекомерна микровълнова енергия при използване на уреда, следвайте основните предпазни мерки, включително следните

1. Прочетете и спазвайте конкретните: "ПРЕДПАЗНИ МЕРКИ ЗА ИЗБЯГВАНЕ НА ВЪЗМОЖНО ИЗЛАГАНЕ НА ПРЕКОМЕРНА МИКРОВЪЛНОВА ЕНЕРГИЯ".
2. Този уред може да се използва от деца на възраст от 8 години и нагоре, както и от лица с намалени физически, сетивни или умствени способности или липса на опит и знания, ако са получили надзор или инструкции относно безопасното използване на уреда и разбират свързаните с това опасности. Децата не трябва да играят с уреда. Почистването и поддръжката от потребителя не трябва да се извършват от деца, освен ако са над 8 години и под наблюдение. Децата под 8 години трябва да бъдат държани далеч, освен ако не са постоянно наблюдавани
3. Дръжте уреда и неговия кабел далеч от деца под 8 години.
4. Ако захранващият кабел е повреден, той трябва да бъде заменен от производителя, неговия сервизен агент или други квалифицирани лица, за да се избегне опасност. (За уреди с тип Y прикачване
5. ПРЕДУПРЕЖДЕНИЕ: Уверете се, че уредът е изключен преди смяна на лампата, за да избегнете възможност от електрически удар.
6. ПРЕДУПРЕЖДЕНИЕ: Опасно е за всеки, който не е компетентно лице, да извършва сервизни или ремонтни операции, които включват премахване на капак, осигуряващ защита срещу излагане на микровълнова енергия.
7. ПРЕДУПРЕЖДЕНИЕ: Течности и други храни не трябва да се загряват в запечатани контейнери, тъй като те могат да експлодират.
8. При загряване на храна в пластмасови или хартиени контейнери, наблюдавайте фурната поради възможност от възпламеняване.
9. Използвайте само съдове, подходящи за употреба в микровълнови фурни.
10. Ако се наблюдава дим, изключете или извадете уреда от контакта и дръжте вратата затворена, за да задушите евентуални пламъци.
11. Загряването на напитки в микровълнова фурна може да доведе до забавено избухващо кипене, затова трябва да се внимава при боравене с съда.
12. Съдържанието на шишета за хранене и бурканчета с бебешка храна трябва да се разбърква или разклаща и температурата да се провери преди консумация, за да се избегнат изгаряния.
13. Яйцата в черупка и цели твърдо сварени яйца не трябва да се загряват в микровълнови фурни, тъй като могат да експлодират, дори след като микровълновото загряване е приключило
14. Фурната трябва да се почиства редовно и да се отстраняват всички остатъци от храна.
15. Неподдържането на фурната в чисто състояние може да доведе до влошаване на повърхността, което може да повлияе неблагоприятно на живота на уреда и евентуално да доведе до опасна ситуация.
16. Използвайте само температурния сонд, препоръчан за тази фурна. (За фурни, оборудвани с възможност за използване на температурен сензор.)
17. Микровълновата фурна трябва да се използва с отворена декоративна врата. (За фурни с декоративна врата.)

18.Този уред е предназначен за използване в домакинства и подобни приложения, като например:

- кухненски помещения за персонал в магазини, офиси и други работни среди;
- от клиенти в хотели, мотели и други жилищни тип среди;
- селски къщи;
- среда тип „нощувка със закуска“.

19.Микровълновата фурна е предназначена за затопляне на храна и напитки. Сушенето на храна или дрехи и затоплянето на подложки за затопляне, чехли, гъби, влажни кърпи и подобни може да доведе до риск от нараняване, възпламеняване или пожар

20.Метални съдове за храна и напитки не саразрешени по време на микровълново готвене.

21.Уредът не трябва да се почиства с парочистачка.

22.Трябва да се внимава да не се измести въртящата се чиния при изваждане на съдове от уреда. (За фиксирани уреди и вградени уреди, използвани на височина равна или по-голяма от 900 мм над пода и с подвижни въртящи се плочи. Но това не се прилага за уреди с хоризонтална врата с долна панта.)

23. Микровълновата фурна е предназначена за вграждане

24.Пароочиствач не трябва да се използва.

25.Повърхността на чекмеджето за съхранение може да се нагрее.

26.ПРЕДУПРЕЖДЕНИЕ: Уредът и достъпните му части се нагряват по време на употреба. Трябва да се внимава да не се докосват нагревателните елементи. Децата под 8 години трябва да се държат далеч, освен ако не са под непрекъснато наблюдение.

27.По време на употреба уредът се нагрява. Трябва да се внимава да не се докосват нагревателните елементи вътре във фурната.

28.ПРЕДУПРЕЖДЕНИЕ: Достъпните части могат да се нагреят по време на употреба. Малките деца трябва да се държат далеч.

29.Уредът не трябва да се инсталира зад декоративна врата, за да се избегне прегряване. (Това не се прилага за уреди с декоративна врата .)

30.ПРЕДУПРЕЖДЕНИЕ : Когато уредът се използва в комбиниран режим , децата трябва да използват фурната само под надзора на възрастен поради генерираните температури .

31.Не използвайте силни абразивни почистващи препарати или остри метални стъргалки за почистване на стъклото на вратата на фурната, тъй като те могат да надраскат повърхността, което може да доведе до счупване на стъклото .

32.ПРЕДУПРЕЖДЕНИЕ : Уверете се, че в кухината няма предмети или съдове, които не са подходящи за използване с микровълновата фурна, преди да включите уреда .

33.ПРЕДУПРЕЖДЕНИЕ : Не използвайте кухината за съхранение на запалими продукти, кухненски съдове, храна и подобни, когато микровълновата фурна не се използва .

ПРОЧЕТЕТЕ ВНИМАТЕЛНО И ЗАПАЗЕТЕ ЗА БЪДЕЩА ПОТРЕБА
САМО ЗА ДОМАШНА УПОТРЕБА
(НЕ ЗА ТЪРГОВСКА УПОТРЕБА)

ЗА НАМАЛЯВАНЕ НА РИСКА ОТ НАСИЛСТВА ВЪРХУ ЛИЦА -ЗАЗЕМЯВАНЕ НА ИНСТАЛАЦИЯТА

ОПАСНОСТ

Опасност от електрически удар Докосването на някои от вътрешните компоненти може да причини сериозни наранявания или смърт. Не разглобявайте този уред.

ПРЕДУПРЕЖДЕНИЕ

Този уред трябва да бъде заземен. В случай на електрическо късо съединение, заземяването намалява риска от електрически удар, като осигурява път за изтичане на електрическия ток.

Този уред е оборудван с кабел, съдържащ заземяващ проводник с заземяващ щепсел.

Щепселът трябва да бъде включен в контакт, който е правилно инсталиран и заземен.

Консултирайте се с квалифициран електротехник или сервизен техник, ако инструкциите за заземяване не са напълно разбрани или ако има съмнения дали уредът е правилно заземен.

Ако е необходимо да използвате удължителен кабел, използвайте само 3-жилен удължителен кабел.

1. Предоставен е къс захранващ кабел, за да се намалят рисковете. възникващи от заплитане или спъване в по-дълъг кабел.
2. Ако се използва дълъг кабелен комплект или удължителен кабел:
   1) Маркираната електрическа мощност на кабелния комплект или удължителния кабел трябва да бъде поне толкова голяма, колкото електрическата мощност на уреда
   2) Удължителният кабел трябва да бъде заземен 3-жилен кабел.
   3) Дългият кабел трябва да бъде подреден така, че да не виси над плота или масата, където може да бъде дръпнат от деца или да се спънат случайно.

ПОЧИСТВАНЕ

Уверете се, че уредът е изключен от електрозахранването.

1. Почиствайте вътрешността на фурната след употреба с леко влажна кърпа.
2. Почиствайте аксесоарите по обичайния начин с сапунена вода.
3. Рамката на вратата, уплътнението и съседните части трябва да се почистват внимателно с влажна кърпа, когато са замърсени.
4. Не използвайте силни абразивни почистващи препарати или остри метални стъргалки за почистване на стъклото на вратата на фурната, тъй като те могат да надраскат повърхността, което може да доведе до счупване на стъклото .
5. Съвет за почистване --- За по-лесно почистване на стените на кухината, с които може да се докосва приготвената храна: Поставете половин лимон в купа, добавете 300 мл (1/2 пинта) вода и загрейте на 100% мощност на микровълновата за 10 минути. Избършете фурната с мека, суха кърпа

ПРЕДУПРЕЖДЕНИЕ
ЗА ПОСУДА

Лична опасност от нараняване Опасно е за всеки, който не е компетентен, да извършва каквато и да е сервизна или ремонтна операция, която включва сваляне на капак, който осигурява защита срещу излагане на микровълнова енергия.

Вижте инструкциите за „Материали, които можете да използвате в микровълновата фурна или които трябва да се избягват

в микровълновата фурна“. Може да има определени неметални съдове, които не са безопасни за използване при микровълново готвене.

Ако имате съмнения, можете да тествате съда, като следвате процедурата

Тест на съда:

1. Напълнете съд, подходящ за микровълнова, с 1 чаша студена вода (250 мл) заедно със съда, който искате да тествате
2. Гответе на максимална мощност за 1 минута.
3. Внимателно докоснете съда. Ако празният съд е топъл, не го използвайте за микровълново готвене
4. Не превишавайте времето за готвене от 1 минута.

Материали, които можете да използвате в микровълнова фурна

Съдове	Бележки
Съд за запичане	Следвайте инструкциите на производителя. Дъното на съда за запичане трябва да е поне 3/16 инча (5 мм) над въртящата се плоча. Неправилната употреба може да причини счупване на въртящата се плоча. (За модел с въртяща се чиния .)
Сервиз	Само за микровълнова безопасност. Следвайте инструкциите на производителя. Не използвайте пукнати или напукани съдове .
Стъклени буркани	Винаги сваляйте капака. Използвайте само за затопляне на храна до леко топло състояние. Повечето стъклени буркани не са устойчиви на топлина и могат да се счупят
Стъклени съдове	Само топлоустойчиви стъклени съдове за фурна. Уверете се, че няма метална украса. Не използвайте пукнати или напукани съдове .
Пакети за готвене във фурна	Следвайте инструкциите на производителя. Не затваряйте с метална връзка. Направете прорези, за да позволите на парата да излезе .
Хартиени чинии и чаши	Използвайте само за краткотрайно готвене/затопляне. Не оставяйте фурната без надзор по време на готвене.
Хартиени кърпи	Използвайте за покриване на храна при претопляне и абсорбиране на мазнини. Използвайте под наблюдение само за краткотрайно готвене.
Пергаментова хартия	Използвайте като капак за предотвратяване на пръски или като опаковка за задушаване.
Пластмаса	Само за микровълнова безопасност. Следвайте инструкциите на производителя. Трябва да е маркирано с „Microwave Sa fe“. Някои пластмасови контейнери омекват, когато храната вътре се загрее. „Варещи се торбички“ и плътно затворени пластмасови торбички трябва да бъдат прорязани, пробити или вентилирани според указанията на опаковката.
Пластмасово фолио	Само за микровълнова безопасност. Използвайте за покриване на храна по време на готвене, за да се запази влагата. Не позволявайте на пластмасово фолио да докосва храната
Термометри	Само микровълново безопасни (термометри за месо и бонбони).
Восъчна хартия	Използвайте като покритие, за да предотвратите разпръскване и да задържите влагата.

Материали, които трябва да се избягват в микровълновата фурна

Съдове	Бележки
Алуминиев поднос	Може да причини искрене. Прехвърлете храната в съд, подходящ за микровълнова.
Картон за храна с метална дръжка	Може да причини искрене. Прехвърлете храната в съд, подходящ за микровълнова.
Метални или с метални кантове прибори	Металът предпазва храната от микровълнова енергия. Металната украса може да причини искрене.
Метални усукващи връзки	Може да причини искрене и да предизвика пожар във фурната.
Хартиени торбички	Може да предизвика пожар във фурната.
Пенопласт	Пенопластът може да се разтопи или да замърси течността вътре при излагане на висока температура.
Дърво	Дървото ще изсъхне при използване в микровълновата фурна и може да се напука или разцепи.

НАСТРОЙВАНЕ НА ВАШАТА ФУРНА

Имена на части и аксесоари на фурната

Премахнете фурната и всички материали от кашона и кухината на фурната. Вашата фурна се доставя със следните аксесоари:

Стъклена тава	1
Монтажен пръстен за въртящата се плоча	1
Ръководство за употреба	1

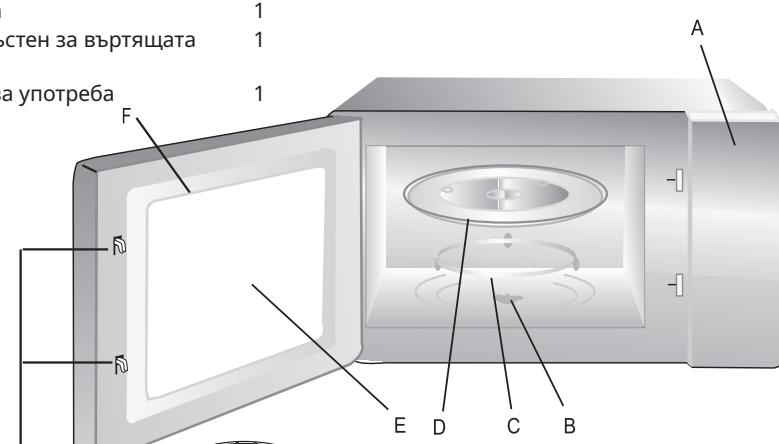

A) Контролен панел

B) Вал на въртящата сеплоча

C) Монтажен пръстен за въртящата се плоча

D) Стъклена тава

E) Прозорец за наблюдение

F) Монтаж на вратата

G) Система за безопасно заключване

Смукател

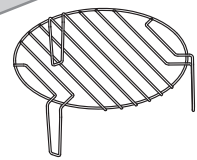

Грил решетка (Не може да се използва в микровълнова функция и трябва да се постави върху стъклената тава)

Инсталиране на въртящата се плоча

a . Никога не поставяйте стъклената тава с долната страна нагоре . Стъклената тава никога не трябва да бъде ограничавана .

b . По време на готвене винаги трябва да се използват както стъклената тава, така и монтажът на пръстена на въртящата се чиния

c . Всички храни и съдове с храна винаги се поставят върху стъклената тава за готвене .

d . Ако стъклената тава или монтажът на пръстена на въртящата се чиния се напукат или счупят, свържете се с най-близкия оторизиран сервизен център .

Инсталация и свързване

1. Този уред е предназначен само за домашна употреба .
2. Тази фурна е предназначена само за вграждане . Не е предназначена за поставяне на плотове или за използване в шкаф .
3. Моля, спазвайте специалните инструкции за монтаж.
4. Уредът може да бъде инсталиран в стенно шкафче с ширина 60 см.
5. Уредът е оборудван с щепсел и трябва да бъде свързан само към правилно инсталиран заземен контакт.
6. Мрежовото напрежение трябва да съответства на напрежението, посочено на табелката с технически данни.
7. Контактът трябва да бъде инсталиран, а захранващият кабел трябва да бъде заменян само от квалифициран електротехник. Ако щепселът не е достъпен след инсталацията, на страната на инсталацията трябва да има двуполюсно изключващо устройство с контактен разстояние поне 3 мм
8. Не трябва да се използват адаптери, разклонители и удължители. Претоварването може да доведе до риск от пожар.
9. Не използвайте под работната повърхност и тя не трябва да бъде подложена на разливи от съдове върху повърхности, под които е инсталиран уредът.

Достъпната повърхност може да бъде гореща по време на работа.

Инструкции за монтаж

Моля, прочетете внимателно ръководството преди инсталация

Моля, обърнете внимание
Електрическо свързване

Фурната е оборудвана с щепсел и трябва да бъде свързана само към правилно инсталиран заземен контакт. Контактът трябва да бъде инсталиран и свързващият кабел трябва да бъде заменен само от квалифициран електротехник и в съответствие с приложимите разпоредби. Ако щепселът не е достъпен след инсталацията, на страната на инсталацията трябва да има изолиращ превключвател свсички полюси и контактно разстояние поне 3 мм. Вграденият шкаф не трябва да има задна стена зад уреда.

Трябва да се поддържа разстояние между стената и основата на горния уред. Конкретният размер на разстоянието може да бъде посочен в диаграмите. Минимална височина на инсталация: 85 см.
Не покривайте вентилационните отвори и всмукателните дупки.

Забележка:

Не притискайте и не огъвайте захранващия кабел.

Винт

Монтажна плоча

Пластмасова капачка на комплект за облицовка

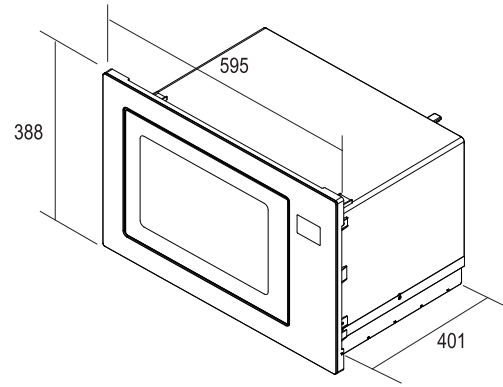

A. Вградени мебели

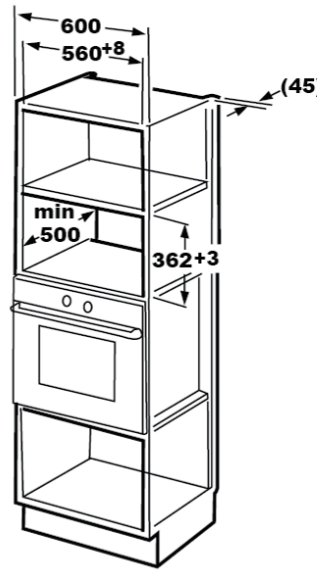

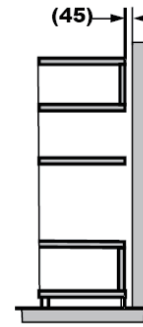

B. Подгответе шкафа

1. Прочетете инструкциите върху ШАБЛОНА ЗА ДОЛЕН ШКАФ, поставете шаблона на долната равнина на шкафа.

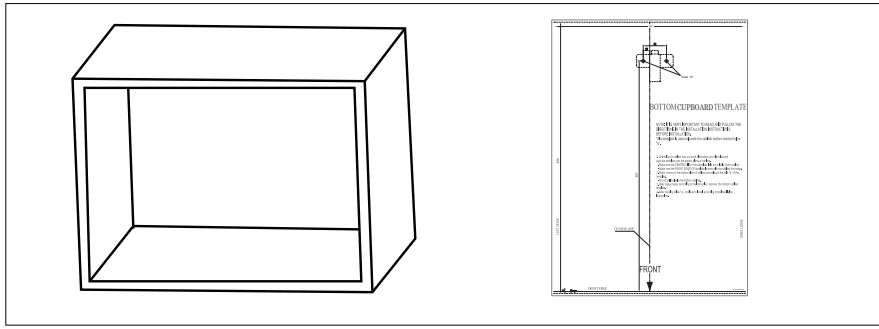

2. Направете маркировките на долната равнина на шкафа според маркировките „a“ от шаблона.

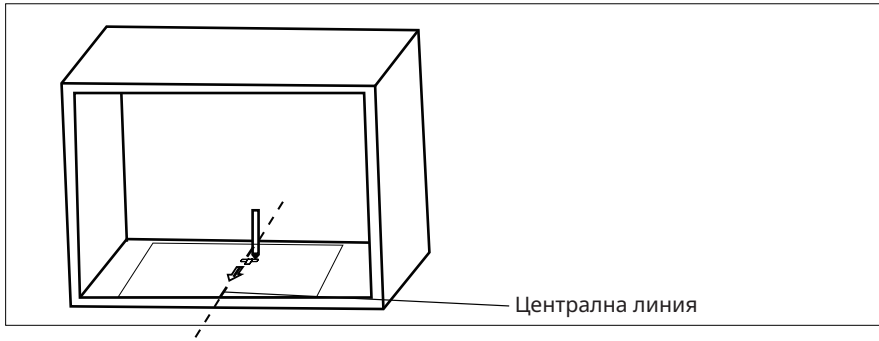

3. Премахнете шаблона на долния шкаф и закрепете монтажната плоча с винт.

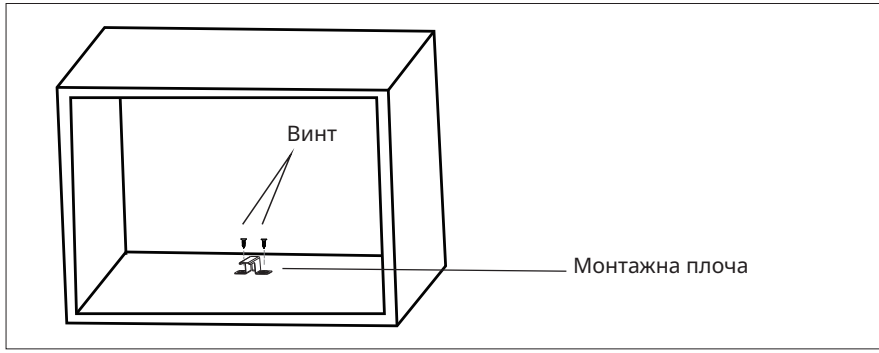

C. Монтиране на фурната

4. Монтирайте фурната в шкафа
   - Уверете се, че задната част на фурната е заключена с монтажната плоча.
   - Не притискайте и не усуквайте захранващия кабел.

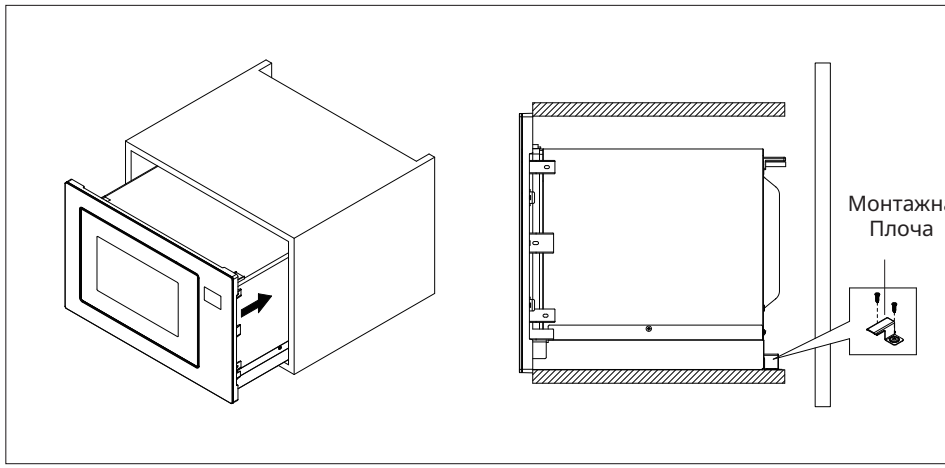

5. Отворете вратата, закрепете фурната към шкафа с винт в монтажния отвор.
   След това закрепете пластмасовата капачка на комплекта за облицовка върху монтажния отвор.

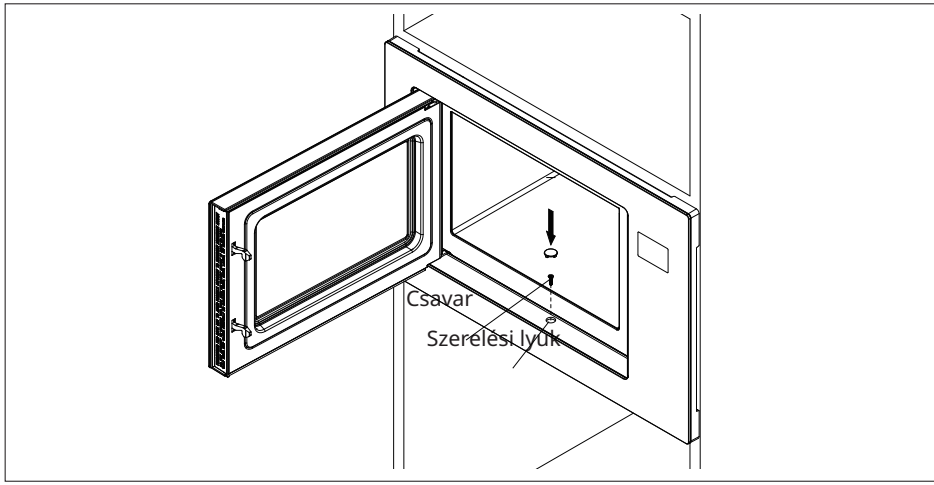

ИНСТРУКЦИИ ЗА ЕКСПЛОАТАЦИЯ

Тази микровълнова фурна използва съвременен електронен контрол за настройка на параметрите на готвене, за да отговори по-добре на вашите нужди при готвене.

1. Настройка на часовника

Когато микровълновата фурна е включена, на дисплея ще се покаже "0:00", зумерът ще издаде един звуков сигнал.

1) Натиснете " ⧖ | 🕒 " два пъти, цифрата за часа ще мига;
2) Натиснете " — " или " + " за настройка на цифрите за часа, въведеното време трябва да е в интервала 0--23.
3) Натиснете " ⧖ | 🕒 ", цифрите за минутите ще мигат.
4) Завъртете " — " или " + " за настройка на цифрите за минутите, въведеното време трябва да е в интервала 0--59.
5) Натиснете " ⧖ | 🕒 " за завършване на настройката на часовника. ":" ще мига, Настройката на часовника е завършена.

Бележки:

1) Ако часовникът не е настроен, той няма да функционира при включване на уреда.
2) По време на настройката на часовника, ако натиснете" ▢ | ⏸ | ✕ ",фурната автоматично ще се върне към предишния статус.

2. Готвене в микровълнова

1) Натиснете веднъж клавиша " ≋ | ⎴ | ≋ ",и ще се покаже " P100 ".
2) Натискайте многократно " ≋ | ⎴ | ≋ " és a " — " или натиснете " + " за избор на мощността на микровълновата от 100 % до 10 %. " P100 " , " P80 " , " P50 " , " P30 " , " P10 " ще се показват последователно.
3) Натиснете " ▷ | +30 | OK " за потвърждение.
4) Натиснете " — " или " + " за регулиране на времето за готвене. (Настройката на времето трябва да бъде от 0 : 05 до 95 : 00 .)
5) Натиснете " ▷ | +30 | OK " за започване на готвенето.

ЗАБЕЛЕЖКА :

стъпките за регулиране на времето на кодиращия превключвател са както следва :

0 --- 1	мин	:	5 секунди
1 --- 5	мин	:	10 секунди
5 --- 10	мин	:	30 секунди
10 --- 30	мин	:	1 минута
30 --- 95	мин	:	5 минути

Таблица на мощността на микровълновата

Мощност на микровълновата	100 %	80 %	50 %	30 %	10 %
Дисплей	P100	P80	P50	P30	P10
Мощност	900W	720W	450W	270W	90W

3. Грил или Комби . Готвене

Натиснете " | | " веднъж, екранът ще покаже " P100 " , и натиснете " | | " многократно или натиснете " — " или " + " за да изберете желаната мощност , и " G " , " C - 1 " или " C - 2 " ще се покажат . След това натиснете " | +30 | ок" за задаване на време за готвене " — " или " + " за потвърждение , и задайте време от 0:05 до 95:00 .

Натиснете отново " | +30 | ок " за започване на готвенето .

Пример : Ако искате да използвате 55 % микровълнова мощност и 45 % грил мощност (C - 1) за готвене в продължение на 10 минути , можете да използвате фурната по следните стъпки .

1) Натиснете " | | " докато на екрана се покаже " C - 1 " .
2) Продължете да натискате " | | " gomb folyamatos nyomva tartását, amíg a kijelzőn meg nem jelenik a " C - 1 " .
3) Натиснете " | +30 | ок " за потвърждение.
4) Натиснете " — " или " + " за да настроите времето за готвене, докато фурната покаже " 10:00 " .
5) Натиснете " | +30 | ок " за започване на готвенето.

Инструкции за комбинирана мощност :

Програма	Дисплей	Микровълнова Мощност	Грил Мощност
Грил	G	0% / OW	100 % / 1000W
Комби.1	C - 1	55% / 495W	45% / 450W
Комби.2	C - 2	36% / 324W	64% / 640W

Забележка:

Ако половината от времето за грил изтече, фурната издава два звукови сигнала, което е нормално. За да постигнете по-добър ефект при гриловане на храната, трябва да обърнете храната, да затворите вратата и след това да натиснете " | +30 | ок " за да продължите готвенето. Ако няма операция, фурната ще продължи да работи

4. Размразяване по тегло

1) Натиснете " | " веднъж, на екрана ще се покаже "dEF1".

2) Натиснете " — " или " + " за да изберете теглото на храната. Диапазонът на теглото е 100-2000г.

3) Натиснете клавиша " ▷ | +30 | OK " за да започнете размразяването.

5. Размразяване по време

1) Натиснете " ⚖ | ⧖ " , два пъти, на екрана ще се покаже "dEF2".

2) Натиснете " — " или " + " за да изберете времето за готвене. Максималното време е 95 минути.

3) Натиснете клавиша " ▷ | +30 | OK " за започване на размразяването.

6. Кухненски таймер

1) Натиснете " ⧖ | 🕒 " веднъж, на екрана ще се покаже 00:00.

2) Натиснете " — " или " + " за въвеждане на правилното време за таймера. (Максималното време за готвене е 95 минути) .

3) Натиснете " ▷ | +30 | OK " за потвърждаване на настройката

4) Когато кухненското време изтече, индикаторът на таймера ще изгасне. Бузърът ще звънне 5 пъти.
Ако часовникът е настроен (24-часов формат), на екрана ще се покаже текущото време.

Забележка: Кухненското време е различно от 24-часовия формат. Кухненският таймер е таймер.

7. Автоматично меню

1) В режим на изчакване натиснете " + " за избор на меню от "A1" до "A8".

2) Натиснете " ▷ | +30 | OK " за потвърждаване на избраното меню.

3) Натиснете " — " или " + " за да изберете теглото на храната.

4) Натиснете " ▷ | +30 | OK " за да започнете готвене.

8. Бързо готвене

1) В режим на изчакване, натиснете клавиша " ▷ | +30 | OK " за готвене с 100 % мощност за 30 секунди. Всяко натискане на същия клавиш увеличава времето с 30 секунди. Максималното време за готвене е 95 минути.

2) По време на микровълнова, грил, комбинирано готвене и размразяване по време, натиснете " ▷ | +30 | OK " за увеличаване на времето за готвене.

3) В режимите авто меню, многостепенно готвене и размразяване по тегло, времето за готвене не може да бъде увеличено чрез натискане на.

4) В режим на изчакване, натиснете " — " за да изберете времето за готвене. След това натиснете " ▷ | +30 | OK " за да започнете микровълновото готвене с 100 % мощност. Това може да бъде зададено като първи етап на многостепенно готвене.

Менюто:

Меню	Тегло	Дисплей
A1 Пица	200 g	200
	400 g	400
A2 Месо	250 g	250
	350 g	350
	450 g	450
A3 Зеленчук	200 g	200
	300 g	300
	400 g	400
A4 Паста	50 g (с 450 г студена вода)	50
	100 g (with 800 g cold water)	100
A5 Картоф	200 g	200
	400 g	400
	600 g	600
A6 Риба	250 g	250
	350 g	350
	450 g	450
A7 Напитка	1 чаша (120 ml)	1
	2 чаши (240 ml)	2
	3 чаши (360 ml)	3
A8 Пуканки	50 g	50
	100 g	100

9. Многостепенно готвене

Могат да се зададат максимум две степени. Ако една степен е размразяване, тя трябва да бъде поставена на първа степен. Зумерът ще звънне веднъж след всяка степен и следващата степен щезапочне Забележка: Автоматичното меню не може да бъде зададено като една от многостепенните.

Пример: ако искате да размразите храната за 5 минути, след това да гответе с 80 % микровълнова мощност за 7 минути. Стъпките са следните:

1) Натиснете " | " два пъти, на екрана се показва "dEF2".
2) Натиснете " — " или " + " за да настроите времето за размразяване на 5 минути;
3) Натиснете " | | | " веднъж, на екрана ще се покаже "P100".
4) Натиснете " — " или " + " за да изберете микровълнова мощност докато се покаже "P80" ;
5) Натиснете " ▷ | +30 | OK " за потвърждение, на екрана ще се покаже " P80 ".
6) Натиснете " — " или " + " за регулиране на времето за готвене на 7 минути ;
7) Натиснете " ▷ | +30 | OK " за започване на готвенето.

10. Функция за заключване за деца

Заключване: В режим на изчакване, натиснете " ▢ | II | ✕ " за 3 секунди, ще се чуе продължителен звуков сигнал, който означава

влизане в детския заключващ режим и ще се покаже текущото време, ако е зададено, в противен случай на екрана ще се покаже " 0:00 "

Отмяна на заключване: В заключено състояние, натиснете " ▢ | II | ✕ " за 3 секунди, ще се чуе продължителен звуков сигнал, който означава, че заключването е премахнато..

11. Функция за запитване

1) В режимите на готвене микровълнова, грил и комбинация. Натиснете " | | | ", текущата мощност ще се покаже за 2-3 секунди.
2) По време на готвене, натиснете " ⧖ | 🕒 " за да проверите текущото време.

12. Спецификация

1) " ▷ |+30| ОК " трябва да бъде натиснато, за да продължи готвенето, ако вратата е отворена по време на готвене;
2) След като е зададена програмата за готвене, ако " ▷ |+30| ОК " не бъде натиснато в рамките на 5 минути, Текущото време ще бъде показано. Настройката ще бъде отменена
3) Бузърът издава един звуков сигнал при ефективно натискане, при неефективно натискане няма реакция.

13. Лампата на фурната

След готвене, лампата на фурната ще се изключи, ако вратата е затворена. Ако вратата е отворена повече от 10 минути без работа, лампата ще се изключи автоматично.

14. Електрическата врата на фурната

1) Натиснете бутона " ", вратата на фурната ще се отвори. Ако бутонът не работи, моля, отворете вратата с помощта на вендузата. Вижте следващите фигури.

Бележки :

1) Ако електрическата врата се повреди, зумерът ще звъни осем пъти, на екрана се показва " E - 3 " .
2) След натискане на бутона “ "всички други клавиши са невалидни.

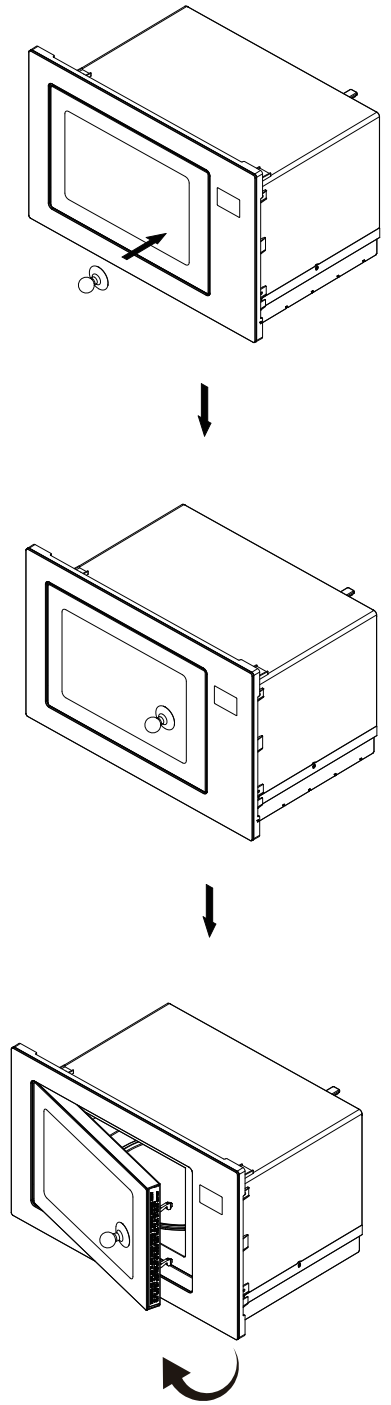

Отстраняване на неизправности

Нормално	
Микровълновата фурна пречи на телевизионния прием	Радио- и телевизионният прием може да бъде нарушен, когато микровълновата фурна работи. Това е подобно на смущенията от малки електрически уреди, като миксер, прахосмукачка и електрически вентилатор Това е нормално.
Слаба светлина на фурната	При готвене с ниска мощност светлината на фурната може да стане слаба. Това е нормално.
Конденз на вратата, горещ въздух излизащ от вентилационните отвори	При готвене може да излиза пара от храната. Повечето ще излизат през вентилационните отвори. Но някои може да се натрупат на хладно място, като вратата на фурната. Това е нормално.
Фурната е стартирала случайно без храна вътре.	Забранено е да се пуска уредът без храна вътре. Това е много опасно.

Проблем	Възможна причина	Решение
Фурната не може да бъде стартирана.	(1) Захранващият кабел не е включен здраво.	Изключете от контакта. След това включете отново след 10 секунди.
	(2) Изгорял предпазител или сработил прекъсвач.	Сменете предпазителя или нулирайте прекъсвача (ремонтът да се извършва от професионален персонал на нашата компания
	(3) Проблем с контакта.	Проверете контакта с други електрически уреди.
Фурната не загрява.	(4) Вратата не е затворена добре.	Затворете вратата добре.

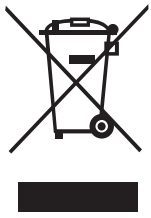

Съгласно Директивата за отпадъци от електрическо и електронно оборудване (WEEE) отпадъците трябва да се събират и третират отделно. Ако в бъдеще се наложи да изхвърлите този продукт, моля НЕ го изхвърляйте с битовите отпадъци. Моля, предайте този продукт на пунктове за събиране на WEEE, където има такива.

АРТЫҚ МИКРОТОЛҚЫН ЭНЕРГИЯСЫНА ҰШЫРАУДЫҢ АЛДЫН АЛУ ҮШІН ЕСКЕРТУЛЕР

(a) Бұл пешті есігі ашық күйде пайдалануға тырыспаңыз, себебі бұл микротолқын энергиясына зиянды әсер етуі мүмкін. Қауіпсіздік құлыптарын бұзбау және оларға қол сұқпау маңызды

(b) Пештің алдыңғы беті мен есік арасында ешқандай зат қоймаңыз және тығыздау беттерінде кір немесе тазартқыш қалдықтарының жиналуына жол бермеңіз.

(c) ЕСКЕРТУ: Егер есік немесе есік тығыздағыштары зақымдалған болса, пеш білікті маман тарапынан жөнделмейінше пайдалануға болмайды.

ҚОСЫМША

Құрылғыны таза күйде ұстау маңызды, әйтпесе оның беті зақымданып, құрылғының қызмет ету мерзіміне әсер етіп, қауіпті жағдайға әкелуі мүмкін.

Техникалық сипаттамалар

Модель:	MICROWAVE 38
Номиналды кернеу / жиілік:	230 V ~ 50 Hz
Номиналды кіріс қуаты (Микротолқын):	1450 W
Номиналды шығыс қуаты (Микротолқын):	900 W
Рейтингтік кіріс қуаты (Гриль) :	1000 W
Өнімнің өлшемдері	595 * 401 * 388 mm

МАҚСАТТЫ ҚАУІПСІЗДІК НҰСҚАУЛАРЫ

ЕСКЕРТУ

Құрылғыны қолдану кезінде өрт, электр соққысы, жарақат алу немесе микротолқынды пештің артық энергиясына ұшырау қаупін азайту үшін негізгі сақтық шараларын, соның ішінде келесі ережелерді орындаңыз

1. Арнайы нұсқауларды оқып, орындаңыз: "АРТЫҚ МИКРОТОЛҚЫНДЫ ЭНЕРГИЯҒА ҰШЫРАУДЫҢ МҮМКІНДІГІН АЛДЫН АЛУ ҮШІН САҚТЫҚ ШАРАЛАРЫ".
2. Бұл құрылғы 8 жастан асқан балалар мен физикалық, сезімтал немесе ақыл-ой қабілеттері төмен немесе тәжірибесі мен білімі жоқ адамдар тарапынан құрылғыны қауіпсіз пайдалану туралы нұсқау немесе бақылау болған жағдайда қолданылуы мүмкін. және олар құрылғыны қауіпсіз пайдалану жолдарын түсініп, қауіптіліктерді білуі тиіс. Балалар құрылғымен ойнамауы керек. Тазалау және пайдаланушы қызмет көрсету 8 жастан асқан және бақылауда болған балалардан басқа адамдар тарапынан жасалуы тиіс. 8 жасқа толмаған балалар үнемі бақылауда болмаса, құрылғыдан алыс ұсталуы керек.
3. Құрылғы мен оның сымын 8 жасқа дейінгі балалардың қолы жетпейтін жерде ұстаңыз.
4. Егер қуат сымы зақымдалған болса, оны қауіп-қатерді болдырмау үшін өндіруші, оның қызмет көрсету агенті немесе сол сияқты білікті тұлғалар ауыстыруы тиіс. (Y типті қосқышы бар құрылғы үшін
5. ЕСКЕРТУ: Электр соққы алу қаупін болдырмау үшін шамды ауыстырмас бұрын құрылғының өшірілгеніне көз жеткізіңіз.
6. ЕСКЕРТУ: Микротолқынды энергияға ұшыраудан қорғаныс беретін қақпақты алып тастауды қажет ететін кез келген қызмет көрсету немесе жөндеу жұмыстарын білікті адамнан басқа ешкім орындауы қауіпті.
7. ЕСКЕРТУ: Сұйықтықтар мен басқа тағамдарды тығыз жабылған контейнерлерде қыздырмаңыз, себебі олар жарылуы мүмкін.
8. Пластик немесе қағаз контейнерлерде тағамды қыздырған кезде, тұтану мүмкіндігін ескере отырып, пешті бақылауда ұстаңыз.
9. Тек микротолқынды пештерде қолдануға жарамды ыдыстарды пайдаланыңыз.
10. Егер түтін байқалса, құрылғыны өшіріп немесе штепсельді шығарып, отты сөндіру үшін есікті жабық ұстаңыз.
11. Сусындарды микротолқынды пеште қыздыру кейінгі жарылғыш қайнауға әкелуі мүмкін, сондықтан ыдысты ұстап жатқанда абай болу қажет.
12. Сәбилерге арналған бөтелкелер мен тағам банктерінің мазмұны араластырылып немесе шайқалып, күйіп қалмау үшін тұтынар алдында температурасы тексерілуі тиіс.
13. Қабығы бар жұмыртқалар мен толық қайнатылған жұмыртқаларды микротолқынды пеште қыздырмау керек, себебі олар микротолқынды қыздыру аяқталғаннан кейін де жарылуы мүмкін.
14. Пеш үнемі тазаланып, кез келген тағам қалдықтары алынып тасталуы тиіс.
15. Пешті таза күйде ұстамау оның бетін нашарлатуы мүмкін, бұл құрылғының қызмет ету мерзіміне кері әсер етіп, қауіпті жағдайға әкелуі ықтимал.
16. Тек осы пешке ұсынылған температура зондын пайдаланыңыз. (Температураны сезетін зондты қолдану мүмкіндігі бар пештер үшін.)
17. Микротолқынды пешті сәндік есік ашық күйде пайдалану керек. (Сәндік есігі бар пештер үшін.)
18. Бұл құрылғы тұрмыстық және ұқсас қолдану салаларында пайдалануға арналған:

– дүкендердегі, кеңселердегі және басқа жұмыс орталарындағы қызметкерлер асханалары;
– қонақ үйлерде, мотельдерде және басқа тұрғын типтес орталарда клиенттер үшін;
– ферма үйлерінде;
– төсек және таңғы ас ұсынатын типтес орталарда.

19. Микротолқынды пеш тағамдар менсусындарды жылытуға арналған. Тағамды немесе киімді кептіру, жылыту жастықшаларын, үй аяқ киімдерін, губкаларды, дымқыл маталарды және ұқсас заттарды жылыту жарақат алу, тұтану немесе өрт қауіпін тудыруы мүмкін.
20. Микротолқынды пеште тағам мен сусындарға арналған металл ыдыстарды қолдануға болмайды.
21. Құрылғыны бу тазалағышпен тазалауға болмайды.
22. Құрылғыдан ыдыстарды шығарғанда айналмалы табақты ығыстырмауға мұқият болу керек. (Тұрақты құрылғылар мен еденнен 900 мм немесе одан жоғары орнатылған, алынып тасталатын айналмалы табақтары бар кіріктірілген құрылғыларға арналған. Бірақ бұл көлденең төменгі қақпағы бар құрылғыларға қолданылмайды.)
23. Микротолқынды пеш кіріктірілген түрде қолдануға
24. Бу тазалағышты қолдануға болмайды.
25. Сақтау сөресінің беті ыстық болуы мүмкін.
26. ЕСКЕРТУ: Құрылғы және оның қолжетімді бөліктері қолдану кезінде ыстық болады. Жылытқыш элементтерге тигуден сақ болу керек. 8 жасқа дейінгі балалар үнемі бақылаусыз қалмауы тиіс.
27. Қолдану кезінде құрылғы ыстық болады. Пеш ішіндегі жылытқыш элементтерге тигуден сақ болу керек.
28. ЕСКЕРТУ: Қолжетімді бөліктер қолдану кезінде ыстық болуы мүмкін. Жас балалардан алыс ұстау керек.
29. Құрылғының қызып кетпеуі үшін оны сәндік қақпақтың артында орнатуға болмайды. (Бұл сәндік есігі бар құрылғыларға қолданылмайды .)
30. ЕСКЕРТУ : Құрылғы комбинация режимінде жұмыс істегенде, балалар пешті тек ересектердің бақылауымен пайдалануы керек, себебі температура жоғары болады.
31. Пеш есігінің шынысын тазалау үшін қатты абразивті тазалағыштар немесе өткір металл қырғыштарды қолданбаңыз, себебі олар беттісызатуы мүмкін, бұл шынының сынуына әкеледі.
32. ЕСКЕРТУ : Құрылғыны іске қоспас бұрын микротолқынды пешпен пайдалануға жарамсыз заттар немесе ыдыстар камерада жоқ екеніне көз жеткізіңіз.
33. ЕСКЕРТУ : Микротолқынды пеш пайдаланылмай жатқанда камераны жанғыш заттар, ас үй ыдыстары немесе тағамдар мен ұқсас заттарды сақтау үшін қолданбаңыз.

НАЗАРЛАП ОҚЫҢЫЗ ЖӘНЕ КЕЛЕШЕКТЕ ҚОЛДАНУ ҮШІН САҚТАП ҚОЙЫҢЫЗ
ТЕК ҮЙ ШАРУАШЫЛЫҒЫ ҮШІН
(КӘСІБИ ПАЙДАЛАНУҒА ЖОҚ)

Адамдардың жарақат алу қаупін азайту үшін жерге қосу орнату

ҚАУІП

Nebezpečenstvo úrazu elektrickým prúdom Dotyk niektorých vnútorných komponentov môže spôsobiť vážne zranenie alebo smrť'. Nerozoberajte tento spotrebič.

ЕСКЕРТУ

Электр соғу қаупі Жерге қосылудың дұрыс

орындалмауы электр соғуына әкелуі мүмкін. Құрылғы дұрыс орнатылып, жерге қосылғанға дейін розеткаға қоспаңыз

Бұл құрылғы жерге қосылуы тиіс. Электр қысқа тұйықталу жағдайында жерге қосу электр тогының шығу жолын қамтамасыз етіп, электр соғу қаупін азайтады.

Бұл құрылғыда жерге қосу сымымен және жерге қосу штепселімен жабдықталған сым бар.

Штепсель дұрыс орнатылған және жерге қосылған розеткаға қосылуы тиіс.

Жерге қосу нұсқауларын толық түсінбеген жағдайда немесе құрылғының дұрыс жерге қосылғанына күмән болған жағдайда білікті электрикке немесе қызмет көрсету маманына хабарласыңыз Егер ұзарғыш сымды пайдалану қажет болса, тек 3 сымды ұзарғыш сымды пайдаланыңыз.

1. Қауіптерді азайту үшін қысқа қуат сымы беріледі. ұзын сымға оралып қалу немесе оған тұрып кету нәтижесінде туындайтын.
2. Егер ұзын сым немесе ұзарғыш сым қолданылса:
   1) Сымның немесе ұзарғыш сымның белгіленген электрлік рейтингі аспаптың электрлік рейтингісінен кем болмауы керек.
   2) Ұзарғыш сым жерге қосылатын 3 сымды болуы тиіс.
   3) Ұзын сым үстелдің немесе жұмыс үстелінің үстінен ілініп тұрмауы керек, себебі оны балалар тартып алуы немесе кездейсоқ тұрып кетуі мүмкін

ТАЗАЛАУ

Құрылғыны қуат көзінен міндетті түрде ажыратыңыз.

1. Пештің ішкі қуыстарын қолданғаннан кейін сәл ылғалды шүберекпен тазалаңыз.
2. Аксессуарларды сабынды суда әдеттегідей тазалаңыз.
3. Есіктің жақтауы мен тығыздағышы және көршілес бөліктер лас болғанда дымқыл шүберекпен мұқият тазалануы керек.
4. Пеш есігінің шынысын тазалау үшін қатты абразивті тазалағыштар немесе өткір металл қырғыштарды қолданбаңыз, себебі олар бетті сызатуы мүмкін, бұл шынының сынуына әкеледі.
5. Тазалау кеңесі --- Тамақ пісірілетін қуыс қабырғаларын оңай тазалау үшін: жарты лимонды ыдысқа салып, 300 мл (1/2 пинта) су қосып, 100% микротолқынды қуатта 10 минут қыздырыңыз. Пешті жұмсақ, құрғақ шүберекпен тазалаңыз.

АС ҮЙ ҚҰРАЛДАРЫНА ЕСКЕРТУ

Жеке жарақат алу қаупі Микротолқынды

энергияға ұшыраудан қорғаныс беретін қақпақты алып тастауды қажет ететін кез келген қызмет көрсету немесе жөндеу жұмыстарын білікті адамнан басқа ешкім орындамауы керек. " Микротолқынды пеште қолдануға болатын немесе қолданбауға тиіс материалдар туралы нұсқауларды қараңыз.

" Микротолқынды пеште қолдануға қауіпсіз

емес кейбір металл емес ыдыстар болуы мүмкін. Күмәніңіз болса, төмендегі әдісті қолданып, сұрақ тудырған ыдысты тексере аласыз

Ыдысты тексеру:

1. Микротолқынды пешке жарамды ыдысқа 1 кесе су (250 мл) және тексерілетін ыдысты салыңыз.
2. Максималды қуатта 1 минут пісіріңіз.
3. Ыдысты мұқият сезініңіз. Егер бос ыдыс жылы болса, оны микротолқынды пеште пайдаланбаңыз.
4. Пісіру уақытын 1 минуттан аспаңыз.

Микротолқынды пеште қолдануға болатын материалдар

Ас құралдары	Ескертпелер
Қыздыруға арналған ыдыс	Өндірушінің нұсқауларын орындаңыз. Қыздыруға арналған ыдыстың түбі айналмалы табақтан кемінде 3/16 дюйм (5 мм) жоғары болуы керек. Дұрыс пайдаланбау айналмалы табақтың сынуына әкелуі мүмкін. (Айналмалы табақты модель)
Ас жиынтығы	Тек микротолқынды пешке қауіпсіз. Өндірушінің нұсқауларын орындаңыз. Сынған немесе жарылған ыдыстарды пайдаланбаңыз .
Шыны банкалар	Әрқашан қақпақты алыңыз. Тек тамақты жылыту үшін қолданыңыз. Көптеген шыны банкалар жылуға төзімді емес және сынуы мүмкін.
Шыны бұйымдар	Тек жылуға төзімді пеш шыны ыдыстарын қолданыңыз. Металл қаптаманың жоқтығына көз жеткізіңіз. Сынған немесе жарылған ыдыстарды пайдаланбаңыз .
Пеште пісіруге арналған қаптар	Өндірушінің нұсқауларын орындаңыз. Металл байламмен жаппаңыз. Бу шығуы үшін тіліктер жасаңыз .
Қағаз табақтар және шыныаяқтар	Тек қысқа мерзімді пісіру/жылыту үшін қолданыңыз. Пісіру кезінде пешті қараусыз қалдырмаңыз.
Қағаз сүлгілер	Қайта жылыту және майды сіңіру үшін тамақты жабу үшін қолданыңыз. Тек қысқа мерзімді пісіру үшін бақылаумен қолданыңыз.
Пергамент қағазы	Шашырауды болдырмау үшін қақпақ ретінде немесе буға орау ретінде қолданыңыз.
Пластик	Тек микротолқынды пешке қауіпсіз. Өндірушінің нұсқауларын орындаңыз. "Микротолқынды пешке қауіпсіз" деп белгіленуі керек . Кейбір пластик контейнерлер ішіндегі тамақ ыстық болғанда жұмсарады. "Қайнату сөмкелері" және тығыз жабылған пластик сөмкелерді пакеттегі нұсқауларға сәйкес тіліп, тесіп немесе желдету керек.
Пластикалық орау	Тек микротолқынды пешке қауіпсіз. Ылғалды сақтау үшін пісіру кезінде тамақты жабу үшін қолданыңыз. Пластикалық ораманың тағамға тиюіне жол бермеңіз.
Термометрлер	Тек микротолқынды пешке жарамды (ет және кәмпит термометрлері).
Мом қағазы	Шашырауды болдырмау және ылғалды сақтау үшін қақпақ ретінде пайдаланыңыз.

Микротолқынды пеште қолдануға болмайтын материалдар

Аспаптар	Ескертпелер
Алюминий табақ	Қысқа тұйықталуға себеп болуы мүмкін. Тағамды микротолқынды пешке жарамды ыдысқа ауыстырыңыз.
Металл тұтқасы бар тағам қорабы	Қысқа тұйықталуға себеп болуы мүмкін. Тағамды микротолқынды пешке жарамды ыдысқа ауыстырыңыз.
Металл немесе металлмен қапталған ыдыстар	Металл тағамды микротолқынды энергиядан қорғайды. Металл қаптау қысқа тұйықталуға себеп болуы мүмкін.
Металл бұралмалы байлағыштар	Қысқа тұйықталуға және пеште өрт шығуына себеп болуы мүмкін.
Қағаз сөмкелер	Пеште өрт шығуына себеп болуы мүмкін.
Пластикалық көбік	Пластикалық көбік жоғары температураға ұшырағанда еріп, ішіндегі сұйықтықты ластауы мүмкін.
Ағаш	Ағаш микротолқынды пеште қолданғанда кебіп, жарықтар немесе сызаттар пайда болуы мүмкін.

ПЕШІҢІЗДІ ОРНАТУ

Пештің бөлшектері мен керек-жарақтарының атаулары

Пешті және барлық материалдарды қораптан және пештің ішінен шығарыңыз.
Пешіңізбен бірге келесі керек-жарақтар беріледі:

Шыны табақ	1
Айналмалы табақ сақинасы жинағы	1
Нұсқаулық	1

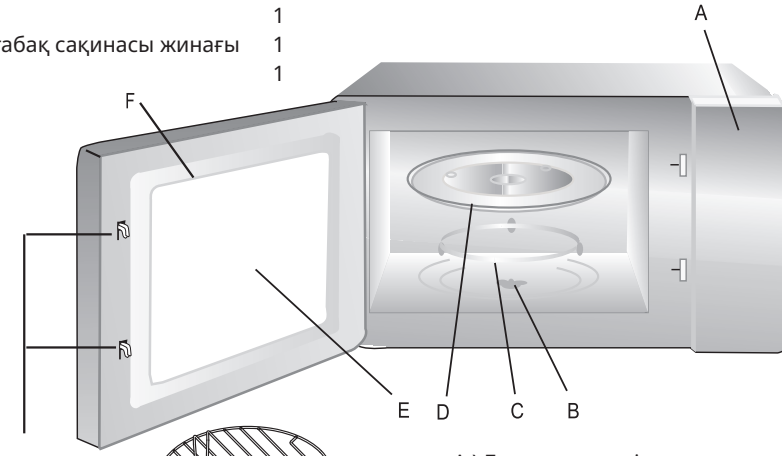

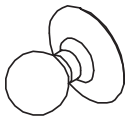

Соруыш

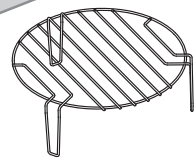

Гриль торы (микротолқынды функцияда қолдануға болмайды және шыны табақтың үстіне қойылуы тиіс)

A) Басқару панелі
B) Айналмалы табақ білігі
C) Айналмалы табақ сақинасы жинағы
D) Шыны табақ
E) Қарау терезесі
F) Есіктің жинағы
G) Қауіпсіздік құлыптау жүйесі

Айналмалы табақты орнату

a . Шыны табақты ешқашан төңкеріп қоймаңыз. Шыны табақ ешқашан шектелмеуі керек.

b . Пісіру кезінде шыны табақ пен айналмалы табақ сақинасы жиынтығы әрқашан қолданылуы тиіс.

c . Барлық тағамдар мен тағам контейнерлері әрқашан шыны табаққа қойылады.

d . Егер шыны табақ немесе айналмалы табақ сақинасы жарықса немесе сынса, жақын жердегі уәкілетті қызмет көрсету орталығына хабарласыңыз

Орнату және қосу

1. Бұл құрылғы тек тұрмыстық пайдалану үшін арналған.
2. Бұл пеш тек кірістірілген пайдалану үшін арналған. Ол үстел үстінде немесе шкаф ішінде пайдалану үшін арналмаған.
3. Арнайы орнату нұсқауларын сақтаңыз.
4. Құрылғы 60 см ені бар қабырғаға орнатылатын шкафқа орнатылуы мүмкін.
5. Құрылғы штепсельмен жабдықталған және тек дұрыс орнатылған жерленген розеткаға қосылуы керек.
6. Негізгі кернеу рейтинг тақтасындағы кернеуге сәйкес болуы керек.
7. Розетка орнатылуы және қосылу кабелі тек білікті электрикпен ауыстырылуы керек. Орнатудан кейін штепсель қолжетімсіз болса, орнату жағында кемінде 3 мм байланыс аралығы бар барлық полюсті ажыратқыш құрылғы болуы керек.
8. Адаптерлер, көп жолақты ұзарғыштар және ұзарғыш сымдар қолданылмауы тиіс. Артық жүктеме өрт қауіпін тудыруы мүмкін.
9. Құрылғы жұмыс бетінің астында қолданылмауы керек және құрылғы орнатылған беттердің астына контейнерлерден төгілуге жол берілмеуі тиіс.

Қолжетімді бет жұмыс кезінде ыстық болуы мүмкін.

Орнату нұсқаулары

Орнатудан бұрын нұсқаулықтымұқият оқыңыз

Назар аударыңыз
Электрлік қосылыс

Пеш штепсельмен жабдықталған және тек дұрыс орнатылған жерленген розеткаға қосылуы керек. Розетка тек білікті электрик тарапынан орнатылуы керек, ал қосылу кабелі тек тиісті ережелерге сәйкес ауыстырылуы тиіс.

Егер орнатудан кейін штепсельге қол жеткізу мүмкін болмаса, орнату жағында кемінде 3 мм байланыс аралығы бар барлық полюсті ажыратқыш болуы керек. Орнатылған шкафтың артында құрылғының артқы қабырғасы болмауы тиіс.

Құрылғының үстіндегі қабырғамен негіз арасында аралық сақталуы керек. Нақты аралық мөлшері диаграммаларда көрсетілуі мүмкін.

Минималды орнату биіктігі: 85 см.
Вентиляциялық тесіктер мен сорғыш тесіктерді жабуға болмайды.

Ескерту:

Қуат кабелін қысуға немесе иілуге болмайды.

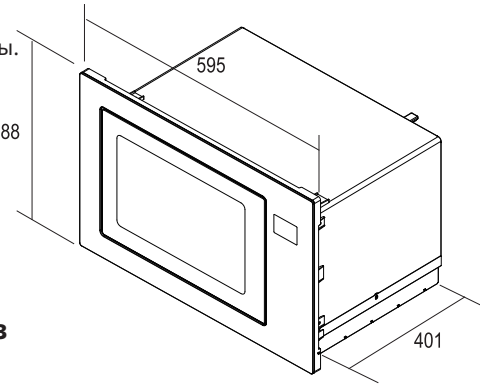

Болт

Орнату тақтасы

Trim - kit пластикалық қақпақ

A. Құрылғыға кірістірілген жиһаз

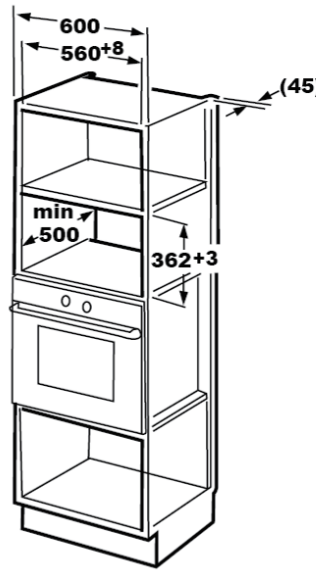

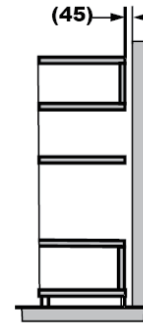

B. Жәшікті дайындаңыз

1. Төменгі жәшік үлгісіндегі нұсқаулықты оқып шығыңыз, үлгіні жәшіктің төменгі бетіне қойыңыз.

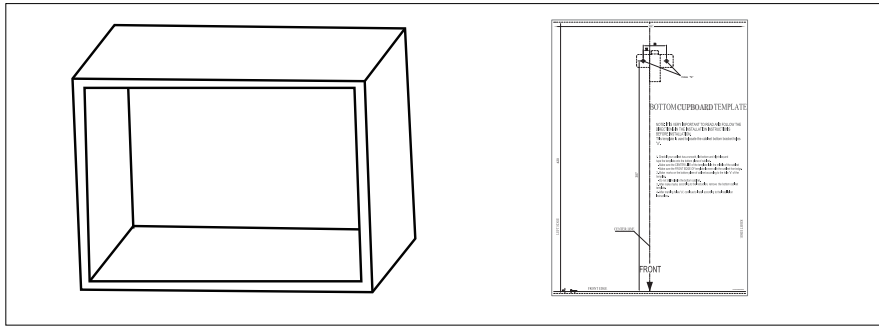

2. Шаблондағы «a» белгілеріне сәйкес шкафтың төменгі бетінде белгілер жасаңыз.

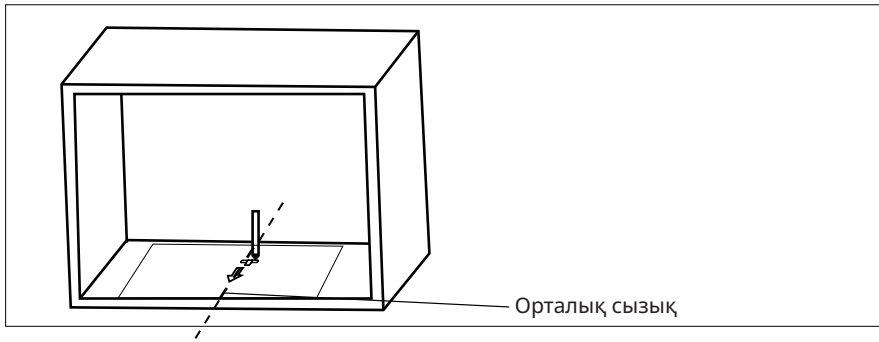

3. Төменгі шкафтың шаблонын алып тастаңыз және монтаждық табақты бұрандамен бекітіңіз.

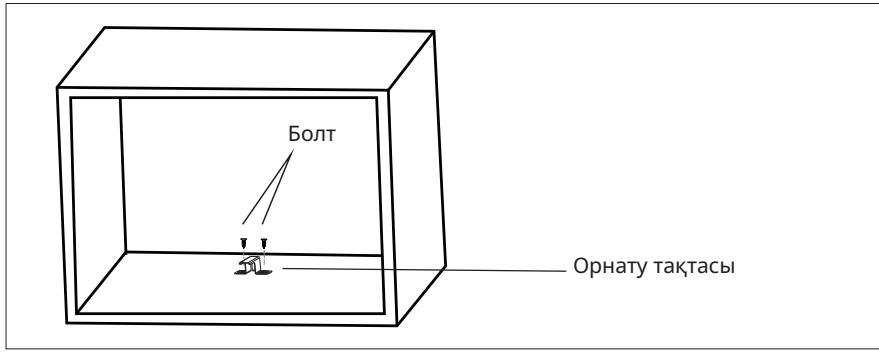

C. Пешті орнатыңыз

4. Пешті шкафқа орнатыңыз
   - Пештің артқы бөлігі монтаждық табақпен бекітілгеніне көз жеткізіңіз.
   - Қуат сымын қысымға немесе бүгілуге ұшыратпаңыз.

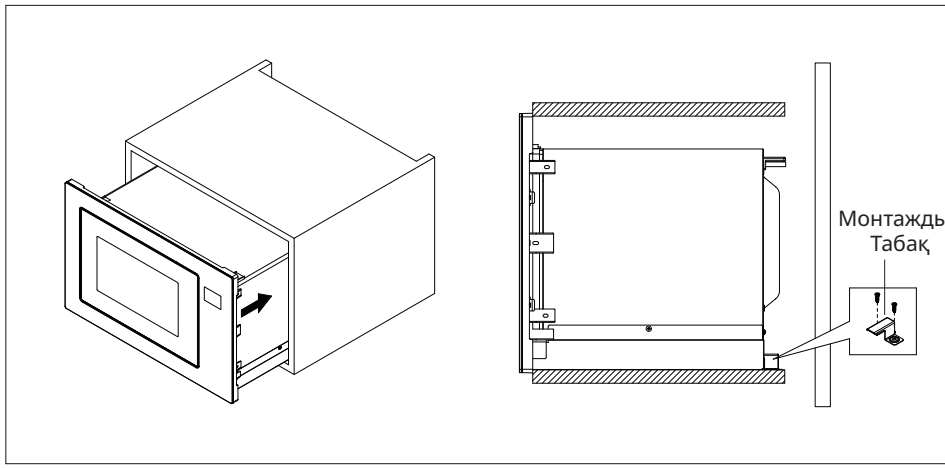

5. Есікті ашып, пешті орнату тесігінде бұрандамен шкафқа бекітіңіз.
   Содан кейін орнату тесігіне Trim-kit пластикалық қақпағын бекітіңіз.

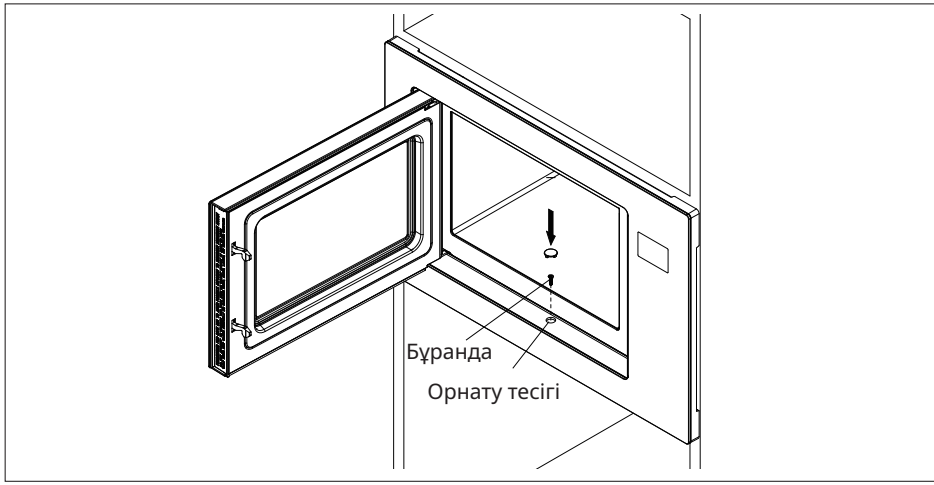

ПАЙДАЛАНУ НҰСҚАУЛЫҒЫ

Бұл микротолқынды пеш заманауи электрондық басқаруды пайдаланады, ол пісіру параметрлерін сіздің қажеттіліктеріңізге жақсырақ бейімдеуге мүмкіндік береді.

1. Сағатты орнату

Микротолқынды пеш қосылған кезде, пеш "0:00" көрсетеді, зуммер бір рет дыбыс шығарады.

1) Басу " ⧖ | 🕒 " екі рет, сағат цифрлары жыпылықтайды;
2) Басу " — " немесе " + " сағат цифрларын реттеу үшін, енгізілген уақыт 0--23 аралығында болуы керек.
3) Басу " ⧖ | 🕒 ", минут цифрлары жыпылықтайды.
4) Otočte " — " немесе " + " минут цифрларын реттеу үшін, енгізілген уақыт 0--59 аралығында болуы керек.
5) Басу " ⧖ | 🕒 " сағат орнатуды аяқтау үшін. ":" жыпылықтайды, Сағат орнату аяқталды.

Ескертулер :

1) Егер сағат орнатылмаса, қуат қосылғанда жұмыс істемейді.
2) Сағат орнату кезінде " ▢ | II | ✕ ",түймесін бассаңыз, пеш автоматты түрде алдыңғы күйге оралады.

2. Микротолқынды пеште пісіру

1) " ≋ | ⁓ | ≋ ",түймесін бір рет басыңыз, " P100 " көрсетіледі.
2) " ≋ | ⁓ | ≋ " түймесін басыңыз және " — " немесе " + " түймесін басып, микротолқынды қуатты 100 % -дан 10 % -ға дейін таңдаңыз. " P100 " , " P80 " , " P50 " , " P30 " , " P10 " ретімен көрсетіледі.
3) Растау үшін " ▷ | +30 | ОК " түймесін басыңыз.
4) Пісіру уақытын реттеу үшін " — " немесе " + " түймесін басыңыз. (Уақыт параметрі 0 : 05-95 : 00 болуы керек.)
5) Пісіруді бастау үшін " ▷ | +30 | ОК " түймесін басыңыз.

ЕСКЕРТУ :

кодтау қосқышының уақытты реттеу қадамдары келесідей:

0 --- 1	мин	:	5 секунд
1 --- 5	мин	:	10 секунд
5 --- 10	мин	:	30 секунд
10 --- 30	мин	:	1 минут
30 --- 95	мин	:	5 минут

Микротолқынды пештің қуат кестесі

Микротолқынды пештің қуаты	100 %	80 %	50 %	30 %	10 %
Дисплей	P100	P80	P50	P30	P10
Қуат	900W	720W	450W	270W	90W

3. Гриль немесе Комби . Пісіру

Басыңыз " | | " бір рет, экранда " P100 " көрсетіледі, содан кейін басыңыз " | | " бірнеше рет немесе басыңыз " — " немесе " + " қалаған қуатты таңдау үшін, және " G ", " C - 1 " немесе " C - 2 " көрсетіледі . Содан кейін " ▷ \| +30 \| OK" " — " немесе " + " түймесін басып растаңыз, және 0:05-тен 95:00-ге дейін уақытты орнатыңыз.

Пісіруді бастау үшін қайтадан " ▷ \| +30 \| OK " түймесін басыңыз.

Мысалы: Егер сіз 55 % микротолқынды қуат пен 45 % гриль қуатын (C - 1) 10 минут пісіру үшін пайдаланғыңыз келсе, пешті келесі қадамдар бойынша басқара аласыз.

1) " | | " түймесін бір рет басыңыз, экранда " P100 " көрсетіледі.
2) " | | " түймесін басуды жалғастырыңыз, экранда " C - 1 " көрсетілгенше.
3) Растау үшін " ▷ \| +30 \| OK " түймесін басыңыз.
4) түймесін басыңыз" — " немесе " + " пеште " 10:00 " көрсетілгенше пісіру уақытын реттеңіз.
5) Пісіруді бастау үшін " ▷ \| +30 \| OK " түймесін басыңыз.

Қосымша қуат нұсқаулары :

Бағдарлама	Дисплей	Микротолқынды қуат	Гриль қуат
Гриль	G	0% / OW	100 % / 1000W
Комби.1	C - 1	55% / 495W	45% / 450W
Комби.2	C - 2	36% / 324W	64% / 640W

Ескерту :

Егер грильдеу уақытының жартысы өтсе, пеш екі рет дыбыс шығарады, бұл қалыпты жағдай. Тағамды жақсырақ грильдеу үшін, тағамды аударып, есікті жабыңыз, содан кейін" ▷ \| +30 \| OK " түймесін басып, пісіруді жалғастырыңыз. Ешқандай әрекет болмаса, пеш жұмысын жалғастыра береді.

4. Салмақ бойынша еріту

1) " | " түймесін бір рет басыңыз, экранда " dEF1 " көрсетіледі.
2) " — " немесе " + " түймесін басып, тағамның салмағын таңдаңыз. Салмақ диапазоны 100-2000г.
3) " ▷ \| +30 \| OK " түймесін басып, еріту процесін бастаңыз.

5. Уақыт бойынша еріту

1) " ⚖ | ⧖ " екі рет басыңыз, экранда " dEF2 " көрсетіледі.

2)) Басу " — " немесе " + " түймесін басып, пісіру уақытын таңдаңыз. Максималды уақыт 95 минут.

3) Қайта еріту бастау үшін " ▷ | +30 | OK " түймесін басыңыз.

6. Ас үй таймері

1) " ⧖ | 🕒 " түймесін басыңыз бір рет, экранда 00:00 көрсетіледі.

2) түймесін басыңыз " — " немесе " + " немесе дұрыс таймерді енгізу үшін "+" түймесін басыңыз. (Максималды пісіру уақыты 95 минут)

3) Орнатуды растау үшін " ▷ | +30 | OK " түймесін басыңыз.

4) Ас үй уақыты жеткенде, таймер индикаторы өшеді. Буззер 5 рет дыбыс шығарады. Егер сағат (24 сағаттық жүйе) орнатылған болса, экранда ағымдағы уақыт көрсетіледі.

Ескерту: Ас үй уақыты 24 сағаттық жүйеден өзгеше. Ас үй таймері — таймер.

7. Авто мәзір

1) Күту күйінде " + " түймесін басып " A1 "-ден " A8 "-ге дейін мәзірді таңдаңыз.

2) Таңдаған мәзірді растау үшін " ▷ | +30 | OK " түймесін басыңыз.

3) Тағамның салмағын таңдау үшін " — " немесе " + " түймесін басыңыз.

4) Пісіруді бастау үшін " ▷ | +30 | OK " түймесін басыңыз.

8. Жылдам пісіру

1) Күту күйінде, 100 % қуат деңгейінде 30 секунд пісіру үшін " ▷ | +30 | OK " түймесін басыңыз. Бір түймені әр басу 30 секундқа қосады. Максималды пісіру уақыты 95 минут.

2) Микротолқынды пеште, грильде, комбинациялық пісіру және уақыт бойынша еріту кезінде пісіру уақытын арттыру үшін " ▷ | +30 | OK " түймесін басыңыз.

3) Авто мәзір, көп сатылы пісіру және салмақ бойынша еріту жағдайларында пісіру уақытын арттыру мүмкін емес.

4) Күту күйінде, басыңыз " — " пісіру уақытын таңдау үшін. Содан кейін 100 % қуат деңгейінде микротолқынды пешті іске қосу үшін " ▷ | +30 | OK " түймесін басыңыз Бұл көп сатылы пісірудің бірінші кезеңі ретінде орнатылуы мүмкін.

Мәзір кестесі :

Мәзір	Салмақ	Дисплей

A1 Пицца	200 g	200
	400 g	400
A2 Ет	250 g	250
	350 g	350
	450 g	450
A3 Көкөніс	200 g	200
	300 g	300
	400 g	400
A4 Макарон өнімдері	50 г (450 г суық сумен)	50
	100 г (800 г суық суымен)	100
A5 Картоп	200 g	200
	400 g	400
	600 g	600
A6 Балық	250 g	250
	350 g	350
	450 g	450
A7 Сусын	1 кесе (120мл)	1
	2 кесе (240 мл)	2
	3 кесе (360 мл)	3
A8 Попкорн	50 g	50
	100 g	100

9.Көп сатылы пісіру

Екі саты ең көп орнатылуы мүмкін. Егер бір саты еріту болса, ол бірінші сатыға қойылуы керек. Әр сатыдан кейін бір рет дыбыс сигналы шығады және келесі саты басталады.

Ескерту: Авто мәзір көп сатылы сатының бірі ретінде орнатылмайды.

Мысалы: егер сіз тағамды 5 минут бойы ерітіп, содан кейін 80% микротолқынды қуатпен 7 минут пісіргіңіз келсе. Қадамдар келесідей:

1) " | " түймесін екі рет басыңыз, экранда "dEF2" көрсетіледі.
2) Басу " — " немесе " + " ерітудің уақытын 5 минутқа реттеу үшін;
3) " | | " түймесін бір рет басыңыз, экранда "P100" көрсетіледі.
4) Басу " — " немесе " + " микротолқынды қуатты "P80" көрсетілгенше таңдау үшін;
5) Растау үшін " | +30 | OK " түймесін басыңыз, экранда " P80 " көрсетіледі.
6) Басу " — " немесе " + " түймесін басып, 7 минуттық пісіру уақытын реттеңіз;
7) Пісіруді бастау үшін " | +30 | OK " түймесін басыңыз.

10. Балаларға арналған құлып функциясы

Құлыптау: Күту күйінде " | II | × " түймесін 3 секунд басыңыз, ұзақ дыбыс шығады, бұл балаларға арналған құлып күйіне енгенін білдіреді және егер уақыт орнатылған болса, ағымдағы уақыт көрсетіледі, әйтпесе экранда " 0:00 " көрсетіледі.

Құлыптан шығару: Құлыпталған күйде" | II | × " түймесін 3 секунд басыңыз, құлыптың ашылғанын білдіретін ұзақ дыбыс шығады.

11. Сұрау функциясы

1) Микротолқынды пештің, грильдің және комбинацияның пісіру күйінде " | | ", түймесін басыңыз, ағымдағы қуат 2-3 секунд көрсетіледі.
2) Пісіру кезінде ағымдағы уақытты тексеру үшін " | " түймесін басыңыз.

12. Техникалық сипаттамалар

1) Пісіру кезінде есік ашылса, пісіруді жалғастыру үшін міндетті түрде " ▷ |+30| ОК " түймесін басу керек;
2) Пісіру бағдарламасы орнатылғаннан кейін 5 минут ішінде " ▷ |+30| ОК " түймесі басылмаса, Ағымдағы уақыт көрсетіледі. Баптау жойылады.
3) Тиімді басқанда бір рет бип дыбысы шығады, тиімсіз басқанда жауап болмайды.

13. Пеш шамы

Пісіру аяқталғаннан кейін, есік жабылса, пеш шамы сөнеді. Егер есік 10 минуттан артық ашық тұрса және ешқандай операция жасалмаса, шам автоматты түрде сөнеді.

14. Электр пешінің есігі

1) " ",түймесін басыңыз, пеш есігі ашылады. Егер түйме жұмыс істемесе, есікті сорғышпен ашыңыз. Төмендегі суреттерге қараңыз.

Ескертулер :

1)) Егер электрлік есік істен шықса, буззер сегіз рет дыбыс шығарады, экранда " E - 3 " көрсетіледі.
2) “ " батырмасын басқаннан кейін, басқа батырмалар жұмыс істемейді.

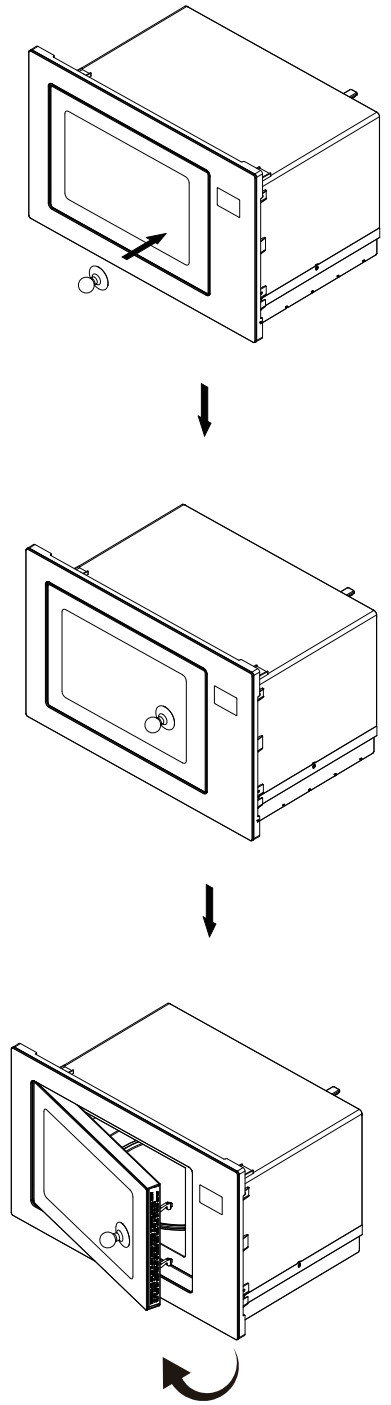

Ақаулықтарды жою

Қалыпты	
Микротолқынды пеш теледидар қабылдауына кедергі келтіруі	Микротолқынды пеш жұмыс істегенде радио және теледидар қабылдауы кедергіленуі мүмкін. Бұл араластырғыш, шаңсорғыш және электр желдеткіші сияқты кішігірім электр құрылғыларының кедергісіне Бұл қалыпты жағдай.
Пеш шамының әлсізденуі	Төмен қуатта микротолқынды пісіру кезінде пеш шамы әлсіреуі мүмкін. Бұл қалыпты.
Есікте бу жиналуы, желдеткіштерден ыстық ауа шығуы	Пісіру кезінде тағамнан бу шығуы мүмкін. Көп бөлігі желдеткіштерден шығады. Бірақ кейбірі пеш есігінің салқын жерінде жиналуы мүмкін. Бұл қалыпты.
Пеш тағамсыз кездейсоқ қосылған.	Құрылғыны ішіне тағам салмай іске қосу тыйым салынады. Бұл өте қауіпті.

Мәселе	Мүмкін себеп	Шешім
Пешті қосу мүмкін емес .	(1) Қуат сымы мықтап қосылмаған	Қуат сымын ажыратыңыз . Содан кейін 10 секундтан кейін қайта қосыңыз .
	(2) Қорғаныс сақыны жанып кеткен немесе автомат қосқыш жұмыс істейді .	Қорғаныс сақынын ауыстырыңыз немесе автомат қосқышты қайта қосыңыз (біздің компанияның кәсіби қызметкерлері жөндейді
	(3) Штепсель ұяшығымен мәселе.	Ұяшықты басқа электр құрылғыларымен тексеріңіз .
Пеш жылытпайды .	(4) Есігі дұрыс жабылмаған .	Есікті мықтап жабыңыз .

Электр және электрондық жабдық қалдықтары туралы (WEEE) директивасына сәйкес, WEEE бөлек жинақталып, өңделуі тиіс . Егер болашақта осы өнімді тастау қажет болса, оны тұрмыстық қалдықтармен бірге тастамаңыз . Осы өнімді WEEE жинау пункттеріне жіберіңіз, егер олар қолжетімді болса

МЕРЫ ПРЕДОСТОРОЖНОСТИ ДЛЯ ИЗБЕЖАНИЯ ВОЗМОЖНОГО ВОЗДЕЙСТВИЯ ЧРЕЗМЕРНОГО МИКРОВОЛНОВОГО ИЗЛУЧЕНИЯ

(a) Не пытайтесь эксплуатировать эту духовку с открытой дверцей, так как это может привести к вредному воздействию микроволновой энергии. Важно не ломать и не вмешиваться в работу защитных блокировок.

(b) Не размещайте никаких предметов между передней частью духовки и дверцей и не допускайте накопления грязи или остатков чистящих средств на уплотнительных поверхностях

(c) ПРЕДУПРЕЖДЕНИЕ: Если дверца или уплотнители дверцы повреждены, духовку нельзя эксплуатировать до тех пор, пока её не отремонтирует компетентный специалист.

ДОПОЛНЕНИЕ

Если устройство не поддерживается в чистом состоянии, его поверхность может ухудшиться, что повлияет на срок службы устройства и приведёт к опасной ситуации.

Технические характеристики

Модель:	MICROWAVE 38
Номинальное напряжение / частота:	230 V ~ 50 Hz
Номинальная входная мощность (микроволновая):	1450 W
Номинальная выходная мощность (микроволновая):	900 W
Номинальная входная мощность (гриль) :	1000 W
Размеры изделия	595 * 401 * 388 mm

ВАЖНЫЕ ИНСТРУКЦИИ ПО БЕЗОПАСНОСТИ

ПРЕДУПРЕЖДЕНИЕ

Чтобы снизить риск пожара, поражения электрическим током, травм или воздействия чрезмерной энергии микроволновой печи при использовании прибора, соблюдайте основные меры предосторожности, включая следующие

1. Прочитайте и соблюдайте конкретные: "МЕРЫ ПРЕДОСТОРОЖНОСТИ ДЛЯ ИЗБЕЖАНИЯ ВОЗМОЖНОГО ВОЗДЕЙСТВИЯ ЧРЕЗМЕРНОЙ ЭНЕРГИИ МИКРОВОЛНОВ".
2. Этот прибор может использоваться детьми в возрасте от 8 лет и старше, а также лицами с ограниченными физическими, сенсорными или умственными возможностями или недостатком опыта и знаний, если им была предоставлена надзор или инструкция по безопасному использованию прибора и они понимают связанные с этим опасности. Дети не должны играть с прибором. Чистка и техническое обслуживание пользователем не должны выполняться детьми, если им не исполнилось 8 лет и они не находятся под присмотром. Дети младше 8 лет должны находиться под постоянным присмотром и не допускаться к прибору
3. Держите прибор и его шнур вне досягаемости детей младше 8 лет.
4. Если сетевой шнур поврежден, он должен быть заменен производителем, его сервисным агентом или аналогично квалифицированными лицами во избежание опасности. (Для прибора с типом крепления У)
5. ПРЕДУПРЕЖДЕНИЕ: Убедитесь, что прибор выключен перед заменой лампы, чтобы избежать возможности поражения электрическим током.
6. ПРЕДУПРЕЖДЕНИЕ: Опасно для любого лица, кроме компетентного специалиста, выполнять любые работы по обслуживанию или ремонту, связанные с снятием крышки, обеспечивающей защиту от воздействия микроволновой энергии
7. ПРЕДУПРЕЖДЕНИЕ: Жидкости и другие продукты не должны нагреваться в герметичных контейнерах, так как они могут взорваться.
8. При нагревании пищи в пластиковых или бумажных контейнерах следите за духовкой из-за возможности возгорания
9. Используйте только посуду, пригодную для использования в микроволновых печах.
10. Если наблюдается дым, выключите или отключите прибор от сети и держите дверь закрытой, чтобы задушить любые пламя.
11. Нагревание напитков в микроволновой печи может привести к отсроченному бурному кипению, поэтому при обращении с контейнером следует соблюдать осторожность.
12. Содержимое бутылочек для кормления и баночек с детским питанием должно быть перемешано или встряхнуто, а температура проверена перед употреблением, чтобы избежать ожогов
13. Яйца в скорлупе и целые вкрутую сваренные яйца не следует нагревать в микроволновых печах, так как они могут взорваться, даже после окончания микроволнового нагрева.
14. Духовку следует регулярно чистить и удалять остатки пищи.
15. Несоблюдение чистоты духовки может привести к ухудшению поверхности, что может негативно сказаться на сроке службы прибора и возможно привести к опасной ситуации.
16. Используйте только температурный зонд, рекомендованный для этой духовки. (Для духовок, оснащённых возможностью использования температурного зонда.)
17. Микроволновая печь должна эксплуатироваться с открытой декоративной дверцей. (Для духовок с декоративной дверцей.)

18.Этот прибор предназначен для использования в бытовых и аналогичных условиях, таких как:
   – кухни для персонала в магазинах, офисах и других рабочих помещениях;
   – для клиентов в отелях, мотелях и других жилых помещениях;
   – фермерские дома;
   – гостиницы типа «постель и завтрак».
19.Микроволновая печь предназначена для разогрева пищи и напитков. Сушка пищи или одежды, а также нагревание грелок, тапочек, губок, влажных тканей и подобных предметов может привести к риску травм, возгоранию или пожару.
20.Металлические контейнеры для пищи и напитков не допускаются при приготовлении в микроволновой печи.
21.Прибор не должен очищаться пароочистителем.
22.Следует соблюдать осторожность, чтобы не сместить вращающийся стол при извлечении контейнеров из прибора. (Для стационарных приборов и встроенных приборов, используемых на высоте равной или выше 900 мм от пола и имеющих съемные вращающиеся столы. Но это не применяется к приборам с горизонтальной дверцей, открывающейся снизу.)
23.Микроволновая печь предназначена для встроенного использования.
24.Паровой очиститель использовать нельзя.
25.Поверхность выдвижного ящика может нагреваться.
26.ПРЕДУПРЕЖДЕНИЕ: Прибор и его доступные части нагреваются во время использования. Следует избегать прикосновения к нагревательным элементам. Дети младше 8 лет должны находиться под постоянным присмотром.
27.Во время использования прибор нагревается. Следует избегать прикосновения к нагревательным элементам внутри духовки.
28.ПРЕДУПРЕЖДЕНИЕ: Доступные части могут нагреваться во время использования. Маленьких детей следует держать подальше.
29.Прибор не должен устанавливаться за декоративной дверцей, чтобы избежать перегрева. (Это не применяется к приборам с декоративной дверцей.)
30.ПРЕДУПРЕЖДЕНИЕ: При работе прибора в комбинированном режиме дети должны использовать духовку только под присмотром взрослых из-за возникающих температур.
31.Не используйте агрессивные абразивные чистящие средства или острые металлические скребки для очистки стекла дверцы духовки, так как они могут поцарапать поверхность, что может привести к разрушению стекла.
32.ПРЕДУПРЕЖДЕНИЕ: Перед использованием прибора убедитесь, что в камере нет предметов или посуды, не предназначенных для использования в микроволновой печи.
33.ПРЕДУПРЕЖДЕНИЕ: Не используйте камеру для хранения горючих продуктов, кухонной посуды, пищи и подобных предметов, когда микроволновая печь не используется.

ВНИМАТЕЛЬНО ПРОЧИТАЙТЕ И СОХРАНИТЕ ДЛЯ БУДУЩЕГО ИСПОЛЬЗОВАНИЯ
ТОЛЬКО ДЛЯ ДОМАШНЕГО ИСПОЛЬЗОВАНИЯ
(НЕ ДЛЯ КОММЕРЧЕСКОГО ИСПОЛЬЗОВАНИЯ)

Для снижения риска травм при установке заземления

ОПАСНОСТЬ

Опасность поражения электрическим током. Прикосновение к некоторым внутренним компонентам может привести к серьезным травмам или смерти. Не разбирайте этот прибор.

ПРЕДУПРЕЖДЕНИЕ

Опасность поражения электрическим током. Неправильное использование заземления может привести к поражению электрическим током. Не подключайте вилку к розетке, пока прибор не будет правильно установлен и заземлен

Этот прибор должен быть заземлен. В случае короткого замыкания заземление снижает риск поражения электрическим током, обеспечивая путь для тока.

Этот прибор оснащен шнуром с заземляющим проводом и заземляющей вилкой.

Вилка должна быть подключена к правильно установленной и заземленной розетке.

Обратитесь к квалифицированному электрику или специалисту, если инструкции по заземлению не полностью понятны или есть сомнения в правильности заземления прибора.

Если необходимо использовать удлинитель, используйте только 3-проводной удлинитель.

1. Короткий сетевой шнур предусмотрен для снижения рисков. возникающих из-за запутывания или спотыкания о более длинный шнур.
2. Если используется длинный шнур или удлинитель:
   1) Маркированный электрический рейтинг шнура или удлинителя должен быть не ниже электрического рейтинга прибора.
   2) Удлинитель должен быть заземленным 3-проводным шнуром.
   3) Длинный шнур должен быть размещен так, чтобы он не свисал с прилавка или стола, где дети могут его потянуть или о него можно случайно споткнуться. potknąć.

ЧИСТКА

Обязательно отключите прибор от электросети.

1. Очистите внутреннюю камеру духовки после использования слегка влажной тканью.
2. Очистите аксессуары обычным способом в мыльной воде.
3. Рамку двери, уплотнитель и соседние части необходимо тщательно очищать влажной тканью, когда они загрязнены.
4. Не используйте агрессивные абразивные чистящие средства или острые металлические скребки для очистки стекла дверцы духовки, так как они могут поцарапать поверхность, что может привести к разрушению стекла.
5. Совет по очистке --- Для облегчения очистки стенок камеры, с которыми может контактировать приготовленная пища: положите половину лимона в миску, добавьте 300 мл (1/2 пинты) воды и нагревайте на 100 % мощности микроволновки в течение 10 минут. Протрите духовку мягкой, сухой тканью.

ПРЕДУПРЕЖДЕНИЕ О ПОСУДЕ

Опасность получения травмы Лицам, не обладающим необходимой квалификацией, запрещается выполнять любые работы по обслуживанию или ремонту, связанные с

снятием крышки, обеспечивающей защиту от воздействия микроволновой энергии.

Смотрите инструкции по «Материалы, которые можно использовать в микроволновой печи или которых следует избегать в микроволновой печи» . Могут быть определённые неметаллические предметы посуды, которые небезопасны для использования в микроволновой печи. Если есть сомнения, вы можете проверить посуду, следуя приведённой ниже процедуре

Тест посуды:

1. Наполните контейнер, пригодный для микроволновой печи, 1 чашкой холодной воды (250 мл) вместе с посудой, которую хотите проверить.
2. Готовьте на максимальной мощности 1 минуту.
3. Осторожно потрогайте посуду. Если пустая посуда тёплая, не используйте её для приготовления в микроволновой печи.
4. Не превышайте время приготовления 1 минуту.

Материалы, которые можно использовать в микроволновой печи

Посуда	Примечания
Сковорода для подрумянивания	Следуйте инструкциям производителя. Дно сковороды для подрумянивания должно находиться не менее чем на 3/16 дюйма (5 мм) выше вращающегося стола. Неправильное использование может привести к поломке вращающегося стола. (Для модели с вращающимся
Столовая посуда	Только для микроволнового использования. Следуйте инструкциям производителя. Не используйте треснувшую или сколотую посуду.
Стеклянные банки	Всегда снимайте крышку. Используйте только для разогрева пищи до теплого состояния. Большинство стеклянных банок не являются термостойкими и могут разбиться
Стеклянная посуда	Только термостойкая стеклянная посуда для духовки. Убедитесь, что нет металлической отделки. Не используйте посуду с трещинами или сколами.
Пакеты для приготовления в духовке	Следуйте инструкциям производителя. Не закрывайте металлической проволокой. Сделайте надрезы, чтобы пар мог выходить.
Бумажные тарелки и чашки	Используйте только для кратковременного приготовления/разогрева. Не оставляйте духовку без присмотра во время приготовления.
Бумажные полотенца	Используйте для накрытия пищи при разогреве и впитывания жира. Используйте под присмотром только для кратковременного приготовления.
Пергаментная бумага	Используйте как крышку для предотвращения разбрызгивания или как обертку для приготовления на пару.
Пластик	Только для микроволнового использования. Следуйте инструкциям производителя. Должна быть маркировка «M^c^ошaVe 5aГe». Некоторые пластиковые контейнеры размягчаются по мере нагревания пищи внутри. «Кипящие пакеты» и плотно закрытые пластиковые пакеты следует надрезать, проколоть или сделать вентиляционные отверстия согласно указаниям на упаковке.
Пищевая пленка	Только для микроволнового использования. Используйте для накрытия пищи во время приготовления, чтобы сохранить влагу. Не допускайте соприкосновения пищевой пленки с едой
Термометры	Только микроволновые термометры (для мяса и конфет).
Восковая бумага	Используйте в качестве крышки, чтобы предотвратить разбрызгивание и сохранить влагу.

Материалы, которых следует избегать в микроволновой печи

Посуда	Примечания
Алюминиевая поднос Коробка	Может вызвать искрение. Переложите еду в посуду, пригодную для микроволновой печи.
для еды с металлической ручкой	Может вызвать искрение. Переложите еду в посуду, пригодную для микроволновой печи.
Металлические или с металлической отделкой приборы	Металл защищает еду от микроволновой энергии. Металлическая отделка может вызвать искрение.
Металлические скрутки	Может вызвать искрение и привести к пожару в печи.
Бумажные пакеты	Может вызвать пожар в печи.
Пенопласт	Пенопласт может расплавиться или загрязнить жидкость внутри при воздействии высокой температуры.
Дерево	Дерево высыхает при использовании в микроволновой печи и может треснуть или расколоться.

НАСТРОЙКА ВАШЕЙ ДУХОВКИ

Названия частей и аксессуаров духовки

Удалите духовку и все материалы из коробки и камеры духовки. Ваша духовка поставляется со следующими аксессуарами:

Стеклянный поднос	1
Кольцо вращающегося стола	1
Инструкция по эксплуатации	1

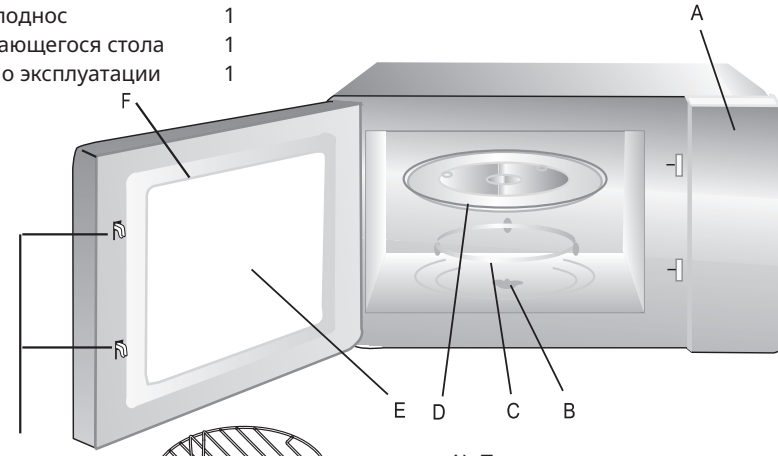

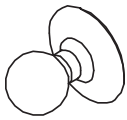

Присоска

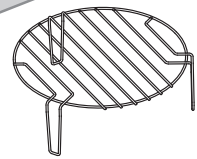

Решетка для гриля (не может использоваться в микроволновом режиме и должна быть размещена на стеклянном подносе)

A) Панель управления
B) Вал вращающегося стола
C) Кольцо вращающегося стола
D) Стеклянный поднос
E) Окно для наблюдения
F) Сборка дверцы
G) Система блокировки безопасности

Установка вращающегося стола

a . Никогда не ставьте стеклянный поднос вверх дном. Стеклянный поднос никогда не должен быть ограничен.

b . Во время приготовления всегда должны использоваться как стеклянный поднос, так и кольцо вращающегося стола.

c . Вся пища и контейнеры с пищей всегда размещаются на стеклянном подносе для приготовления

D . Если стеклянный поднос или кольцо вращающегося стола треснут или сломаются, обратитесь в ближайший авторизованный сервисный центр.

Установка и подключение

1. Этот прибор предназначен только для домашнего использования.
2. Эта духовка предназначена только для встраивания. Она не предназначена для использования на столешнице или внутри шкафа.
3. Пожалуйста, соблюдайте специальные инструкции по установке.
4. Прибор может быть установлен в настенный шкаф шириной 60 см.
5. Прибор оснащён вилкой и должен быть подключён только к правильно установленной заземлённой розетке.
6. Напряжение сети должно соответствовать напряжению, указанному на табличке с техническими характеристиками.
7. Розетка должна быть установлена, а соединительный кабель заменён только квалифицированным электриком. Если вилка после установки становится недоступной, на стороне установки должен быть установлен двухполюсный разъединитель с контактным зазором
8. Не используйте адаптеры, сетевые фильтры и удлинители. Перегрузка может привести к риску возгорания.
9. Не используйте прибор под рабочей поверхностью, и на поверхности под прибором не должно быть проливов из контейнеров.

Доступная поверхность может быть горячей во время работы.

Инструкции по установке

Пожалуйста, внимательно прочитайте руководство перед установкой

Обратите внимание

Электрическое подключение

Духовка оснащена вилкой и должна быть подключена только к правильно установленной заземленной розетке. Розетка должна устанавливаться, а соединительный кабель заменяться только квалифицированным электриком и в соответствии с соответствующими нормами. Если вилка после установки становится недоступной, на стороне установки должен быть установлен однополюсный изолирующий выключатель с контактным зазором не менее 3 мм Встроенный шкаф не должен иметь задней стенки за прибором.

Между стеной и основанием верхнего блока должен сохраняться зазор. Конкретный размер зазора может быть указан на схемах.

Минимальная высота установки: 85 см.
Не закрывайте вентиляционные отверстия и отверстия для всасывания.

Примечание:

Не защемляйте и не сгибайте сетевой кабель.

Винт

Монтажная пластина

Пластиковая крышка отделочного комплекта

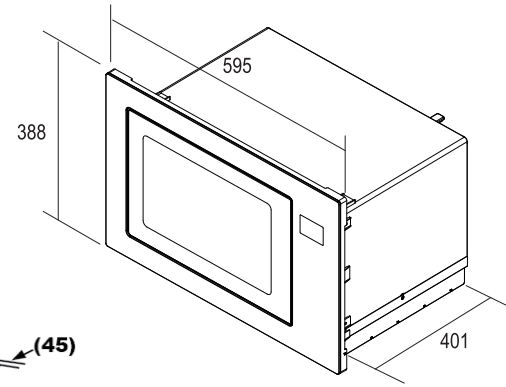

A. Встроенная мебель

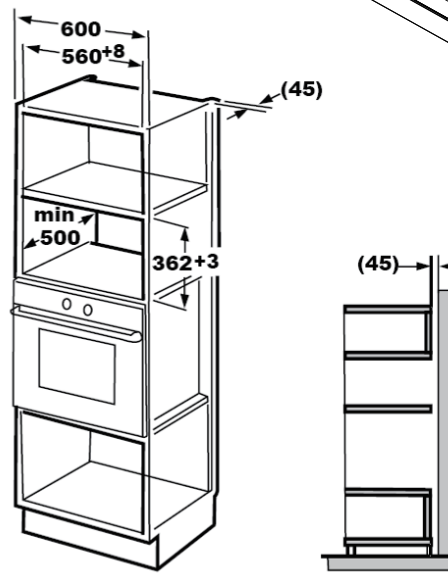

B. Подготовьте шкаф

1. Прочитайте инструкцию на ШАБЛОНЕ НИЖНЕГО ШКАФА, поместите шаблон на нижнюю плоскость шкафа.

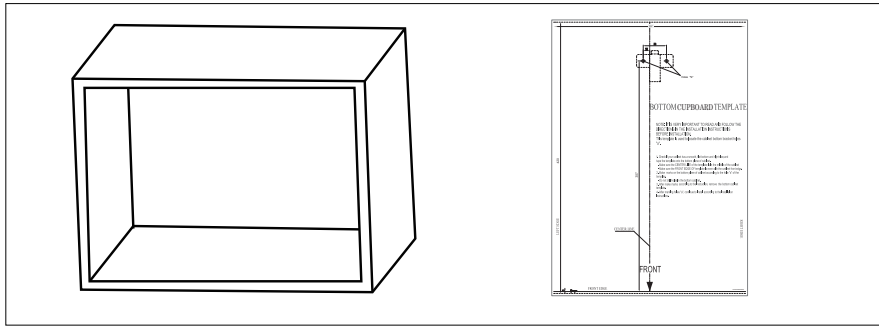

2. Сделайте отметки на нижней плоскости шкафа согласно отметкам "a" шаблона.

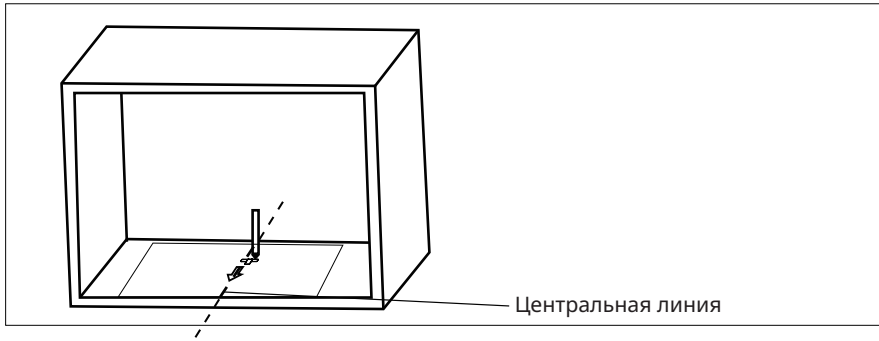

3. Удалите шаблон нижнего шкафа и закрепите монтажную пластину винтом.

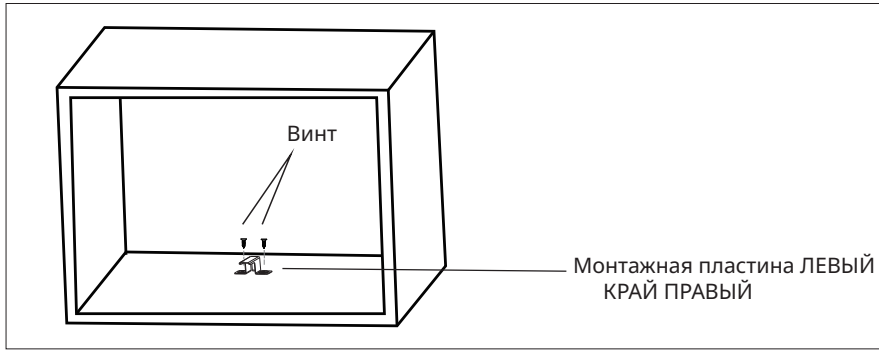

C. Установите духовку

4. Установите духовку в шкаф
   - Убедитесь, что задняя часть духовки зафиксирована монтажной пластиной.
   - Не защемляйте и не перегибайте сетевой шнур.

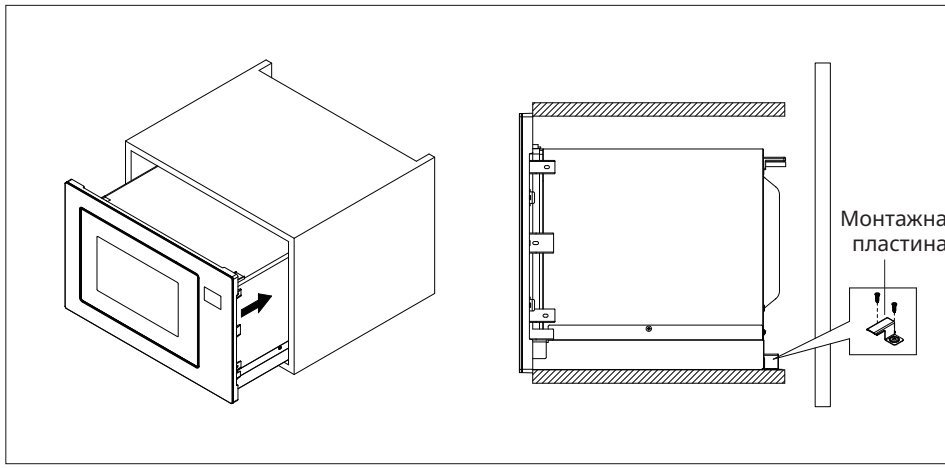

5. Откройте дверь, закрепите духовку в шкафу винтом в монтажном отверстии.
   Затем закрепите пластиковую крышку отделочного комплекта на монтажное отверстие.

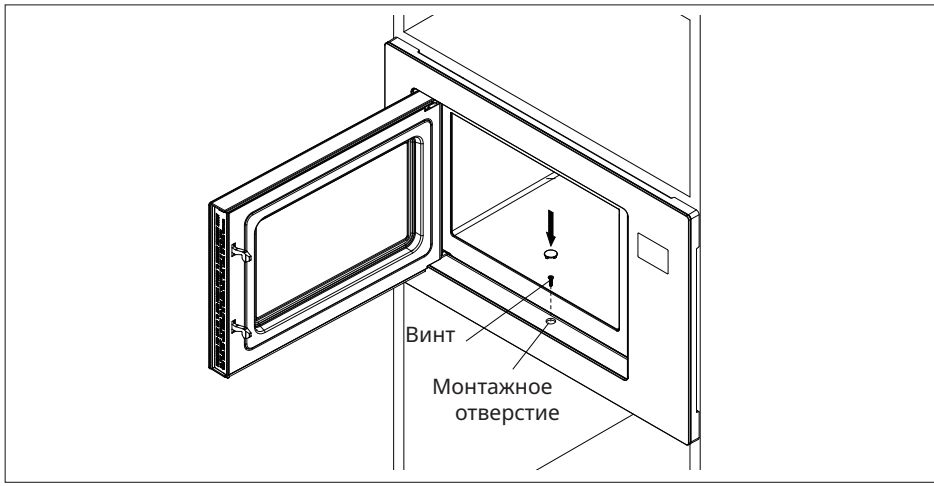

ИНСТРУКЦИЯ ПО ЭКСПЛУАТАЦИИ

Эта микроволновая печь использует современное электронное управление для настройки параметров приготовления, чтобы лучше соответствовать вашим потребностям.

1. Установка часов

Когда микроволновая печь включается в сеть, на дисплее появится "0:00", и прозвучит один звуковой сигнал.

1) Нажмите " ⧖ | 🕒 " дважды, цифра часов начнет мигать;
2) Нажмите " — " или " + " для настройки цифр часов, вводимое время должно быть в пределах 0--23.
3) Нажмите " ⧖ | 🕒 ", цифры минут начнут мигать.
4) Поверните " — " или " + " для настройки цифр минут, вводимое время должно быть в пределах 0--59.
5) Нажмите " ⧖ | 🕒 " для завершения установки часов. ":" будет мигать, установка часов завершена.

Примечания:

1) Если часы не установлены, они не будут работать при включении питания.
2) В процессе установки часов, если нажать " ▢ | II | ✕ ",печь автоматически вернется к предыдущему состоянию.

2. Приготовление в микроволновой печи

1) Нажмите клавишу " ≋ | ⌒ | ≋ ",один раз, и отобразится " P100 ".
2) Нажимайте " ≋ | ⌒ | ≋ " повторно или нажмите " — " или " + " для выбора мощности микроволновой печи от 100 % до 10 %. " P100 ", " P80 ", " P50 ", " P30 ", " P10 " будут отображаться по порядку.
3) Нажмите " ▷ | +30 | ОК " для подтверждения.
4) Нажмите " — " или " + " для регулировки времени приготовления. (Установка времени должна быть в диапазоне 0 : 05-95 : 00.)
5) Нажмите " ▷ | +30 | ОК " для начала приготовления.

ПРИМЕЧАНИЕ:

количество шагов для регулировки времени кодового переключателя следующие:

0 --- 1	мин	:	5 секунд
1 --- 5	мин	:	10 секунд
5 --- 10	мин	:	30 секунд
10 --- 30	мин	:	1 минута
30 --- 95	мин	:	5 минут

Таблица мощности микроволновой печи

Мощность микроволновой печи	100 %	80 %	50 %	30 %	10 %
Дисплей	P100	P80	P50	P30	P10
Мощность	900W	720W	450W	270W	90W

3. Гриль или Комби . Приготовление

Нажмите " | | | " один раз, на экране появится " P100 " , затем нажмите Микр./Гриль/Комби " | | | " " — " или " + " чтобы выбрать желаемую мощность , и появится " G " , " C - 1 " или " C - 2 " . Затем нажмите " ▷ |+30| OK" для установки времени приготовления" — " или " + " для подтверждения , и установите время от 0:05 до 95:00.

Нажмите " ▷ |+30| OK " снова для начала приготовления .

Пример : Если вы хотите использовать 55 % мощности микроволн и 45 % мощности гриля (C - 1) для приготовления в течение 10 минут , вы можете управлять духовкой следующим образом .

1) Нажмите " | | | " один раз, на экране появится " P100 " .
2) Продолжайте нажимать " | | | " до тех пор, пока на экране не появится " C - 1 ".
3) Нажмите" ▷ |+30| OK " для подтверждения.
4) Нажмите " — " или " + " чтобы отрегулировать время приготовления до тех пор, пока духовка не покажет " 10:00 " .
5) Нажмите " ▷ |+30| OK " для начала приготовления.

Инструкции по мощности комбинированного режима :

Программа	Дисплей	Микроволновая мощность	Мощность гриля
Гриль	G	0% / OW	100 % / 1000W
Комби.1	C - 1	55% / 495W	45% / 450W
Комби.2	C - 2	36% / 324W	64% / 640W

Примечание:

Если пройдет половина времени гриля, духовка издаст два сигнала, и это нормально. Для лучшего эффекта гриля следует перевернуть еду, закрыть дверь и затем нажать " ▷ |+30| OK " для продолжения приготовления. Если не будет никаких действий, духовка продолжит работу.

4. Разморозка по весу

1) Нажмите " | " один раз, на экране появится "dEF1".
2) Нажмите " — " или " + " " для выбора веса продукта. Диапазон веса от 100 до 2000 г.
3) Нажмите кнопку " ▷ |+30| OK " для начала разморозки.

5. Разморозка по времени

1) Нажмите " | " два раза, на экране появится "dEF2".
2) Нажмите " — " или " + " для выбора времени приготовления. Максимальное время — 95 минут.
3) Нажмите клавишу " ▷ | +30 | ОК " для начала разморозки.

6. Кухонный таймер

1) Нажмите " ⧖ | 🕒 " один раз, на экране отобразится 00:00.
2) Нажмите " — " или " + " для ввода правильного времени таймера. (Максимальное время приготовления — 95 минут)
3) Нажмите " ▷ | +30 | ОК " для подтверждения установки.
4) Когда кухонное время истечёт, индикатор таймера погаснет. Зуммер прозвучит 5 раз. Если часы установлены (24-часовой формат), на экране отобразится текущее время.

Примечание: Кухонное время отличается от 24-часового формата. Кухонный таймер — это таймер.

7. Автоматическое меню

1) В режиме ожидания нажмите " + " для выбора меню от "A1" до "A8".
2) Нажмите " ▷ | +30 | ОК " для подтверждения выбранного меню.
3) Нажмите " — " или " + " для выбора веса продукта.
4) Нажмите " ▷ | +30 | ОК " для начала приготовления.

8. Быстрое приготовление

1) В режиме ожидания нажмите клавишу " ▷ | +30 | ОК " для приготовления с мощностью 100 % в течение 30 секунд. Каждое нажатие на ту же клавишу увеличивает время на 30 секунд. Максимальное время приготовления — 95 минут
2) Во время работы микроволновки, гриля, комбинированного режима и разморозки по времени нажмите " ▷ | +30 | ОК " для увеличения времени приготовления.
3) В режимах авто меню, многоступенчатого приготовления и разморозки по весу время приготовления нельзя увеличить нажатием
4) В режиме ожидания нажмите " — " для выбора времени приготовления. Затем нажмите" ▷ | +30 | ОК " для начала приготовления в микроволновке с мощностью 100 %. Это может быть установлено как первый этап многоступенчатого приготовления.

Меню:

Меню	Вес	Дисплей
A1 Пицца	200 г	200
	400 г	400
A2 Мясо	250 г	250
	350 г	350
	450 г	450
A3 Овощи	200 г	200
	300 г	300
	400 г	400
A4 Макароны	50 г (с 450 г холоднойводы)	50
	100 г (с 800 г холодной воды)	100
A5 Картофель	200 г	200
	400 г	400
	600 г	600
A6 Рыба	250 г	250
	350 г	350
	450 г	450
A7 Напиток	1 чашка (120 мл)	1
	2 чашки (240 мл)	2
	3 чашки (360 мл)	3
A8 Попкорн	50 г	50
	100 г	100

9. Многоступенчатое приготовление

Можно установить максимум две ступени. Если одна из ступеней — разморозка, она должна быть установлена первой. После каждой ступени прозвучит звуковой сигнал, и начнется следующая ступень Примечание: Автоматическое меню не может быть установлено как одна из многоступеней.

Пример: если вы хотите разморозить пищу в течение 5 минут, а затем готовить с 80 % мощности микроволн в течение 7 минут. Шаги следующие:

1) Нажмите " | " дважды, на экране появится "dEF2".
2) Нажмите " — " или " + " чтобы установить время разморозки 5 минут;
3) Нажмите " | | " один раз, на экране появится "P100".
4) Нажмите " — " или " + " чтобы выбрать мощность микроволн до отображения "P80";
5) Нажмите " | +30 | OK " для подтверждения, на экране отобразится " P80 ".
6) Нажмите " — " или " + " для регулировки времени приготовления на 7 минут ;
7) Нажмите " | +30 | OK " ,для начала приготовления.

10. Функция блокировки для детей

Блокировка: В режиме ожидания нажмите и удерживайте " | II | X " в течение 3 секунд, прозвучит длинный звуковой сигнал, обозначающий вход в режим детской блокировки, и будет отображено текущее время, если оно было установлено, в противном случае на экране отобразится " 0:00 ".

Выход из блокировки: В заблокированном состоянии нажмите и удерживайте " | II | X " в течение 3 секунд, прозвучит длинный звуковой сигнал, обозначающий снятие блокировки

11. Функция запроса информации

1) В режимах приготовления микроволновой печи, гриля и комбинированном режиме нажмите " | | " текущая мощность будет отображаться в течение 2-3 секунд.
2) Во время приготовления нажмите " | " чтобы проверить текущее время.

12. Технические характеристики

1) Для продолжения приготовления при открытии двери во время работы необходимо нажать " ▷ |+30| ок " ;

2) Если после установки программы приготовления в течение 5 минут не нажать " ▷ |+30| ок " будет отображаться текущее время. Настройка будет отменена.

3) При эффективном нажатии раздаётся один звуковой сигнал, при неэффективном нажатии отклика не будет.

13. Лампа духовки

После приготовления лампа духовки выключится, если дверь закрыта. Если дверь открыта более 10 минут без работы, лампа выключится автоматически.

14. Электрическая дверь духовки

1) Нажмите кнопку " ", дверь духовки откроется. Если кнопка не работает, откройте дверь с помощью присоски. См. следующие рисунки.

Примечания :

1) Если электрическая дверь не работает, зуммер прозвучит восемь раз, на экране отобразится " E - 3 ".

2) После нажатия кнопки " ", любые клавиши становятся недействительными.

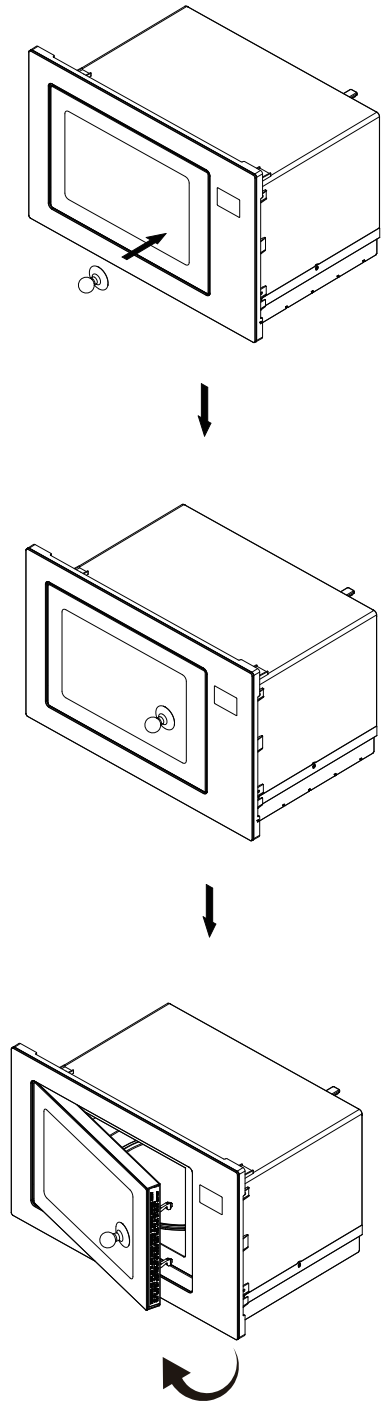

Устранение неполадок

Нормально	
Микроволновая печь, мешающая приему телевизионного сигнала	При работе микроволновой печи может возникать помеха в приеме радио и телевидения. Это похоже на помехи от мелкой бытовой техники, такой как миксер, пылесос и электрический вентилятор. Это нормально.
Тусклый свет духовки	При приготовлении на низкой мощности свет духовки может стать тусклым. Это нормально.
Конденсат на двери, горячий воздух из вентиляционных отверстий	При приготовлении из пищи может выделяться пар. Большая часть выходит через вентиляционные отверстия. Но часть может скапливаться на холодных местах, таких как дверь духовки. Это нормально.
Духовка случайно включилась без пищи внутри.	Запрещается запускать устройство без пищи внутри. Это очень опасно.

Проблема	Возможная причина	Решение
Духовка не может быть запущена.	(1) Сетевой шнур не плотно подключен.	Отключите от сети. Затем подключите снова через 10 секунд.
	(2) Перегорел предохранитель или сработал автоматический выключатель.	Замените предохранитель или сбросьте автоматический выключатель (ремонт должен выполнять профессиональный персонал нашей компании
	(3) Проблема с розеткой.	Проверьте розетку с помощью других электроприборов.
Духовка не нагревается.	(4) Дверца не закрыта плотно.	Плотно закройте дверцу.

В соответствии с директивой по отходам электрического и электронного оборудования (MEEE) отходы должны собираться и обрабатываться отдельно. Если в будущем вам потребуется утилизировать этот продукт, пожалуйста, НЕ выбрасывайте его вместе с бытовыми отходами. Пожалуйста, отправляйте этот продукт в пункты сбора MEEE, где это возможно

PRECAUȚII PENTRU A EVITA EXPUNEREA POSIBILĂ LA ENERGIE MICROUNDĂ EXCESIVĂ

(a) Nu încercați să utilizați acest cuptor cu ușa deschisă deoarece acest lucru poate duce la expunere dăunătoare la energia microundă. Este important să nu deteriorați sau să manipulați întrerupătoarele de siguranță

(b) Nu plasați niciun obiect între fața frontală a cuptorului și ușă și nu permiteți acumularea de murdărie sau reziduuri de detergent pe suprafețele de etanșare.

(c) AVERTISMENT: Dacă ușa sau garniturile ușii sunt deteriorate, cuptorul nu trebuie utilizat până când nu este reparat de o persoană competentă.

ADAUGARE

Dacă aparatul nu este menținut într-o stare bună de curățenie, suprafața sa poate fi degradată, afectând durata de viață a aparatului și conducând la o situație periculoasă.

Specificații

Model :	MICROWAVE 38
Tensiune / Frecvență nominală:	230 V ~ 50 Hz
Putere nominală de intrare (Microunde):	1450 W
Putere nominală de ieșire (Microunde):	900 W
Putere nominală de intrare (Grill) :	1000 W
Dimensiunea produsului	595 * 401 * 388 mm

INSTRUCȚIUNI IMPORTANTE DE SIGURANȚĂ

ATENȚIONARE

Pentru a reduce riscul de incendiu, șoc electric, vătămare corporală sau expunere la energie excesivă a cuptorului cu microunde atunci când utilizați aparatul, urmați precauțiile de bază, inclusiv următoarele:

1. Citiți și urmați specificul: "PRECAUȚII PENTRU A EVITA POSIBILA EXPUNERE LA ENERGIE EXCESIVĂ A MICROUNDULUI".
2. Acest aparat poate fi utilizat de copii cu vârsta de la 8 ani în sus și de persoane cu capacități fizice, senzoriale sau mentale reduse sau lipsă de experiență și cunoștințe dacă au fost supravegheați sau instruiți cu privire la utilizarea aparatului în mod sigur și înțeleg riscurile implicate. Copiii nu trebuie să se joace cu aparatul. Curățarea și întreținerea utilizatorului nu trebuie efectuate de copii decât dacă aceștia au peste 8 ani și sunt supravegheați. Copiii sub 8 ani trebuie ținuți departe, cu excepția cazului în care sunt supravegheați continuu.
3. Păstrați aparatul și cablul său la îndemâna copiilor sub 8 ani.
4. Dacă cablul de alimentare este deteriorat, acesta trebuie înlocuit de către producător, agentul său de service sau persoane calificate în mod similar pentru a evita un pericol. (Pentru aparate cu atașament de tip Y
5. ATENȚIONARE: Asigurați-vă că aparatul este oprit înainte de a înlocui lampa pentru a evita posibilitatea unui șoc electric.
6. ATENȚIONARE: Este periculos pentru orice persoană care nu este competentă să efectueze orice operațiune de service sau reparație care implică îndepărtarea unei carcase ce oferă protecție împotriva expunerii la energia cu microunde
7. ATENȚIONARE: Lichidele și alte alimente nu trebuie încălzite în recipiente sigilate deoarece pot exploda.
8. Când încălziți alimente în recipiente din plastic sau hârtie, supravegheați cuptorul din cauza posibilității de aprindere.
9. Utilizați numai ustensile potrivite pentru utilizarea în cuptoarele cu microunde.
10. Dacă se observă fum, opriți sau deconectați aparatul și mențineți ușa închisă pentru a stinge eventualele flăcări.
11. Încălzirea băuturilor în cuptorul cu microunde poate duce la fierbere eruptivă întârziată, prin urmare trebuie avută grijă la manipularea recipientului.
12. Conținutul biberonelor și al borcanelor cu mâncare pentru bebeluși trebuie amestecat sau agitat și temperatura verificată înainte de consum, pentru a evita arsuri.
13. Ouăle în coajă și ouăle fierte tari întregi nu trebuie încălzite în cuptoarele cu microunde deoarece pot exploda, chiar și după ce încălzirea cu microunde s-a încheiat.
14. Cuptorul trebuie curățat regulat, iar orice resturi de mâncare eliminate.
15. Nerespectarea întreținerii cuptorului într-o stare curată poate duce la deteriorarea suprafeței, ceea ce ar putea afecta negativ durata de viață a aparatului și, posibil, să genereze o situație periculoasă.
16. Utilizați numai sonda de temperatură recomandată pentru acest cuptor. (Pentru cuptoarele prevăzute cu facilitatea de a folosi o sondă de detectare a temperaturii.)
17. Cuptorul cu microunde trebuie utilizat cu ușa decorativă deschisă. (Pentru cuptoare cu ușă decorativă.)
18. Acest aparat este destinat utilizării în gospodării și aplicații similare, cum ar fi:
    - zone de bucătărie pentru personal în magazine, birouri și alte medii de lucru;
    - de către clienți în hoteluri, moteluri și alte medii de tip rezidențial;

– case de fermă;

– medii de tip pensiune cu mic dejun.

19.Cuptorul cu microunde este destinat încălzirii alimentelor și băuturilor. Uscarea alimentelor sau a hainelor și încălzirea pernelor de încălzire, papucilor, bureților, cârpelor umede și a obiectelor similare poate duce la risc de rănire, aprindere sau incendiu.

20.Recipientele metalice pentru alimente și băuturi nu sunt permise în timpul gătitului la microunde.

21.Aparatul nu trebuie curățat cu un aparat de curățare cu abur.

22.Trebuie avută grijă să nu se deplaseze platoul rotativ atunci când se scot recipientele din aparat. (Pentru aparatele fixe și aparatele încorporate utilizate la o înălțime egală sau mai mare de 900 mm deasupra podelei și care au tăvi rotative detașabile. Dar acest lucru nu se aplică aparatelor cu ușă cu balama orizontală în partea de jos.)

23.Cuptorul cu microunde este destinat să fie utilizat încorporat.

24.Nu se va folosi curățător cu aburi.

25.Suprafața unui sertar de depozitare se poate încălzi.

26.ATENȚIONARE: Aparatul și părțile sale accesibile se încălzesc în timpul utilizării. Trebuie avută grijă să nu se atingă elementele de încălzire. Copiii sub 8 ani trebuie ținuți departe, cu excepția cazului în care sunt supravegheați continuu.

27.În timpul utilizării, aparatul se încălzește. Trebuie avută grijă să nu se atingă elementele de încălzire din interiorul cuptorului.

28.ATENȚIONARE: Părțile accesibile pot deveni fierbinți în timpul utilizării. Copiii mici trebuie ținuți departe.

29.Aparatul nu trebuie instalat în spatele unei uși decorative pentru a evita supraîncălzirea. (Acest lucru nu se aplică pentru aparat cu ușă decorativă .)

30.ATENȚIONARE : Când aparatul este utilizat în modul combinat, copiii trebuie să folosească cuptorul doar sub supravegherea unui adult din cauza temperaturilor generate .

31.Nu folosiți detergenți abrazivi puternici sau raclete metalice ascuțite pentru a curăța geamul ușii cuptorului deoarece pot zgâria suprafața, ceea ce poate duce la spargerea sticlei .

32.ATENȚIONARE : Asigurați-vă că interiorul cuptorului nu conține obiecte sau vase care nu sunt potrivite pentru utilizarea cu cuptorul cu microunde înainte de a porni aparatul .

33.ATENȚIONARE : Nu folosiți interiorul cuptorului pentru depozitarea produselor combustibile, ustensilelor de gătit, alimentelor sau a altor obiecte similare atunci când cuptorul cu microunde nu este în

CITIȚI CU ATENȚIE ȘI PĂSTRAȚI PENTRU REFERINȚE VIITOARE
DOAR PENTRU UZ DOMESTIC
(NU ESTE PENTRU UZ COMERCIAL)

Pentru a reduce riscul de rănire a persoanelor Instalarea împământării

PERICOL

Pericol de șoc electric Atingereaunor componente interne poate provoca vătămări corporale grave sau deces. Nu demontați acest aparat.

ATENȚIONARE

Pericol de șoc electric Utilizarea necorespunzătoare a împământării poate duce la șoc electric. Nu conectați la o priză până când aparatul nu este instalat și împământat corespunzător

Acest aparat trebuie să fie împământat. În cazul unui scurtcircuit electric, împământarea reduce riscul de șoc electric prin oferirea unui fir de scurgere pentru curentul electric.

Acest aparat este echipat cu un cablu care are un fir de împământare cu un ștecăr de împământare.

Ștecherul trebuie conectat la o priză care este instalată și împământată corespunzător.

Consultați un electrician calificat sau un tehnician dacă instrucțiunile de împământare nu sunt pe deplin înțelese sau dacă există îndoieli cu privire la corecta împământare a aparatului Dacă este necesar să folosiți un prelungitor, utilizați numai un prelungitor cu 3 fire.

1. Este furnizat un cablu de alimentare scurt pentru areduce riscurile. rezultate din încurcarea sau împiedicarea de un cablu mai lung.
2. Dacă se folosește un cablu lung sau un prelungitor:
   1) Puterea electrică marcată a cablului sau prelungitorului trebuie să fie cel puțin egală cu puterea electrică a aparatului.
   2) Prelungitorul trebuie să fie de tip împământat, cu 3 fire.
   3) Cablul lung trebuie aranjat astfel încât să nu atârne peste blatul de bucătărie sau masă, unde poate fi tras de copii sau poate provoca împiedicarea accidentală.

CURĂȚARE

Asigurați-vă că deconectați aparatul de la sursa de alimentare.

1. Curățați cavitatea cuptorului după utilizare cu o cârpă ușor umedă.
2. Curățați accesoriile în mod obișnuit în apă săpunată.
3. Rama ușii, garnitura și părțile învecinate trebuie curățate cu atenție cu o cârpă umedă atunci când sunt murdare.
4. Nu folosiți detergenți abrazivi puternici sau raclete metalice ascuțite pentru a curăța geamul ușii cuptorului deoarece pot zgâria suprafața, ceea ce poate duce la spargerea sticlei .
5. Sfat pentru curățare --- Pentru o curățare mai ușoară a pereților cavității cuptorului cu care poate veni în contact mâncarea gătită: Puneți o jumătate de lămâie într-un bol, adăugați 300 ml (1/2 pint) apă și încălziți la putere maximă a cuptorului cu microunde timp de 10 minute. Șterge cuptorul cu o cârpă moale și uscată.

ATENȚIE

UTENSILE

OPericol de rănire

personală Este periculos pentru oricine

altcineva decât o persoană competentă să

efectueze orice operațiune de service sau

reparație care implică îndepărtarea unui capac ce oferă protecție împotriva expunerii la energia cu microunde.

Consultați instrucțiunile privind „Materialele pe care le puteți folosi în cuptorul cumicrounde sau pe care trebuie să le

evitați în cuptorul cu microunde.” Pot exista anumite ustensile nemetalice care nu sunt

sigure pentru utilizarea în cuptorul cu microunde. Dacă aveți

îndoieli, puteți testa ustensila în cauză urmând procedura de maijos.

Testul ustensilei:

1. Umpleți un recipient sigur pentru cuptorul cu microunde cu 1 cană de apă rece (250 ml) împreună cu ustensila în cauză.
2. Gătiți la putere maximă timp de 1 minut.
3. Simțiți cu atenție ustensila. Dacă ustensila goală este caldă, nu o folosiți pentru gătitulla microunde.
4. Nu depășiți timpul de gătire de 1 minut.

Materiale pe care le puteți folosi în cuptorul cu microunde

Ustensile	Observații
Vas pentru rumenire	Urmați instrucțiunile producătorului. Partea de jos a vasului pentru rumenire trebuie să fie la cel puțin 3/16 inch (5 mm) deasupra platoului rotativ. Utilizarea incorectă poate cauza ruperea platoului rotativ. (Pentru modelul cu platou rotativ.)
Veselă	Doar sigur pentru cuptorul cu microunde. Urmați instrucțiunile producătorului. Nu folosiți vase crăpate sau ciobite.
Borcan de sticlă	Îndepărtați întotdeauna capacul. Folosiți doar pentru a încălzi mâncarea până devine doar caldă. Majoritatea borcanelor de sticlă nu sunt rezistente la căldură și se pot sparge.
Vas de sticlă	Doar vase de sticlă rezistente la căldură pentru cuptor. Asigurați-vă că nu există margini metalice. Nu folosiți vase crăpate sau ciobite.
Pungi pentru gătit în cuptor	Urmați instrucțiunile producătorului. Nu închideți cu legături metalice. Faceți tăieturi pentru a permite aburului să iasă.
Farfurii de hârtie și căni	Folosiți doar pentru gătit/încălzire pe termen scurt. Nu lăsați cuptorul nesupravegheat în timpul gătitului.
Prosoape de hârtie	Folosiți pentru a acoperi mâncarea la reîncălzire și pentru a absorbi grăsimea. Folosiți sub supraveghere doar pentru gătit pe termen scurt.
Hârtie de copt	Folosiți ca capac pentru a preveni stropirea sau ca învelitoare pentru aburire.
Plastic	Doar sigur pentru cuptorul cu microunde. Urmați instrucțiunile producătorului. Ar trebui să fie etichetat „Microwave Safe”. Unele recipiente din plastic se înmoaie pe măsură ce mâncarea din interior se încălzește. „Pungi pentru fierbere” și pungi din plastic bine închise trebuie tăiate, înțepate sau ventilate conform indicațiilor de pe ambalaj.
Folie de plastic	Doar sigur pentru cuptorul cu microunde. Folosiți pentru a acoperi mâncarea în timpul gătitului pentru a păstra umiditatea. Nu permiteți foliei de plastic să atingă mâncarea.
Termometre	Doar termometre sigure pentru cuptorul cu microunde (termometre pentru carne și bomboane).
Hârtie cerată	Folosiți ca acoperire pentru a preveni stropirea și a păstra umiditatea.

Materiale de evitat în cuptorul cu microunde

Ustensile	Observații
Tavă de aluminiu	Poate provoca scântei. Transferați mâncarea într-un vas sigur pentru cuptorul cu microunde.
Carton alimentar cu mâner metalic	Poate provoca scântei. Transferați mâncarea într-un vas sigur pentru cuptorul cu microunde.
Ustensile din metal sau cu margini metalice	Metalul protejează mâncarea de energia cu microunde. Marginea metalică poate provoca scântei.
Sârme metalice răsucite	Poate provoca scântei și poate cauza un incendiu în cuptor.
Pungi de hârtie	Poate cauza un incendiu în cuptor.
Spumă de plastic	Spuma de plastic se poate topi sau poate contamina lichidul din interior când este expusă la temperaturi ridicate.
Lemn	Lemnul se va usca când este folosit în cuptorul cu microunde și poate crăpa sau se poate despica.

CONFIGURAREA CUPTORULUI

Numele părților și accesoriilor cuptorului

Scoateți cuptorul și toate materialele din carton și din cavitatea cuptorului. Cuptorul dumneavoastrăvine cu următoarele accesorii:

Tavă de sticlă	1
Ansamblu inel platou rotativ	1
Manual de instrucțiuni	1

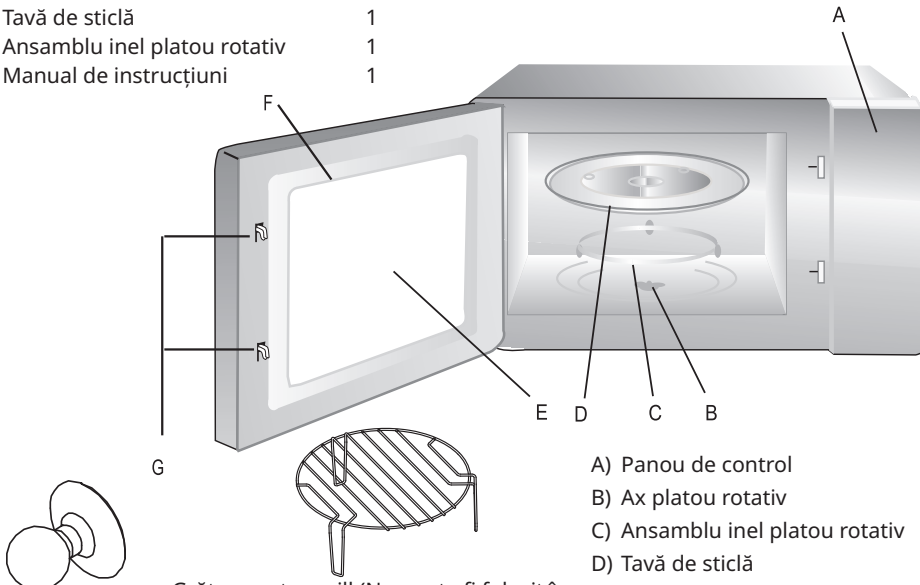

Ventuză

Grătar pentru grill (Nu poate fi folosit în funcția cu microunde și trebuie plasat pe tava de sticlă)

A) Panou de control
B) Ax platou rotativ
C) Ansamblu inel platou rotativ
D) Tavă de sticlă
E) Fereastră de observație
F) Ansamblu ușă
G) Sistem de blocare de siguranță

Instalarea platoului rotativ

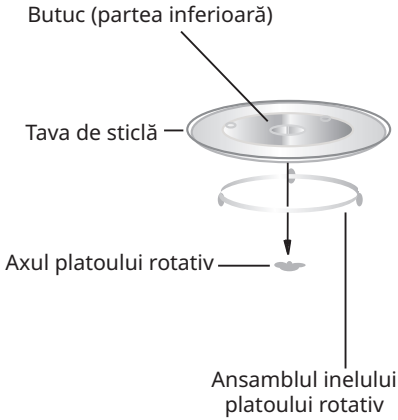

a . Nu așezați niciodată tava de sticlă cu partea inferioară în sus. Tava de sticlă nu trebuie niciodată restricționată.

b . Atât tava de sticlă, cât și ansamblul inelului platoului rotativ trebuie utilizate întotdeauna în timpul gătitului.

c . Toate alimentele și recipientele cu alimente trebuie întotdeauna plasate pe tava de sticlă pentru gătit.

d . Dacă tava de sticlă sau ansamblul inelului platoului rotativ se crăpă sau se sparge, contactați cel mai apropiat centru de service autorizat.

Instalare și conectare

1. Acest aparat este destinat exclusiv uzului casnic.
2. Acest cuptor este destinat exclusiv utilizării încorporate. Nu este destinat utilizării pe blat sau în interiorul unui dulap.
3. Vă rugăm să respectați instrucțiunile speciale de instalare.
4. Aparatul poate fi instalat într-un dulap montat pe perete cu lățimea de 60 cm.
5. Aparatul este prevăzut cu un ștecăr și trebuie conectat numai la o priză împământată instalată corespunzător.
6. Tensiunea de alimentare trebuie să corespundă cu tensiunea specificată pe placa de identificare.
7. Priza trebuie instalată, iar cablul de conectare trebuie înlocuit numai de un electrician calificat. Dacă după instalare ștecărul nu mai este accesibil, pe partea de instalare trebuie să existe un dispozitiv de deconectare pe toate polițele, cu un spațiu de contact de cel puțin 3 mm.
8. Adaptoarele, prelungitoarele multiple și cablurile de extensie nu trebuie utilizate. Supraîncărcarea poate duce la un risc de incendiu.
9. Nu utilizați sub suprafața de lucru și nu trebuie să fie expus la vărsări din recipiente pe suprafețele sub care este instalat aparatul.

Suprafața accesibilă poate fi fierbinte în timpul funcționării.

Instrucțiuni de instalare

Vă rugăm să citiți manualul cu atenție înainte de instalare

Vă rugăm să rețineți

Conexiune electrică

Cuptorul este prevăzut cu un ștecăr și trebuie conectat numai la o priză împământată instalată corespunzător. Priza trebuie instalată și cablul de conectare trebuie înlocuit numai de un electrician calificat, și în conformitate cu reglementările corespunzătoare.

Dacă ștecărul nu mai este accesibil după instalare, pe partea instalației trebuie să existe un întrerupător de izolare pe toate poli, cu un spațiu de contact de cel puțin 3 mm.

Dulapul montat trebuie să nu aibă perete posterior în spatele aparatului.

Trebuie menținut un spațiu întreperete și baza unității de deasupra. Dimensiunea specifică a spațiului poate fi consultată în diagrame.

Înălțime minimă de instalare: 85 cm.

Nu acoperiți fantele de ventilație și orificiile de aspirație

Notă:

Nu prindeți și nu îndoiți cablul de alimentare.

Șurub

Placă de montaj

Capac din plastic pentru kit de finisare

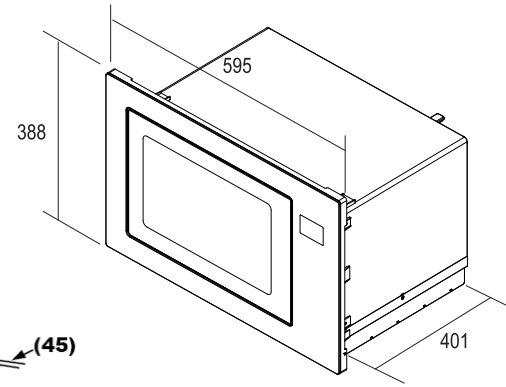

A. Mobilier încorporat

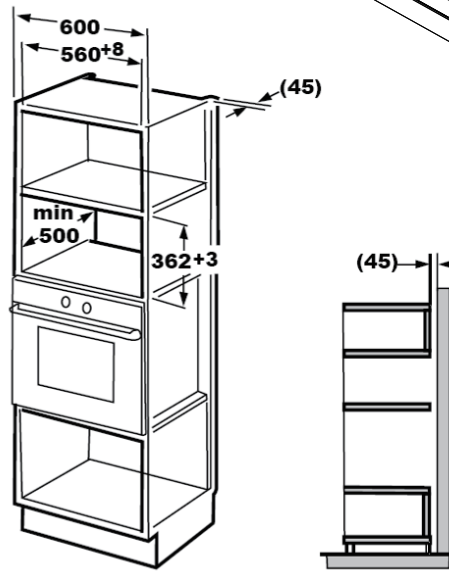

B. Pregătiți dulapul

1. Citiți instrucțiunile de pe ȘABLONUL DULAPULUI INFERIOR, așezați șablonul pe planul inferior al dulapului.

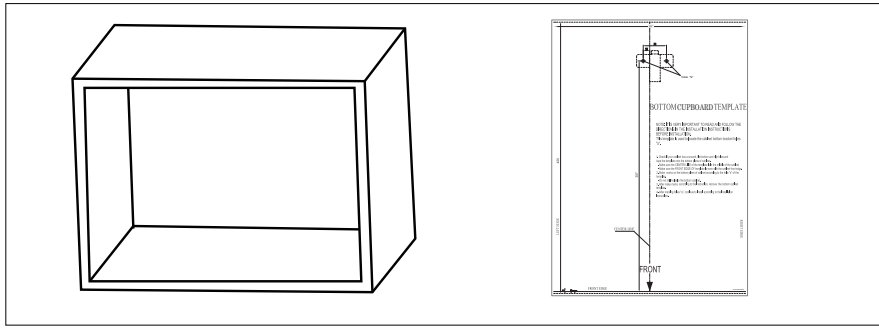

2. Faceți marcajele pe planul inferior al dulapului conform marcajelor "a" de pe șablon.

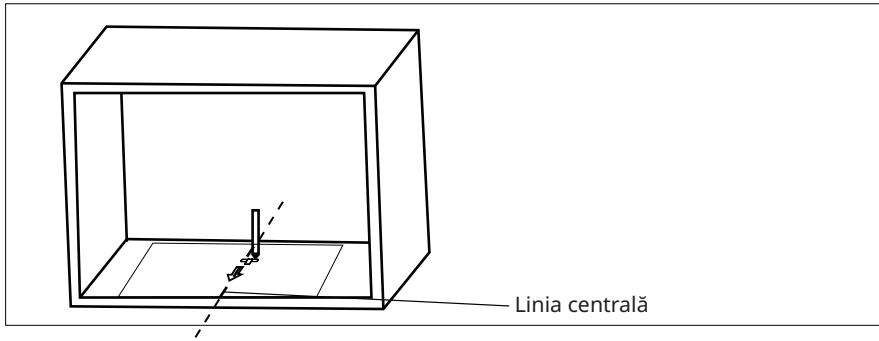

3. Îndepărtați șablonul dulapului de jos și fixați placa de montaj cu șurub.

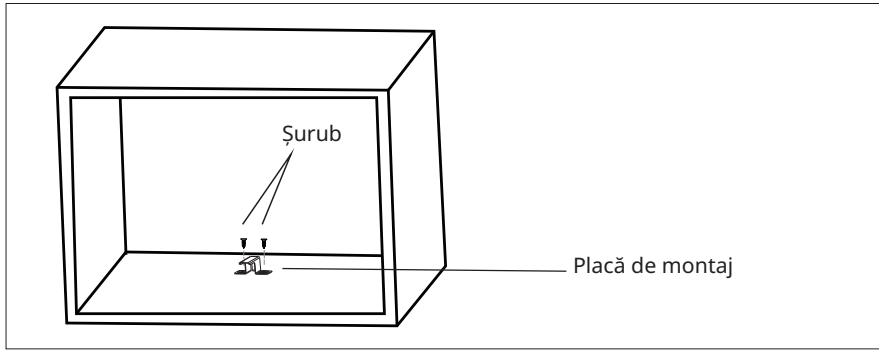

C. Instalați cuptorul

4. Instalați cuptorul în dulap
   - Asigurați-vă că partea din spate a cuptorului este blocată de placa de montaj.
   - Nu prindeți și nu îndoiți cablul de alimentare.

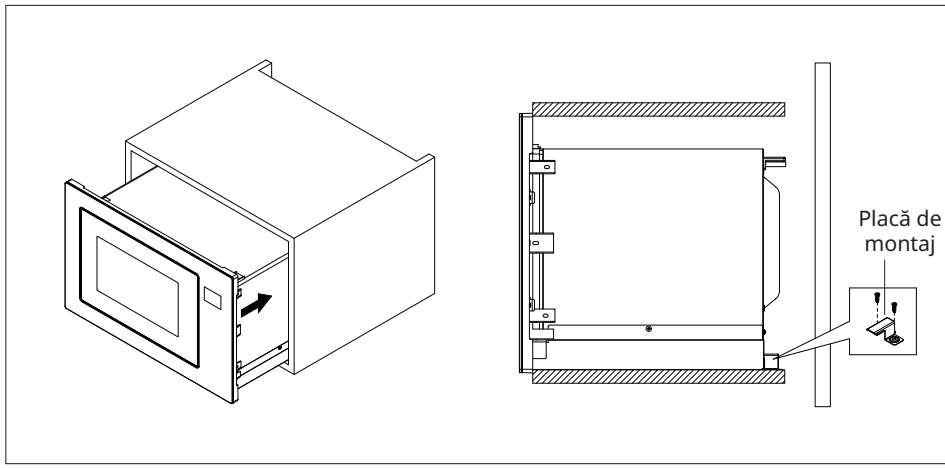

5.Deschideți ușa, fixați cuptorul în dulap cu șurub, în gaura de instalare.
Apoi fixați capacul din plastic al kitului de finisare la gaura de instalare.

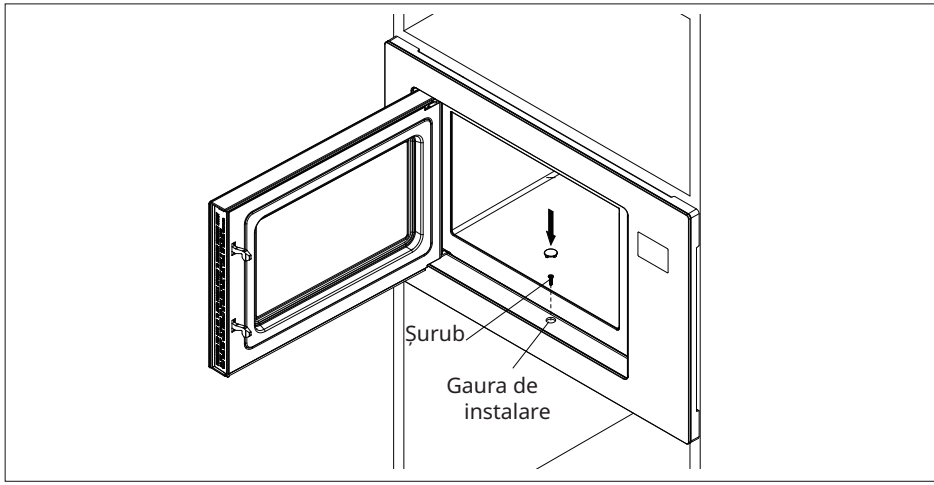

INSTRUCȚIUNI DE FUNCȚIONARE

Acest cuptor cu microunde utilizează un control electronic modern pentru a ajusta parametrii de gătit, pentru a satisface mai bine nevoile dumneavoastră de gătit.

1. Setarea ceasului

Când cuptorul cu microunde este alimentat cu energie electrică, cuptorul va afișa "0:00", buzzer-ul va suna o dată.

1) Apăsați " ⧖ | 🕒 " de două ori, cifra orei va clipi;
2) Apăsați " — " sau " + " pentru a ajusta cifra orei, timpul introdus trebuie să fie între 0 și 23.
3) Apăsați " ⧖ | 🕒 ", cifrele minutelor vor clipi.
4) Поверните " — " sau " + " pentru a ajusta cifrele minutelor, timpul introdus trebuie să fie între 0 și 59.
5) Apăsați " ⧖ | 🕒 " pentru a finaliza setarea ceasului. ":" va clipi,
   Setarea ceasului a fost finalizată.

Note:

1) Dacă ceasul nu este setat, nu va funcționa când este alimentat.
2) În timpul procesului de setare a ceasului, dacă apăsați " ▢ | ⏸ | ✕ ",cuptorul va reveni automat la starea anterioară.

2. Gătitul la microunde

1) Apăsați o dată tasta " ≋ | ▭ | ≋ ",iar " P100 " va fi afișat.
2) Apăsați repetat " ≋ | ▭ | ≋ " sau apăsați " — " sau " + " pentru a selecta puterea cuptorului cu microunde de la 100 % la 10 %. " P100 ", " P80 ", " P50 ", " P30 ", " P10 " vor fi afișate în ordine.
3) Apăsați " ▷ | +30 | OK " pentru a confirma.
4) Apăsați " — " sau " + " pentru a ajusta timpul de gătire. (Setarea timpului ar trebui să fie 0 : 05-95 : 00 .)
5) Apăsați " ▷ | +30 | OK " pentru a începe gătitul.

NOTĂ:

cantitățile de pași pentru ajustarea timpului comutatorului de codare sunt următoarele :

0 --- 1	min	:	5 secunde
1 --- 5	min	:	10 secunde
5 --- 10	min	:	30 secunde
10 --- 30	min	:	1 minut
30 --- 95	min	:	5 minute

Tabel de putere al cuptorului cu microunde

Putere cuptor cu microunde	100 %	80 %	50 %	30 %	10 %
Afișaj	P100	P80	P50	P30	P10
Putere	900W	720W	450W	270W	90W

3. Grill sau Combi . Gătit

Apăsați " | | " o dată, ecranul va afișa " P100 " , apoi apăsați " | | " repetat sau apăsați " — " sau " + " pentru a alege puterea dorită , iar " G " , " C - 1 " sau " C - 2 " vor fi afișate . Apoi apăsați " ▷ \| +30 \| OK" pentru a seta timpul de gătire " — " sau " + " pentru a confirma , și setați timpul de la 0:05 la 95:00 .

Apăsați din nou " ▷ \| +30 \| OK " pentru a începe gătitul .

Exemplu : Dacă doriți să folosiți 55 % putere cu microunde și 45 % putere grill (C - 1) pentru a găti timp de 10 minute , puteți opera cuptorul urmând pașii de mai jos .

1) Apăsați o dată " | | " ecranul afișează " P100 " .
2) Continuați să apăsați " | | " până când pe ecran apare " C - 1 " .
3) Apăsați" ▷ \| +30 \| OK " pentru a confirma.
4) Apăsați " — " sau " + " pentru a ajusta timpul de gătire până când cuptorul afișează " 10:00 " .
5) Apăsați " ▷ \| +30 \| OK " pentru a începe gătitul.

Instrucțiuni pentru puterea combinată :

Program	Afișaj	Putere Microunde	Putere Grill
Grill	G	0% / OW	100 % / 1000W
Combi.1	C - 1	55% / 495W	45% / 450W
Combi.2	C - 2	36% / 324W	64% / 640W

Notă:

Dacă trece jumătate din timpul de grill, cuptorul emite două semnale sonore, iar acest lucru este normal. Pentru a obține un efect mai bun de grill al alimentelor, trebuie să întoarceți mâncarea, să închideți ușa și apoi să apăsați " ▷ \| +30 \| OK " pentru a continua gătitul. Dacă nu se efectuează nicio operațiune, cuptorul va continua să funcționeze.

4. Dezghețare după greutate

1) Apăsați o dată " \| " ecranul va afișa "dEF1".
2) Apăsați " — " sau " + " " " pentru a selecta greutatea alimentelor. Intervalul de greutate este 100-2000g.
3) Apăsați tasta " ▷ \| +30 \| OK " pentru a începe dezghețarea.

5. Dezgheţare după timp

1) Apăsaţi " | " de două ori, ecranul va afişa "dEF2".
2) Apăsaţi " — " sau " + " pentru a selecta timpul de gătire. Timpul maxim este de 95 de minute.
3) Apăsaţi tasta " ▷ | +30 | OK " pentru a începe dezgheţarea.

6. Timer de bucătărie

1) Apăsaţi " | " o dată, ecranul va afişa 00:00.
2) Apăsaţi " — " sau " + " pentru a introduce timpul corect. (Timpul maxim de gătire este de 95 de minute)
3) Apăsaţi " ▷ | +30 | OK " pentru a confirma setarea.
4) Când timpul de bucătărie este atins, indicatorul timer-ului se va stinge. Buzzer-ul va suna de 5 ori. Dacă ceasul a fost setat (sistem de 24 de ore), ecranul va afişa ora curentă.

Notă: Timpul de bucătărie este diferit de sistemul de 24 de ore. Timer-ul de bucătărie este un cronometru.

7. Meniu Auto

1) În stare de aşteptare, apăsaţi " + " pentru a alege meniul de la " A1 " la " A8 ".
2) Apăsaţi " ▷ | +30 | OK " pentru a confirma meniul ales.
3) Apăsaţi " — " sau " + " pentru a alege greutatea alimentelor.
4) Apăsaţi " ▷ | +30 | OK " pentru a începe gătitul.

8. Gătit rapid

1) În stare de aşteptare, apăsaţi tasta " ▷ | +30 | OK " pentru a găti la nivel de putere 100 % timp de 30 de secunde. Fiecare apăsare pe aceeaşi tastă poate creşte timpul cu 30 de secunde. Timpul maxim de gătire este de 95 de minute
2) În timpul procesului de gătire cu microunde, grătar, gătire combinată şi dezgheţare după timp, apăsaţi " ▷ | +30 | OK " pentru a mări timpul de gătire.
3) În stările de meniu automat, gătire în mai multe etape şi dezgheţare după greutate, timpul de gătire nu poate fi mărit prin apăsarea
4) În stare de aşteptare, apăsaţi " — " дpentru a alege timpul de gătire. Apoi apăsaţi " ▷ | +30 | OK " pentru a începe gătitul cu microunde la nivel de putere 100 %.
Aceasta poate fi setată ca prima etapă a gătitului în mai multe etape.

Diagrama meniului :

Meniu	Greutate	Afișaj
A1 Pizza	200 g	200
	400 g	400
A2 Carne	250 g	250
	350 g	350
	450 g	450
A3 Legume	200 g	200
	300 g	300
	400 g	400
A4 Paste	50g (cu 450 g apă rece)	50
	100g(cu 800 g apă rece)	100
A5 Cartof	200 g	200
	400 g	400
	600 g	600
A6 Pește	250 g	250
	350 g	350
	450 g	450
A7 Băutură	1 cană (120ml)	1
	2 căni (240 ml)	2
	3 căni (360 ml)	3
A8 Popcorn	50 g	50
	100 g	100

9.Gătire în mai multe etape

Pot fi setate maximum două etape. Dacă una dintre etape este dezghețarea, aceasta trebuie pusă în prima etapă. Buzzer-ul va suna o dată după fiecare etapă, iar etapa următoare va începe.

Notă: Meniul automat nu poate fi setat ca una dintre etapele multiple.

Exemplu: dacă doriți să dezghețați mâncarea timp de 5 minute, apoi săgătiți la 80% putere cu microunde timp de 7 minute. Pașii sunt următorii:

1) Apăsați de două ori" | " ecranul afișează "dEF2".
2) Apăsați " — " sau " + " pentru a regla timpul de dezghețare la 5 minute;
3) Apăsați o dată " | | " ecranul va afișa "P100".
4) Apăsați " — " sau " + " pentru a alege puterea microundelor până când se afișează "P80";
5) Apăsați " ▷ | +30 | OK " pentru a confirma, ecranul va afișa " P80 ".
6) Apăsați " — " sau " + " pentru a ajusta timpul de gătire la 7 minute ;
7) Apăsați " ▷ | +30 | OK " ,pentru a începe gătitul.

10. Funcția de blocare pentru copii

Blocare: În stare de așteptare, apăsați " ▢ | || | ✕ " timp de 3 secunde, va fi un semnal sonor lung care indică intrarea în starea de blocare pentru copii, iar timpul curent va fi afișat dacă timpul a fost setat, altfel, ecranul va afișa " 0:00 ".

Dezactivarea blocării: În stare blocată, apăsați " ▢ | || | ✕ " timp de 3 secunde, va fi un semnal sonor lung care indică că blocarea a fost dezactivată.

11. Funcția de interogare

1) În stările de gătire cu microunde, grill și combinație. Apăsați" | | " puterea curentă va fi afișată timp de 2-3 secunde.
2) În timpul stării de gătire, apăsați " ⧗ | 🕒 " pentru a verifica ora curentă.

12. Specificații

1) " ▷ |+30| OK " trebuie apăsat pentru a continua gătitul dacă ușa este deschisă în timpul gătitului;
2) Odată ce programul de gătit a fost setat, dacă " ▷ |+30| OK " nu este apăsat în 5 minute. Ora curentă va fi afișată. Setarea va fi anulată.
3) Buzzer-ul sună o dată la apăsare eficientă, apăsarea ineficientă nu va avea răspuns.

13. Lampa cuptorului

După gătit, lampa cuptorului se va stinge dacă ușa este închisă. Dacă ușa este deschisă peste 10 minute fără funcționare, lampa se va stinge automat.

14. Ușa electrică a cuptorului

1) Apăsați butonul " ", ușa cuptorului se va deschide. Dacă butonul nu funcționează, vă rugăm să deschideți ușa cu ventuza. Consultați figurile următoare

Note :

1) Dacă uşa electrică nu funcţionează, buzzer-ul va suna de opt ori, ecranul afişează " E - 3 " .
2) După apăsarea butonului " ", orice alte taste sunt invalide.

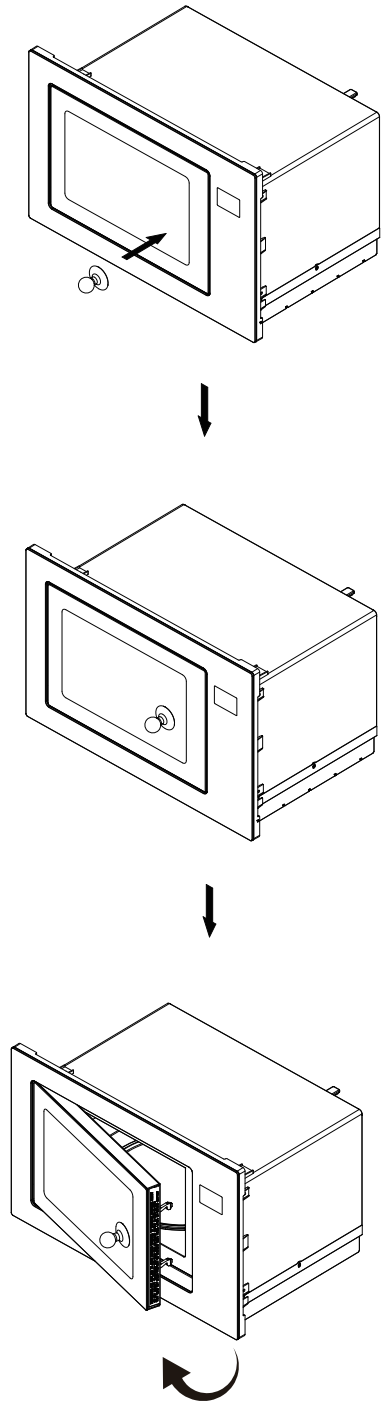

Depanare

Normal	
Cuptor cu microunde care interferează cu recepția TV	Recepția radio și TV poate fi perturbată când cuptorul cu microunde este în funcțiune. Este similar cu interferența produsă de aparate electrice mici, cum ar fi mixer, aspirator și ventilator electric Este normal.
Lumina cuptorului slabă	La gătitul cu microunde la putere redusă, lumina cuptorului poate deveni slabă. Este normal.
Abur acumulat pe ușă, aer cald ie șind pe ventilații	În timpul gătitului, aburul poate ieși din alimente. Majoritatea va ieși prin ventilații. Dar o parte se poate acumula în locuri reci, cum ar fi ușa cuptorului. Este normal.
Cuptor pornit accidental fără alimente în interior.	Este interzis să folosiți aparatul fără alimente în interior. Este foarte periculos.

Probleme	Cauză posibilă	Remediu
Cuptorul nu poate fi pornit.	(1) Cablu de alimentare nu este conectat bine.	Deconectați. Apoi conectați din nou după 10 secunde.
	(2) Siguranța a sărit sau întrerupătorul de circuit funcționează.	Înlocuiți siguranța sau resetați întrerupătorul de circuit (reparat de personal profesionist al companiei noastre
	(3) Probleme cu priza.	Testați priza cu alte aparate electrice.
Cuptorul nu se încălzește.	(4) Ușa nu este închisă bine.	Închideți bine ușa.

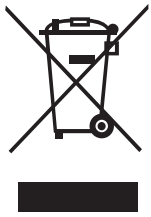

Conform Directivei privind Deșeurile de Echipamente Electrice și Electronice (WEEE), deșeurile WEEE trebuie colectate și tratate separat. Dacă în viitor va trebui să eliminați acest produs, vă rugăm să NU îl aruncați împreună cu deșeurile menajere. Vă rugăm să trimiteți acest produs la punctele de colectare WEEE, acolo unde sunt disponibile.

ЗАХОДИ ОБЕРЕЖНОСТІ ДЛЯ УНИКНЕННЯ МОЖЛИВОГО ВПЛИВУ ЗАНАДТО ВИСОКОГО РІВНЯ МІКРОХВИЛЬОВОГО ВИПРОМІНЮВАННЯ

(a) Не намагайтеся експлуатувати цю духовку з відкритими дверцятами, оскільки це може призвести до шкідливого впливу мікрохвильового випромінювання. Важливо не ламати і не втручатися в роботу запобіжних блокувань

(b) Не розміщуйте жодних предметів між передньою частиною духовки та дверцятами і не допускайте накопичення бруду або залишків миючих засобів на ущільнювальних поверхнях.

(c) ПОПЕРЕДЖЕННЯ: Якщо дверцята або ущільнювачі дверцят пошкоджені, духовку не можна експлуатувати, доки її не відремонтуєкомпетентна особа.

ДОДАТОК

Якщо пристрій не підтримується в чистому стані, його поверхня може погіршитися, що вплине на термін служби пристрою і може призвести до небезпечної ситуації.

Технічні характеристики

Модель:	MICROWAVE 38
Номінальна напруга / частота:	230 V ~ 50 Hz
Номінальна вхідна потужність (мікрохвильова):	1450 W
Номінальна вихідна потужність (мікрохвильова):	900 W
Номінальна вхідна потужність (гриль):	1000 W
Розміри виробу	595 * 401 * 388 mm

ВАЖЛИВІ ІНСТРУКЦІЇ З БЕЗПЕКИ

ПОПЕРЕДЖЕННЯ

Щоб зменшити ризик пожежі, ураження електричним струмом, травмування осіб або впливу надмірної енергії мікрохвильової печі під час використання вашого приладу, дотримуйтесь основних запобіжних заходів, зокрема наступних

1. Прочитайте та дотримуйтесь конкретних: "ЗАПОБІЖНИХ ЗАХОДІВ ДЛЯ УНИКНЕННЯ МОЖЛИВОГО ВПЛИВУ НАДМІРНОЇ ЕНЕРГІЇ МІКРОХВИЛЬ".
2. Цей прилад може використовуватися дітьми від 8 років і старше, а також особами з обмеженими фізичними, сенсорними або розумовими можливостями чи браком досвіду та знань, якщо їм надано нагляд або інструкції щодо безпечного використання приладу і вони розуміють пов'язані з цим небезпеки. Діти не повинні гратися з приладом. Очищення та технічне обслуговування користувачем не повинні виконуватися дітьми, якщо вони не старші за 8 років і не перебувають під наглядом. Діти молодше 8 років повинні перебувати поза зоною доступу, якщо їх не постійно контролюють
3. Тримайте прилад та його шнур поза досяжністю дітей молодше 8 років.
4. Якщо шнур живлення пошкоджено, він повинен бути замінений виробником, його сервісним агентом або іншими кваліфікованими особами, щоб уникнути небезпеки. (Для приладів з типом кріплення У)
5. ПОПЕРЕДЖЕННЯ: Переконайтеся, що прилад вимкнено перед заміною лампи, щоб уникнути можливості ураження електричним струмом.
6. ПОПЕРЕДЖЕННЯ: Небезпечно для будь-кого, крім компетентної особи, виконувати будь-які роботи з обслуговування або ремонту, що передбачають зняття кришки, яка захищає від впливу мікрохвильової енергії
7. ПОПЕРЕДЖЕННЯ: Рідини та інші продукти харчування не можна нагрівати в герметичних контейнерах, оскільки вони можуть вибухнути.
8. Під час нагрівання їжі в пластикових або паперових контейнерах слід уважно стежити за духовкою через можливість займання.
9. Використовуйте лише посуд, придатний для використання в мікрохвильових печах.
10. Якщо спостерігається дим, вимкніть або відключіть прилад від мережі та тримайте дверцята закритими, щоб загасити будь-яке полум'я.
11. Нагрівання напоїв у мікрохвильовій печі може призвести до затриманого вибухового кипіння, тому слід бути обережним при поводженні з контейнером.
12. Вміст пляшечок для годування та баночок з дитячим харчуванням слід перемішати або струсити та перевірити температуру перед вживанням, щоб уникнути опіків.
13. Яйця в шкаралупі та цілі круто зварені яйця не слід нагрівати в мікрохвильових печах, оскільки вони можуть вибухнути навіть після завершення нагрівання.
14. Духовку слід регулярно чистити та видаляти будь-які залишки їжі.
15. Недотримання чистоти духовки може призвести до погіршення стану поверхні, що може негативно вплинути на термін служби приладу та потенційно спричинити небезпечну ситуацію.
16. Використовуйте лише температурний зонд, рекомендований для цієї духовки. (Для духовок, оснащених можливістю використання температурного зонда.)
17. Мікрохвильова піч повинна експлуатуватися з відкритими декоративними дверцятами. (Для духовок з декоративними дверцятами.)
18. Цей прилад призначений для використання в домашніх та подібних умовах, таких як:

– кухонні приміщення для персоналу в магазинах, офісах та інших робочих середовищах;
– клієнтами в готелях, мотелях та інших житлових приміщеннях;
– фермерські будинки;
– приміщення типу «ліжко та сніданок».

19. Мікрохвильова піч призначена для розігрівання їжі та напоїв. Сушіння їжі або одягу, а також нагрівання грілок, тапочок, губок, вологих тканин та подібного може призвести до ризику травмування, займання або пожежі.
20. Металеві контейнери для їжі та напоїв не дозволяються під час мікрохвильового приготування.
21. Прилад не слід очищувати пароочисником.
22. Слід бути обережним, щоб не зрушити поворотний піддон при виймання контейнерів з приладу. (Для стаціонарних приладів і вбудованих приладів, що використовуються на висоті рівній або вище 900 мм від підлоги та мають знімні поворотні піддони. Але це не застосовується до приладів з горизонтальними дверцятами, що відкриваються знизу.)
23. Мікрохвильова піч призначена для вбудованого використання.
24. Парову чистку не слід використовувати.
25. Поверхня шухляди для зберігання може нагріватися.
26. ПОПЕРЕДЖЕННЯ: Прилад та його доступні частини нагріваються під час використання. Слід уникати дотику до нагрівальних елементів. Діти молодше 8 років повинні перебувати поза зоною доступу, якщо їх не контролюють постійно.
27. Під час використання прилад нагрівається. Слід уникати дотику до нагрівальних елементів всередині духовки.
28. ПОПЕРЕДЖЕННЯ: Доступні частини можуть нагріватися під час використання. Маленьких дітей слід тримати подалі.
29. Прилад не повинен бути встановлений за декоративними дверцятами, щоб уникнути перегріву. (Це не застосовується для приладів з декоративними дверцятами .)
30. ПОПЕРЕДЖЕННЯ : Коли прилад працює в комбінованому режимі , діти повинні користуватися духовкою лише під наглядом дорослих через утворення високих температур .
31. Не використовуйте жорсткі абразивні засоби для чищення або гострі металеві скребки для очищення скла дверцят духовки, оскільки вони можуть подряпати поверхню, що може призвести до розбиття скла.
32. ПОПЕРЕДЖЕННЯ : Перед увімкненням приладу переконайтеся, що камера не містить предметів або посуду, які не підходять для використання з мікрохвильовою піччю.
33. ПОПЕРЕДЖЕННЯ : Не використовуйте камеру для зберігання легкозаймистих продуктів, кухонного посуду, їжі та подібного, коли мікрохвильова піч не використовується.

УВАЖНО ПРОЧИТАЙТЕ І ЗБЕРІГАЙТЕ ДЛЯ МАЙБУТНЬОГО ВИКОРИСТАННЯ
ТІЛЬКИ ДЛЯ ПОБУТОВОГО ВИКОРИСТАННЯ
(НЕ ДЛЯ КОМЕРЦІЙНОГО ВИКОРИСТАННЯ)

Щоб зменшити ризик травмування осіб, встановіть заземлення

NEBEZPEČÍ

Небезпека ураження електричним струмом. Дотик до деяких внутрішніх компонентів може спричинити серйозні травми або смерть. Не розбирайте цей прилад.

ПОПЕРЕДЖЕННЯ

Небезпека ураження електричним струмом. Неправильне використання заземлення може призвести до ураження електричним струмом. Не підключайте до розетки, доки прилад не буде правильно встановлений і заземлений

Цей прилад повинен бути заземлений. У разі короткого замикання заземлення знижує ризик ураження електричним струмом, забезпечуючи шлях відведення електричного струму.

Цей прилад оснащений шнуром із заземлювальним проводом і заземлювальною вилкою.

Вилка повинна бути підключена до розетки, яка правильно встановлена і заземлена. Зверніться до кваліфікованого електрика або сервісного спеціаліста, якщо інструкціїщодо заземлення не зрозумілі або є сумніви щодо правильності заземлення приладу.

Якщо необхідно використовувати подовжувач, використовуйте лише подовжувач з 3-жильним проводом

1. Короткий шнур живлення надається для зменшення ризиків. що виникають через заплутування або спіткання об довший шнур.
2. Якщо використовується довгий шнур або подовжувач:
   1) Позначена електрична потужність шнура або подовжувача повинна бути не меншою за електричну потужність приладу.
   2) Подовжувач повинен бути заземленим, з 3-жильним проводом.
   3) Довгий шнур слід розташувати так, щоб він не звисав з краю стільниці або столу, де діти можуть його потягнути або випадково спіткнутисязatá hnout nebo kde by se o něj mohlo neúmyslně zakopnout.

ОЧИЩЕННЯ

Обов'язково відключіть прилад від електроживлення.

1. Очищайте камеру духовки після використання злегка вологою тканиною.
2. Очищайте аксесуари звичайним способом у мильній воді.
3. Рамку дверцят, ущільнювач та сусідні частини слід ретельно очищати вологою тканиною, коли вони забруднені.
4. Не використовуйте жорсткі абразивні засоби для чищення або гострі металеві скребки для очищення скла дверцят духовки, оскільки вони можуть подряпати поверхню, що може призвести до розбиття скла.
5. Порада з очищення --- Для легшого очищення стінок камери, з якими може стикатися їжа: покладіть половину лимона в миску, додайте 300 мл (1/2 пінти) води і нагрівайте на 100 % потужності мікрохвильової печі протягом 10 хвилин. Протріть духовку м'якою, сухою тканиною.

ПОСУД

ЗАСТЕРЕЖЕННЯ

Ризик особистої травми. Небезпечно для будь-кого, крім компетентної особи, виконувати будь-які роботи з обслуговування або ремонту, що передбачають зняття кришки, яка захищає від впливу мікрохвильової енергії.

Дивіться інструкції щодо "Матеріалів, які можна використовувати в мікрохвильовій печі або яких слід уникати в мікрохвильовій печі." " Можуть існувати певні неметалеві посудини, які не є безпечними для використання в мікрохвильовій печі." Якщо сумніваєтеся, ви можете перевірити посудину, дотримуючись наведеної нижче процедури.

Тест посудини:

1. Наповніть посудину, придатну для мікрохвильової печі, 1 чашкою холодної води (250 мл) разом із посудиною, що перевіряється.
2. Готуйте на максимальній потужності 1 хвилину.
3. Обережно доторкніться до посудини. Якщо порожня посудина тепла, не використовуйте її для приготування в мікрохвильовій печі.
4. Не перевищуйте час приготування 1 хвилину.

Матеріали, які можна використовувати в мікрохвильовій печі

Посуд	Примітки
Посуд для підрум'янювання	Дотримуйтесь інструкцій виробника. Дно посуду для підрум'янювання має бути не менше ніж на 3/16 дюйма (5 мм) вище поворотного піддону. Неправильне використання може призвести до поломки поворотного піддону. (Для моделі з поворотним піддоном.
Столовий посуд	Тільки безпечний для мікрохвильової печі. Дотримуйтесь інструкцій виробника. Не використовуйте тріснутий або пошкоджений посуд.
Скляні банки	Завжди знімайте кришку. Використовуйте лише для розігріву їжі до теплого стану. Більшість скляних банок не є термостійкими і можуть тріснути.
Скляний посуд	Використовуйте лише термостійкий посуд для духовки. Переконайтеся, що немає металевого оздоблення. Не використовуйте тріснутий або пошкоджений посуд.
Пакети для приготування в духовці	Дотримуйтесь інструкцій виробника. Не закривайте металевою стрічкою. Зробіть надрізи, щоб дозволити пару виходити.
Паперові тарілки та чашки	Використовуйте лише для короткочасного приготування/підігріву. Не залишайте духовку без нагляду під час приготування.
Паперові рушники	Використовуйте для накривання їжі під час розігріву та вбирання жиру. Використовуйте під наглядом лише для короткочасного приготування.
Пергаментний папір	Використовуйте як кришку для запобігання розбризкуванню або як обгортку для приготування на пару.
Пластик	Тільки безпечний для мікрохвильової печі. Дотримуйтесь інструкцій виробника. Повинно бути позначено "Microwave Safe". Деякі пластикові контейнери розм'якшуються, коли їжа всередині нагрівається. "Киплячі пакети" та щільно закриті пластикові пакети слід надрізати, проколоти або забезпечити вентиляцію відповідно до інструкцій на упаковці
Пластикова плівка	Тільки безпечний для мікрохвильової печі. Використовуйте для накривання їжі під час приготування, щоб зберегти вологу. Не дозволяйте пластиковій плівці торкатися їжі.
Термометри	Безпечні для мікрохвильової печі лише (термометри для м'яса та цукерок).
Восковий папір	Використовуйте як кришку, щоб запобігти розбризкуванню та зберегти вологу.

Матеріали, яких слід уникати в мікрохвильовій печі

Посуд	Примітки
Алюмінієвий піднос	Може спричинити іскріння. Перекладіть їжу у посуд, безпечний для мікрохвильової печі.
Картонна упаковка з металевою ручкою	Може спричинити іскріння. Перекладіть їжу у посуд, безпечний для мікрохвильової печі.
Металеві або з металевою обробкою прилади	Метал захищає їжу від мікрохвильової енергії. Металева обробка може спричинити іскріння.
Металеві зав'язки	Може спричинити іскріння та викликати пожежу в печі.
Паперові пакети	Може викликати пожежу в печі.
Пінопласт	Пінопласт може розплавитися або забруднити рідину всередині при високій температурі.
Дерево	Дерево висихає при використанні в мікрохвильовій печі і може тріснути або розколотися.

НАЛАШТУВАННЯ ВАШОЇ ДУХОВКИ

Назви частин духовки та аксесуарів

Вийміть духовку та всі матеріали з коробки та камери духовки. Ваша духовка постачається з наступними аксесуарами:

Скляний піддон	1
Поворотне кільце	1
Інструкція користувача	1

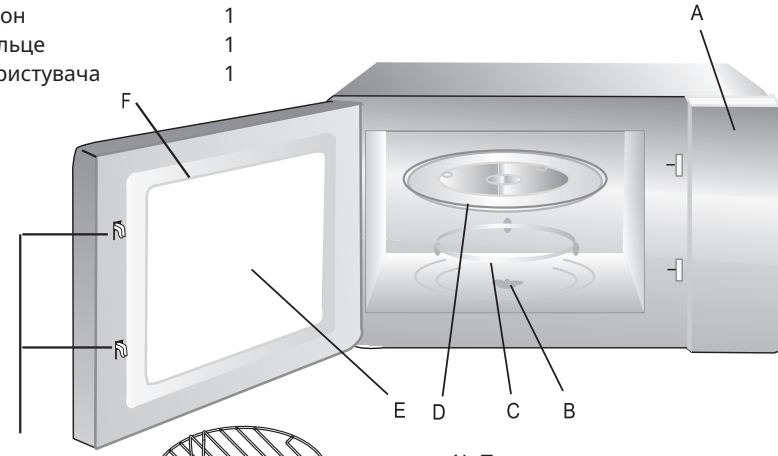

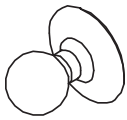

Присоска

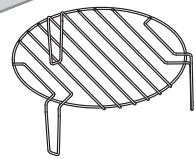

Гриль-решітка (не можна використовувати в режимі мікрохвиль і її слід розміщувати на скляному піддоні)

A) Панель керування
B) Вісь поворотного піддона
C) Поворотне кільце
D) Скляний піддон
E) Оглядове вікно
F) Дверцята
G) Системабезпечного блокування

Встановлення поворотного піддона

a . Ніколи не ставте скляний піддон догори дном. Скляний піддон ніколи не повинен бути обмежений.

b . Під час приготування завжди повинні використовуватися як скляний піддон, так і поворотне

c . Вся їжа та контейнери з їжею завжди розміщуються на скляному піддоні для приготування.

d . Якщо скляний піддон або поворотне кільце тріснули або зламалися, зверніться до найближчого авторизованого сервісного центру.

Встановлення та підключення

1. Цей прилад призначений виключно для домашнього використання.
2. Ця духовка призначена лише для вбудованого використання. Вона не призначена для використання на стільниці або всередині шафи.
3. Будь ласка, дотримуйтесь спеціальних інструкцій з установки.
4. Прилад може бути встановлений у настінній шафі шириною 60 см.
5. Прилад оснащений вилкою і повинен бути підключений лише до правильно встановленої заземленої розетки.
6. Напруга мережі повинна відповідати напрузі, вказаній на шильдику.
7. Розетка повинна бути встановлена, а підключний кабель замінений лише кваліфікованим електриком. Якщо після установки вилка стає недоступною, на стороні установки повинен бути присутній багатополюсний відключаючий пристрій з контактним зазором не менше 3 мм
8. Не слід використовувати адаптери, розгалужувані та подовжувані. Перевантаження може призвести до ризику пожежі.
9. Не використовуйте під робочою поверхнею, і на неї не повинні потрапляти рідини з контейнерів, розташованих над приладом.

Доступна поверхня може бути гарячою під час роботи

Інструкції з установки

Будь ласка, уважно прочитайте посібник перед установкою

Зверніть увагу
Електричне підключення

Духовка оснащена вилкою і повинна підключатися лише до правильно встановленої заземленої розетки. Розетка повинна бути встановлена, а підключний кабель замінений лише кваліфікованим електриком відповіднодо відповідних норм Якщо вилка після встановлення стає недоступною, на стороні установки повинен бути присутній двополюсний ізолюючий вимикач з контактним зазором не менше 3 мм. Вбудований шафа не повинна мати задньої стінки за приладом.

Між стіною та основою пристрою зверху повинен підтримуватися зазор. Конкретний розмір зазору можна знайти на діаграмах.

Мінімальна висота встановлення: 85 см.

Не закривайте вентиляційні отвори та отвори для всмоктування.

Примітка:

Не затискайте і не згинайте силовий кабель.

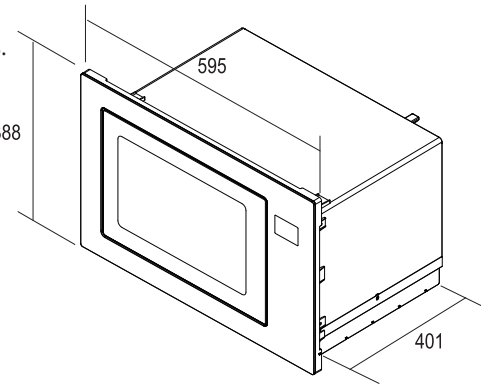

Гвинт

Монтажна пластина

Пластикова накладка комплекту оздоблення

A. Вбудовані меблі

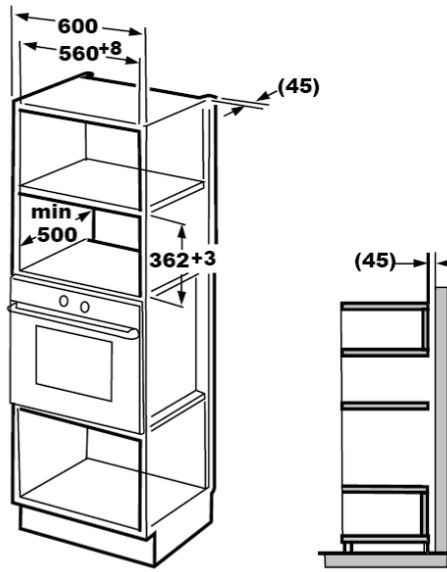

B. Підготуйте шафу

1. Прочитайте інструкцію на ШАБЛОНІ ДЛЯ НИЖНЬОЇ ЧАСТИНИ ШАФИ, покладіть шаблон на нижню площину шафи.

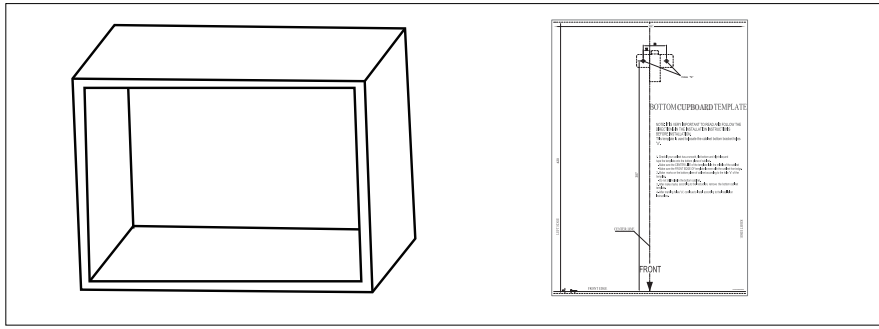

2. Зробіть позначки на нижній площині шафи відповідно до позначок "a" на шаблоні.

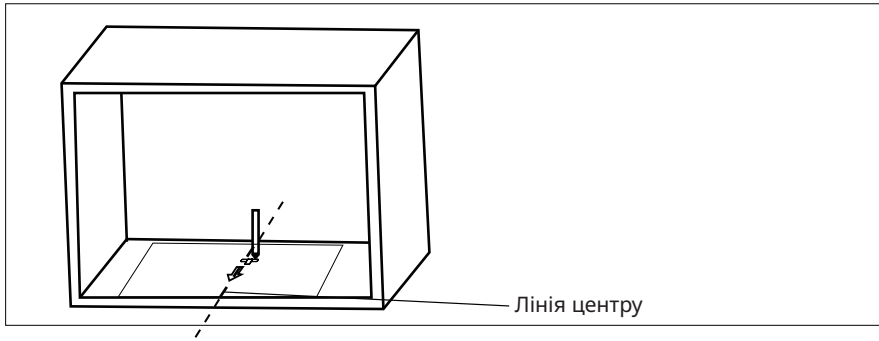

3. Зніміть шаблон нижньої шафи та закріпіть монтажну пластину гвинтом.

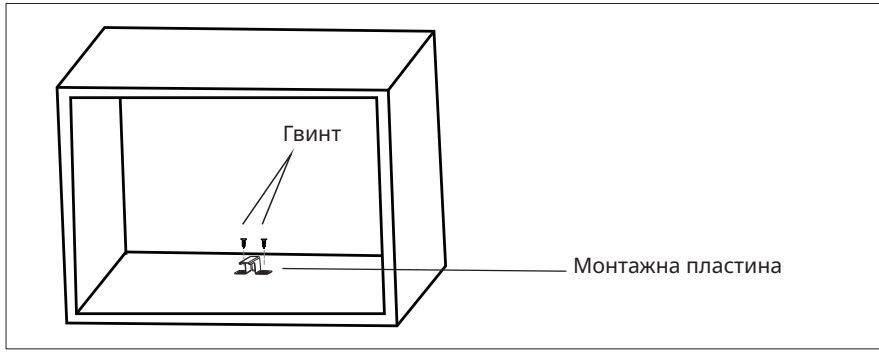

C.Встановлення духовки

4. Встановіть духовку в шафу
   - Переконайтеся, що задня частина духовки зафіксована монтажною пластиною.
   - Не затискайте і не перегинайте шнур живлення.

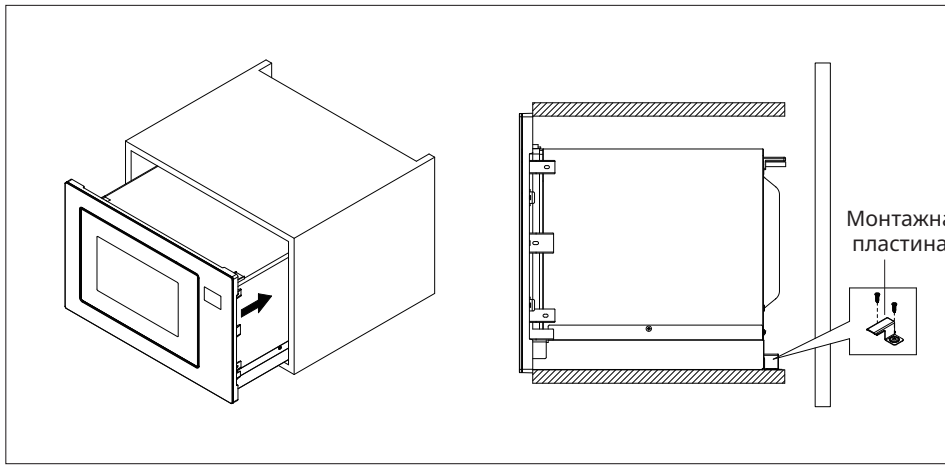

5. Відкрийте дверцята, закріпіть духовку в шафі гвинтом у монтажному отворі.
   Потім закріпіть пластикову накладку комплекту оздоблення на монтажний отвір.

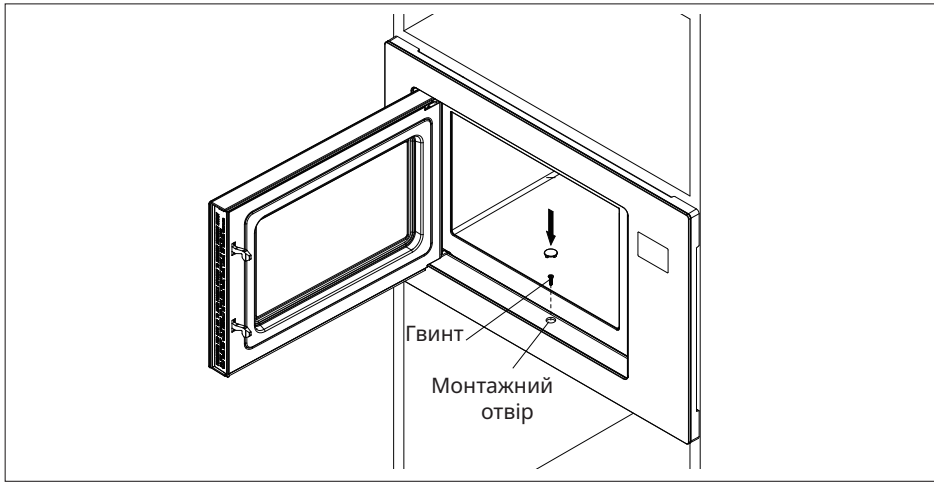

ІНСТРУКЦІЯ З ЕКСПЛУАТАЦІЇ

Ця мікрохвильова піч використовує сучасне електронне керування для налаштування параметрів приготування, щоб краще відповідати вашим потребам у приготуванні їжі.

1. Налаштування годинника

Коли мікрохвильова піч підключена до електромережі, на дисплеї з'явиться "0:00", і прозвучить один звуковий сигнал.

1) Натисніть " ⧖ | 🕒 " двічі, цифра годинника почне блимати;
2) Натисніть " — " або " + " для регулювання цифр годин, введений час повинен бути в межах 0--23.
3) Натисніть " ⧖ | 🕒 ", цифри хвилин почнуть блимати.
4) Поверніть " — " або " + " для регулювання цифр хвилин, введений час повинен бути в межах 0--59.
5) Натисніть " ⧖ | 🕒 " для завершення налаштування годинника. " : " буде блимати, Налаштування годинника завершено.

Примітки:

1) Якщо годинник не налаштований, він не працюватиме при подачі живлення.
2) Під час налаштування годинника, якщо натиснути " ▢ | ⏸ | ✕ ",піч автоматично повернеться до попереднього стану.

2. Приготування в мікрохвильовій печі

1) Натисніть клавішу " ≋ | ⌒ | ≋ ",один раз, і з'явиться " P100 ".
2) Натискайте " ≋ | ⌒ | ≋ " повторно або натисніть " — " або " + " рдля вибору потужності мікрохвильової печі від 100 % до 10 %. " P100 ", " P80 ", " P50 ", " P30 ", " P10 " відображатимуться по черзі.
3) Натисніть " ▷ | +30 | OK " для підтвердження.
4) Stiskněte " — " або " + " для регулювання часу приготування. (Час налаштування повинен бути від 0 : 05 до 95 : 00 .)
5) Натисніть " ▷ | +30 | OK " для початку приготування.

ПРИМІТКА :

кроки регулювання часу для кодувального перемикача наступні :

0 --- 1	хв	:	5 секунд
1 --- 5	хв	:	10 секунд
5 --- 10	хв	:	30 секунд
10 --- 30	хв	:	1 хвилина
30 --- 95	хв	:	5 хвилин

Таблиця потужності мікрохвильової печі

Потужність мікрохвильової печі	100 %	80 %	50 %	30 %	10 %
Дисплей	P100	P80	P50	P30	P10
Потужність	900W	720W	450W	270W	90W

3. Гриль або Комбі . Приготування

Натисніть " | | | " один раз, на екрані з'явиться " P100 " , і натисніть " | | | " повторно або натисніть " — " або " + " щоб вибрати потрібну потужність , і з' явиться " G " , " C - 1 " або " C - 2 " . щоб встановити час приготування " ▷ \| +30 \| ок" " — " або " + " для підтвердження , і встановіть час від 0:05 до 95:00 .

Знову натисніть " ▷ \| +30 \| ок " щоб почати приготування .

Приклад : Якщо ви хочете використовувати 55 % потужності мікрохвиль і 45 % потужності гриля (C - 1) для приготування протягом 10 хвилин, ви можете керувати духовкою за наступними кроками

1) Натисніть " | | | " один раз, на екрані з'явиться " P100 " .
2) Pokračujte v stisknutí " | | | " доки на екрані не з'явиться " C - 1 " .
3) Натисніть " ▷ \| +30 \| ок " для підтвердження.
4) Натисніть " — " або " + " щоб відрегулювати час приготування, доки духовка не покаже " 10:00 " .
5) Натисніть " ▷ \| +30 \| ок " для початку приготування.

Інструкції щодо комбінації потужності :

Програма	Дисплей	Мікрохвильова Потужність	Гриль Потужність
Гриль	G	0% / OW	100 % / 1000W
Комбі.1	C - 1	55% / 495W	45% / 450W
Комбі.2	C - 2	36% / 324W	64% / 640W

Примітка:

Якщо пройде половина часу грилювання, духовка подасть два сигнали, і це нормально. Для

кращого ефекту грилювання їжу слід перевернути, закрити дверцята, а потім натиснути " ▷ |+30| OK " для продовження приготування. Якщо немає операцій, духовка продовжить працювати.

4. Розморожування за вагою

1) Натисніть " ⚖ | ⧖ " один раз, на екрані з'явиться "dEF1".
2) Натисніть " — " або " + " для вибору ваги їжі. Діапазон ваги 100-2000г.
3) Натисніть клавішу " ▷ |+30| OK " для початку розморожування.

5. Розморожування за часом 1) Натисніть

1) Натисніть " ⚖ | ⧖ " два рази, на екрані з'явиться "dEF2".
2) Натисніть " — " або " + " для вибору часу приготування. Максимальний час становить 95 хвилин.
3) Натисніть клавішу " ▷ |+30| OK " для початку розморожування.

6. Кухонний таймер

1) Натисніть " ⧖ | 🕒 " один раз, на екрані відобразиться 00:00.
2) Натисніть " — " або " + " для введення правильного часу таймера.(Максимальний час приготування 95 хвилин)
3) Натисніть " ▷ |+30| OK " для підтвердження налаштувань.
4) Коли кухонний таймер досягне заданого часу, індикатор таймера згасне. Звуковий сигнал прозвучить 5 разів. Якщо годинник встановлено (24-годинна система), на екрані відобразиться поточний час.

Примітка: Кухонний таймер відрізняється від 24-годинної системи. Кухонний таймер — це таймер.

7. Автоматичне меню

1) У режимі очікування натисніть " + " для вибору меню від "A1" до "A8".
2) Натисніть " ▷ |+30| OK " для підтвердження вибраного меню.
3) Натисніть " — " або " + " щоб вибрати вагу їжі.
4) Натисніть " ▷ |+30| OK " щоб почати приготування.

8. Швидке приготування

1) У режимі очікування натисніть клавішу " ▷ |+30| OK " щоб готувати з потужністю 100 % протягом 30 секунд. Кожне натискання цієї ж клавіші збільшує час приготування на 30 секунд. Максимальний час приготування – 95 хвилин.

2) Під час процесів мікрохвильового, грильового, комбінованого приготування та розморожування за часом натисніть " ▷ |+30| ОК " щоб збільшити час приготування.

3) У режимах авто меню, багатоступеневого приготування та розморожування за вагою час приготування не можна збільшити натисканням

4) У режимі очікування натисніть " ▬ " щоб вибрати час приготування. Потім натисніть " ▷ |+30| ОК " щоб почати приготування в мікрохвильовій печі з потужністю 100 %. Це можна встановити як перший етап багатоступеневого приготування.

Меню:

Меню	Вага	Дисплей
A1 Піца	200 г	200
	400 г	400
A2 М'ясо	250 г	250
	350 г	350
	450 г	450
A3 Овочі	200 г	200
	300 г	300
	400 г	400
A4 Паста	50 г (з 450 г холодної води)	50
	100 г (з 800 г холодної води)	100
A5 Картопля	200 г	200
	400 г	400
	600 г	600
A6 Риба	250 г	250
	350 г	350
	450 г	450
A7 Напій	1 чашка (120 мл)	1
	2 чашки (240 мл)	2
	3 чашки (360 мл)	3
A8 Попкорн	50 г	50
	100 г	100

9. Багатоступеневе приготування

Максимум можна встановити два етапи. Якщо один етап призначений для розморожування, він повинен бути першим. Після кожного етапу прозвучить сигнал, і почнеться наступний етап.

Примітка: Автоматичне меню не може бути встановлене як один із багатоступеневих.

Приклад: якщо ви хочете розморозити їжу протягом 5 хвилин, а потім готувати на 80 % потужності мікрохвильової печі протягом 7 хвилин. Кроки наступні:

1) Натисніть " | " двічі, на екрані з'явиться "dEF2".
2) Натисніть " — " або " + " щоб встановити час розморожування 5 хвилин;
3) Натисніть " | | " один раз, на екрані з'явиться "P100".
4) Натисніть " — " або " + " щоб вибрати потужність мікрохвиль до "P80";
5) Натисніть " ▷ | +30 | OK " щоб підтвердити, на екрані з'явиться " P80 ".
6) Натисніть " — " або " + " для регулювання часу приготування до 7 хвилин ;
7) Натисніть" ▷ | +30 | OK " щоб почати приготування.

10. Функція блокування для дітей

Блокування : У режимі очікування натисніть " ▢ | II | ✕ " протягом 3 секунд, пролунає довгий звуковий сигнал, що позначає вхід у дитячий замок, і буде відображено поточний час, якщо час було встановлено, інакше на екрані з'явиться " 0:00 ".

Вихід з блокування : У заблокованому стані натисніть " ▢ | II | ✕ " протягом 3 секунд, пролунає довгий звуковий сигнал, що позначає зняття блокування.

11. Функція запиту

1) У режимах приготування мікрохвильовою піччю, грилем та комбінацією. Натисніть " | | ", поточна потужність відображатиметься протягом 2-3 секунд.
2) Під час приготування натисніть " ⧖ | 🕒 " щоб перевірити поточний час.

12. Технічні характеристики

1) " ▷ |+30| ОК " потрібно натиснути для продовження приготування, якщо дверцята були відкриті під час приготування;
2) Якщо програму приготування встановлено, але " ▷ |+30| ОК " не натиснуто протягом 5 хвилин, Поточний час буде відображено. Налаштування буде скасовано
3) Бузер звучить один раз при ефективному натисканні, при неефективному натисканні відповіді не буде.

13. Лампа духовки

Після приготування лампа духовки вимкнеться, якщо дверцята закриті. Якщо дверцята відкриті понад 10 хвилин без операцій, лампа автоматично вимкнеться.

14. Електричні дверцята духовки

1) Натисніть кнопку " ", дверцята духовки відкриються. Якщо кнопка не працює, будь ласка, відкрийте дверцята за допомогою присоски. Дивіться наступні малюнки.

Примітки

1) Якщо електричні двері не працюють, зумер пролунає вісім разів, на екрані відображається " E - 3 ".
2) Після натискання кнопки “ ",будь-які клавіші недійсні.

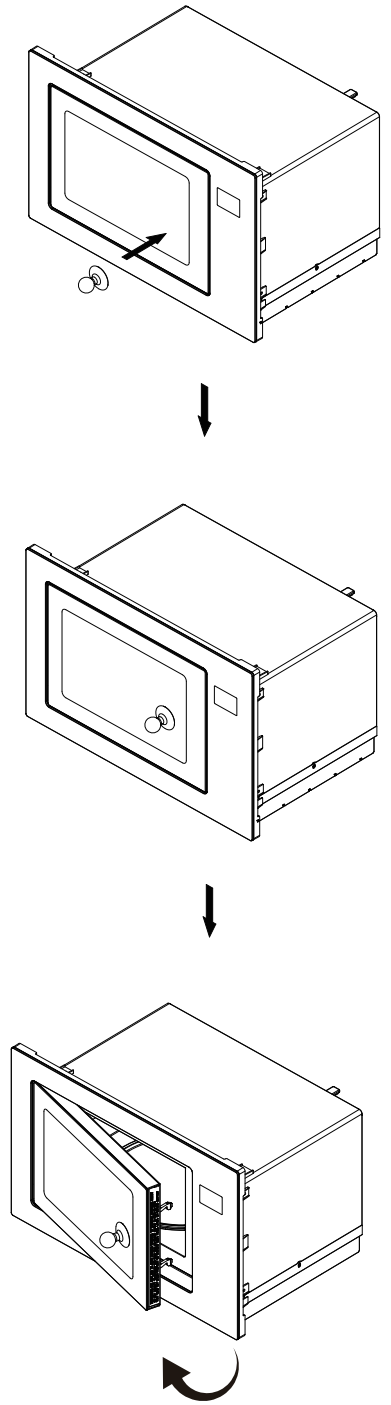

Вирішення проблем

Нормально	
Мікрохвильова піч заважає прийому телевізійного сигналу	Прийом радіо та телебачення може зазнавати перешкод під час роботи мікрохвильової печі. Це схоже на перешкоди від малих електроприладів, таких як міксер, пилосос і електричний вентилятор Це нормально.
Тьмяне світло духовки	Під час приготування на низькій потужності світло духовки може ставати тьмяним. Це нормально.
Конденсат на дверцятах, гаряче повітря з вентиляційних отворів	Під час приготування з їжі може виходити пар. Більшість пари виходить через вентиляційні отвори. Але деякий пар може накопичуватися на холодних місцях, таких як дверцята духовки. Це нормально.
Духовка випадково увімкнена без їжі всередині.	Заборонено запускати прилад без їжі всередині. Це дуже небезпечно.

Проблема	Можлива причина	Вирішення
Духовку не можна запустити.	(1) Шнур живлення нещільно підключений	Відключіть від мережі. Потім підключіть знову через 10 секунд.
	(2) Перегорів запобіжник або спрацював автоматичний вимикач.	Замініть запобіжник або скиньте автоматичний вимикач (ремонт виконується професійним персоналом нашої
	(3) Проблема з розеткою.	Перевірте розетку іншими електроприладами.
Духовка не нагрівається.	(4) Дверцята не закриті належним чином.	Щільно закрийте дверцята.

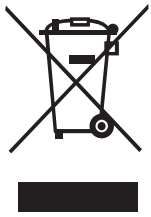

Відповідно до Директиви щодо відходів електричного та електронного обладнання (^EEE) відходи електричного та електронного обладнання повинні збиратися та утилізуватися окремо. Якщо в майбутньому вам знадобиться утилізувати цей продукт, будь ласка, НЕ викидайте його разом із побутовими відходами. Будь ласка, відправте цей продукт до пунктів збору ИЕЕЕ, де це можливо.

ETTEVAATUSABINÕUD ÜLELIIGSE MIKROLAINEENERGIA VÕIMALIKU MÕJU VÄLTIMISEKS

(a) Ärge proovige seda ahju ukse avatud olekus kasutada, kuna see võib põhjustada kahjulikku kokkupuudet mikrolaineenergiaga. On oluline mitte rikkuda ega manipuleerida ohutuslukustustega.

(b) Ärge asetage ühtegi eset ahju esipinna ja ukse vahele ega lubage tihenduspindadele mustust või puhastusvahendi jääke koguneda.

(c) HOIATUS: Kui uks või uksetihendid on kahjustatud, ei tohi ahju kasutada enne, kui selle on parandanud pädev isik.

LISA

Kui seadet ei hoita puhtana, võib selle pind degradeeruda, mis mõjutab seadme kasutusiga ja võib põhjustada ohtliku olukorra.

Tehnilised andmed

Mudel:	MICROWAVE 38
Nimipinge / sagedus:	230 V ~ 50 Hz
Nimisisendvõimsus (mikrolaine):	1450 W
Nimiväljundvõimsus (mikrolaine):	900 W
Nimivõimsus (Grill) :	1000 W
Toote mõõtmed	595 * 401 * 388 mm

OLULISED OHUTUSJUHISED

HOIATUS

Para reducir el riesgo de incendio, descarga eléctrica, lesiones personales o exposición a una energía de microondas excesiva al usar su electrodoméstico, siga las precauciones básicas, incluyendo las siguientes :

1. Lugege ja järgige spetsiifilisi : " ETTEVAATUSABINÕUD VÕIMALIKU ÜLELIIGSE MIKROLAINEENERGIA KOKKUPUUTE VÄLTIMISEKS "..
2. Seda seadet võivad kasutada lapsed alates 8. eluaastast ning füüsiliste, sensoorsete või vaimsete võimete või kogemuste puudumisega isikud, kui neile on antud järelevalve või juhised seadme ohutuks kasutamiseks ning nad mõistavad kaasnevaid ohte. Lapsed ei tohi seadmega mängida. Seadme puhastust ja kasutajahooldust ei tohi teha lapsed, välja arvatud juhul, kui nad on vanemad kui 8 aastat ja neid järelvalvatakse. Alla 8-aastased lapsed peavad olema eemal, välja arvatud juhul, kui neid pidevalt järelvalvatakse.
3. Hoidke seade ja selle juhe alla 8-aastaste laste käeulatusest eemal.
4. Kui toitejuhe on kahjustatud, peab selle asendama tootja, selle hooldusagent või samaväärselt kvalifitseeritud isik, et vältida ohtu. (Seadme puhul, millel on tüüp Y kinnitus)
5. HOIATUS: Veenduge, et seade oleks enne lambivahetust välja lülitatud, et vältida elektrilöögi ohtu.
6. HOIATUS: On ohtlik, kui keegi, kes ei ole pädev isik, teostab hooldus- või remonditöid, mis hõlmavad katte eemaldamist, mis kaitseb mikrolaineenergia kiirguse eest.
7. HOIATUS: Vedelikke ja muid toite ei tohi kuumutada suletud anumates, kuna need võivad plahvatada.
8. Kui kuumutate toitu plast- või paberanumates, jälgige ahju süttimise võimalikkuse tõttu
9. Kasutage ainult nõusid, mis sobivad kasutamiseks mikrolaineahjus.
10. Kui tekib suitsu, lülitage seade välja või tõmmake pistik seinast ning hoidke uks suletuna, et tuld summutada.
11. Jookide mikrolainekuumutamine võib põhjustada hilinenud purskavat keemist, seetõttu tuleb konteineri käsitsemisel olla ettevaatlik.
12. Toitmisnõude ja beebitoidupurkide sisu tuleb enne tarbimist segada või raputada ning temperatuuri kontrollida, et vältida põletusi.
13. Kooritud munad ja tervelt keedetud munad ei tohiks mikrolaineahjus soojeneda, kuna need võivad plahvatada isegi pärast mikrolainekuumutuse lõppemist.
14. Ahi tuleks regulaarselt puhastada ja eemaldada kõik toidujäägid.
15. Ahi puhtana hoidmata jätmine võib põhjustada pinna halvenemist, mis võib kahjustada seadme eluiga ja potentsiaalselt tekitada ohtliku olukorra.
16. Kasutage ainult selle ahju jaoks soovitatud temperatuuriandurit. (Ahjude puhul, millel on võimalus kasutada temperatuuriandurit.)
17. Mikrolaineahju tuleb kasutada dekoratiivuks oleva ukse avatud olekus. (Ahjude puhul, millel on dekoratiivuks uks.)
18. See seade on mõeldud kasutamiseks kodustes ja sarnastes tingimustes, nagu:
    - töötajate köögialad kauplustes, kontorites ja teistes töökeskkondades;
    - kliendid hotellides, motellides ja teistes elamistingimustes;
    - talumajad;
    - hommikusöögi- ja majutusasutused.
19. Mikrolaineahi on mõeldud toidu ja jookide soojendamiseks. Toidu või riiete kuivatamine ning soojenduspatjade, susside, käsnade, niiskete riiete ja sarnaste soojendamine võib põhjustada vigastusi, süttimist või tulekahju ohtu.
20. Mikrolaineahjus toidu ja jookide metallist anumate kasutamine ei ole lubatud.
21. Seadet ei tohi puhastada aurupuhastiga.
22. Pöördlaua nihkumise vältimiseks tuleb konteinerite eemaldamisel seadmest olla ettevaatlik. (Fikseeritud seadmete ja sisseehitatud seadmete puhul, mida kasutatakse vähemalt 900 mm kõrgusel põrandast ja millel on eemaldatavad

pöördlauad. Kuid see ei kehti seadmete puhul, millel on horisontaalse alumise hingedega uks.)

23. Mikrolaineahi on mõeldud sisseehitatud kasutamiseks
24. Aurupuhastajat ei tohi kasutada.
25. Säilitussahtli pind võib kuumeneda.
26. HOIATUS: Seade ja selle ligipääsetavad osad kuumenevad kasutamise ajal. Tuleb olla ettevaatlik, et mitte puudutada küttekehi. Alla 8-aastased lapsed peavad olema eemal, kui neid pidevalt ei järelvalvata.
27. Kasutamise ajal seade kuumeneb. Tuleb olla ettevaatlik, et mitte puudutada ahju sees olevaid küttekehi.
28. HOIATUS: Ligipääsetavad osad võivad kasutamise ajal kuumeneda. Väikesed lapsed peavad olema eemal.
29. Seadet ei tohi paigaldada dekoratiivse ukse taha ülekuumenemise vältimiseks. (See ei kehti seadmete puhul, millel on dekoratiivne uks .)
30. HOIATUS : Kui seadet kasutatakse kombineeritud režiimis, peaksid lapsed ahju kasutama ainult täiskasvanu järelevalve all temperatuuri tõttu, mis tekib .
31. Ärge kasutage ahju ukse klaasi puhastamiseks tugevaid abrasiivseid puhastusvahendeid ega teravaid metallkraapijaid, kuna need võivad pinda kriimustada, mis võib põhjustada klaasi purunemise
32. HOIATUS : Veenduge, et kambris ei oleks esemeid ega nõusid, mis ei sobi mikrolaineahjus kasutamiseks, enne seadme käivitamist .
33. HOIATUS : Ärge kasutage kambrisse süttivaid tooteid, kööginõusid, toitu ega sarnast mikrolaineahju mitte kasutamise ajal hoiustamiseks .

LOE HOOLIKALT JA HOIA EDASISEKS VIITAMISEKS
AINULT KODUKASUTUSEKS
(MITTE KAUBANDUSLIKUKS KASUTAMISEKS)

4

Isikukahjustuste riski vähendamiseks maanduse paigaldamine

OHT

Elektrilöögi oht Mõnede sisemiste komponentide puudutamine võib põhjustada tõsist kehavigastust või surma. Ärge demonteerige seda seadet.

HOIATUS

Elektrilöögi oht Ebakorrektne maanduse kasutamine võib põhjustada elektrilöögi. Ärge ühendage pistikupessa enne,kui seade on korralikult paigaldatud ja maandatud. See seade peab olema maandatud.

Elektrilise lühise korral vähendab maandus elektrilöögi ohtu, pakkudes elektrivoolule väljapääsujuhet.

Sellel seadmel on juhe, millel on maandusjuhe ja maanduspistik.

Pistik tuleb ühendada korralikult paigaldatud ja maandatud pistikupessa.

Pöörduge kvalifitseeritud elektriku või teenindaja poole, kui maandusjuhiseid ei mõisteta täielikult või kui on kahtlus, kas seade on korralikult maandatud.

Kui on vajalik kasutada pikendusjuhet, kasutage ainult 3 - juhtmeline pikendusjuhet.

1. Lühike toitejuhe on ette nähtud riskide vähendamiseks. mis tulenevad pikema juhega seotud takerdumisest või komistamisest.
2. Kui kasutatakse pikka juhtmepakki või pikendusjuhet:
   1) Juhtmepaki või pikendusjuhtme märgitud elektriline võimsus peaks olema vähemalt sama suur kui seadme elektriline võimsus.
   2) Pikendusjuhe peab olema maandusega 3 - juhtmeline juhe.
   3) Pikk juhe tuleks paigutada nii, et see ei ripuks üle tööpinna või laua, kus lapsed võivad seda tõmmata või millele võib kogemata komistada.

PUHASTAMINE

Veenduge, et seade oleks toiteallikast lahti ühendatud.

1. Puhastage ahju sisemus pärast kasutamist kergelt niiske lapiga.
2. Puhastage tarvikud tavapärasel viisil seebivees.
3. Ukseraam, tihend ja naaberosad tuleb mustuse korral hoolikalt niiske lapiga puhastada.
4. Ärge kasutage ahju ukse klaasi puhastamiseks tugevaid abrasiivseid puhastusvahendeid ega teravaid metallkraapijaid, kuna need võivad pinda kriimustada, mis võib põhjustada klaasi purunemise
5. 5. Puhastamisnõuanne --- Kergemaks puhastamiseks toiduvalmistamisel kokkupuutuvate kambrite seinte puhastamiseks: asetage pool sidrunit kaussi, lisage 300 ml (1/2 pinti) vett ja kuumutage 100 % mikrolainevõimsusel 10 minutit. Pühkige ahi puhtaks pehme, kuiva lapiga.

NÕUANNE KÄTTESEADMETE KOHTA

Isikliku vigastuse oht On ohtlik, kui keegi, kes ei ole pädev

isik, teostab teenindus- või remonditöid, mis hõlmavad katte eemaldamist, mis kaitseb mikrolaineenergia kokkupuute eest. Vaadake juhiseid " Materjalid, mida võib mikrolaineahjus kasutada või mida tuleks mikrolaineahjus vältida. " Võib esineda teatud mitte-metallilisi kätesahtleid, mida ei ole ohutu mikrolaineahjus kasutada. Kahtluse korral võite käesoleva kätesahtli testida alljärgneva protseduuri järgi.Kätesahtli test:

1. Täitage mikrolaineahjus ohutu anum 1 tassi külma veega (250 ml) koos testitava kätesahtliga.
2. Küpsetage maksimaalse võimsusega 1 minut.
3. Tundke hoolikalt kätesahtlit. Kui tühi kätesahtel on soe, ärge kasutage seda mikrolaineahjus küpsetamiseks.
4. Ärge ületage 1 minuti küpsetusaega.

Materjalid, mida saate kasutada mikrolaineahjus

Nõud	Märkused
Pruunistamisnõu	Järgige tootja juhiseid. Pruunistamisnõu põhi peab olema pöördlaua pinnast vähemalt 3/16 tolli (5 mm) kõrgemal. Vale kasutamine võib põhjustada pöördlaua purunemise. (Mudeli puhul pöördlauaga.)
Sööginõud	Ainult mikrolaineahjus kasutamiseks sobiv. Järgige tootja juhiseid. Ärge kasutage pragunenud või katki läinud nõusid.
Klaaspurgid	Eemaldage alati kaas. Kasutage ainult toidu soojendamiseks kuni kergelt soe. Enamik klaaspurke ei ole kuumakindlad ja võivad puruneda.
Klaasnõud	Kasutage ainult kuumakindlat ahjuklaasi. Veenduge, et metallist äärist ei oleks. Ärge kasutage pragunenud või katki läinud nõusid.
Ahi küpsetuskotid	Järgige tootja juhiseid. Ärge sulgege metallist kinnituspaelaga. Lõigake sisselõiked, et aur pääseks välja.
Pabertaldrikud ja tassid	Kasutage ainult lühiajaliseks küpsetamiseks/soojendamiseks. Ärge jätke ahju järelevalveta küpsetamise ajal.
Paberist salvrätikud	Kasutage toidu katmiseks soojendamisel ja rasva imamiseks. Kasutage järelevalve all ainult lühiajaliseks küpsetamiseks.
Pärmenduspaber	Kasutage katteks pritsmete vältimiseks või aurutamiseks mähkimiseks.
Plastik	Ainult mikrolaineahjus kasutamiseks sobiv. Järgige tootja juhiseid. Peab olema märgistatud "Micro wave Safe". Mõned plastmahutid pehmenevad, kui sees olev toit kuumeneb. "Keetmiskotid" ja tihedalt suletud plastkotid tuleb lõigata, torgata või ventileerida vastavalt pakendi juhistele.
Plastikmähis	Ainult mikrolaineahjus kasutamiseks sobiv. Kasutage toidu katmiseks küpsetamise ajal niiskuse säilitamiseks. Ärge laske plastikfoolial toiduga kokku puutuda
Termomeetrid	Mikrolaineahjus ohutud ainult (liha- ja kommide termomeetrid).
Vahapaber	Kasutage katteks, et vältida pritsimist ja säilitada niiskust.

Mikrolaineahjus vältimised materjalid

Nõud	Märkused
Alumiiniumist alus	Võib põhjustada sädemetuld. Kandke toit üle mikrolaineahjus ohutusse nõusse.
Toidukarp metallist käepidemega	Võib põhjustada sädemetuld. Kandke toit üle mikrolaineahjus ohutusse nõusse.
Metallist või metallservadega söögiriistad	Metall varjab toitu mikrolaineenergiast. Metallservad võivad põhjustada sädemetuld.
Metallist keerdkinnitused	Võib põhjustada sädemetuld ja põhjustada ahjus tulekahju.
Paberikotid	Võib põhjustada ahjus tulekahju.
Plastvahud	Plastvahud võivad kõrgel temperatuuril sulada või saastada sees olevat vedelikku.
Puit	Puit kuivab mikrolaineahjus kasutamisel ja võib lõheneda või praguneda.

AHJU PAIGALDAMINE

Ahju osade ja tarvikute nimed

Eemaldage ahi ja kõik materjalid karbist ning ahju kambrist. Teie ahjuga kaasnevad järgmised tarvikud:

Klaasist alus	1
Pöördlaua rõngaskomplekt	1
Kasutusjuhend	1

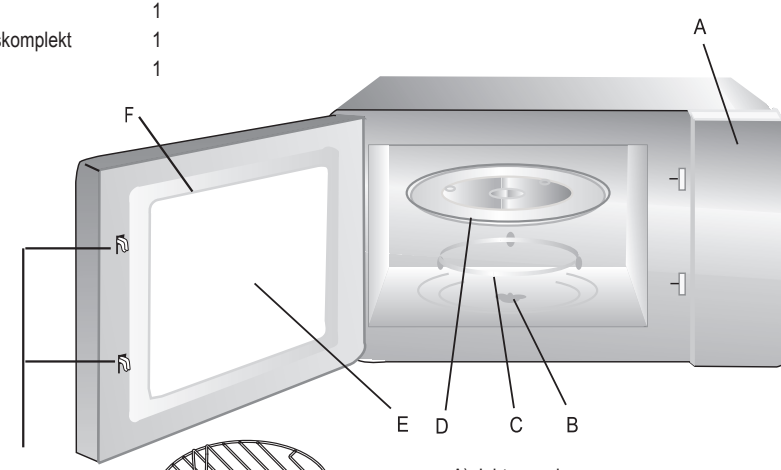

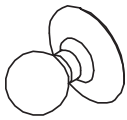

Imemisnõel

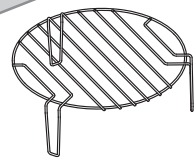

Grillrest (ei saa kasutada mikrolainefunktsioonis ja peab asetama klaasalusele)

A) Juhtpaneel
B) Pöördlaua võll
C) Pöördlaua rõngaskomplekt
D) Klaasalus
E) Vaateaken
F) Ukse komplekt
G) Ohutuslukustusüsteem

Pöördlaua paigaldamine

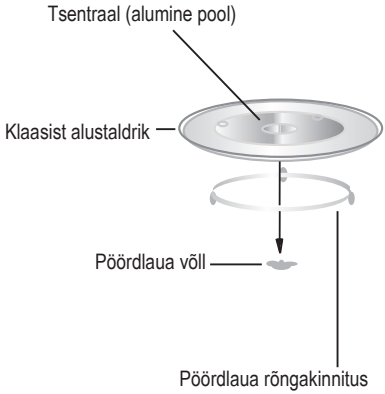

a. Ärge kunagi asetage klaasist alustaldrikut tagurpidi. Klaasist alustaldrikut ei tohi kunagi piirata.
b. Klaasist alustaldrikut ja pöördlaua rõngakinnitust tuleb alati kasutada toiduvalmistamise ajal.
c. Kõik toit ja toidunõud asetatakse alati klaasist alustaldrikule toiduvalmistamiseks.
d. Kui klaasist alustaldrik või pöördlaua rõngakinnitus praguneb või puruneb, võtke ühendust lähima volitatud teeninduskeskusega.

Paigaldus ja ühendamine

1. See seade on mõeldud ainult koduseks kasutamiseks.
2. See ahi on mõeldud ainult sisseehitatavaks kasutamiseks. See ei ole mõeldud lauapealseks kasutamiseks ega kasutamiseks kapis.
3. Palun järgige erijuhiseid paigaldamiseks.
4. Seade võib olla paigaldatud 60 cm laiusesse seinakappi.
5. Seadmel on pistik ja see tuleb ühendada ainult korralikult paigaldatud maandatud pistikupessa.
6. Võrgu pinge peab vastama nimiplaadil märgitud pingele.
7. Pistikupesa paigaldamise ja ühenduskaabli vahetamise tohib teha ainult kvalifitseeritud elektrik.
   Kui pistik ei ole pärast paigaldust enam ligipääsetav, peab paigalduspoolel olema kõigi pooltega katkestusseade, mille kontaktivahe on vähemalt 3 mm.
8. Adaptereid, mitme pistikupesaga pikendusjuhtmeid ega pikendusjuhtmeid ei tohi kasutada. Ülekoormus võib põhjustada tuleohu.
9. Ärge kasutage tööpinna all ning seade ei tohi olla avatud vedelike lekkimisele konteineritest pindadele, mille alla seade on paigaldatud.

Kättesaadav pind võib töö ajal olla kuum.

Paigaldusjuhised

Palun lugege juhendit hoolikalt enne paigaldamist

Palun pange tähele

Elektriühendus

Ahi on varustatud pistikuga ja seda tohib ühendada ainult korralikult paigaldatud maandatud pistikupessa. Pistikupesa tohib paigaldada ja ühenduskaablit tohib asendada ainult kvalifitseeritud elektrik ning vastavalt kehtivatele eeskirjadele.

Kui pistik ei ole pärast paigaldust enam ligipääsetav, peab paigalduspoolel olema kõigi poolte isoleerimislüliti, mille kontaktivahe on vähemalt 3 mm.

Paigaldatud kapil ei tohi olla seadme taga tagaseina.

Seina ja ülal oleva ühiku aluse vahel peab olema vahe. Spetsiifiline vahemaa võib olla näidatud diagrammidel.

Minimaalne paigalduskõrgus: 85 cm.

Ärge katke ventilatsiooniavad ja imemisaugud.

Märkus:

Ärge pigistage ega painutage toitejuhet.

Kruvi

Kinnitusplaat

Viimistluskomplekti plastkate

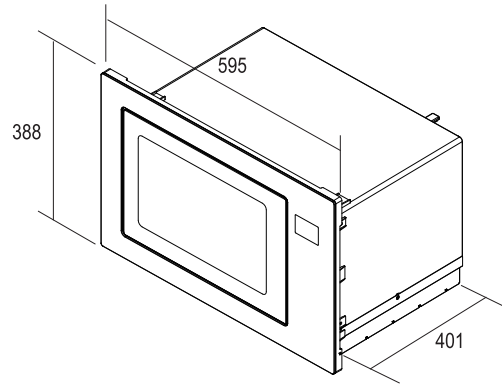

A. Sisseehitatud mööbel

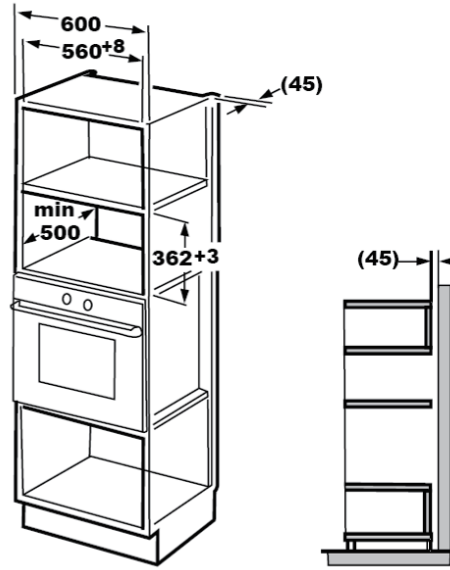

B. Valmista kapinurk

1. Loe juhiseid ALUMISE KAPI MALLI kohta, aseta mall kapi alumisele pinnale.

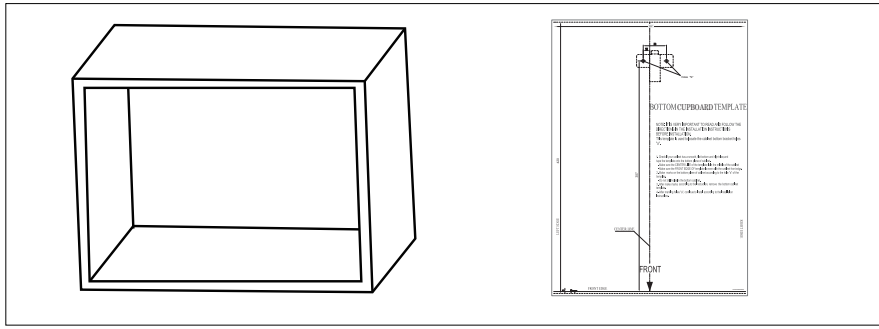

2. Tehke märgid kapialuse tasapinnale vastavalt templil olevatele märkidele "a".

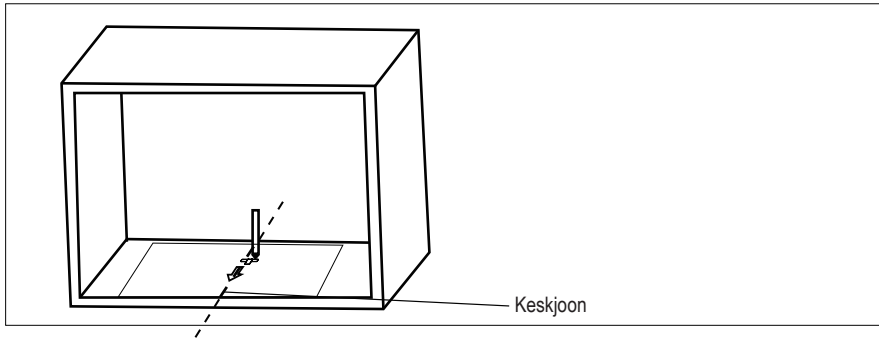

3. Eemaldage alumise kapitempliit ja kinnitage paigaldusplaat kruviga.

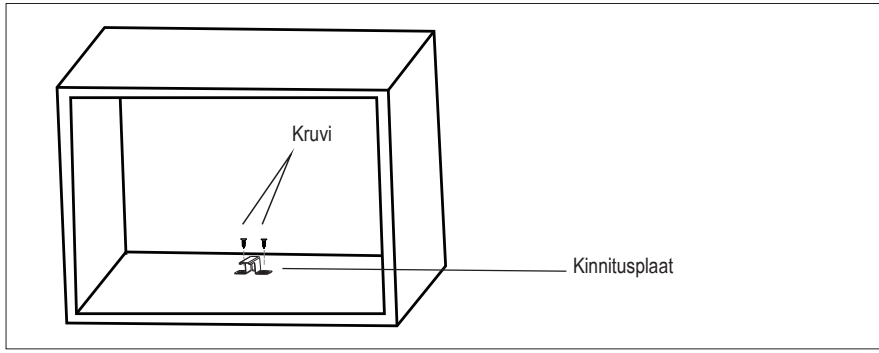

C. Paigaldage ahi

4. Paigaldage ahi kapile
   - Veenduge, et ahju tagumine osa oleks paigaldusplaadiga lukustatud.
   - Ärge pigistage ega keerdke toitejuhet.

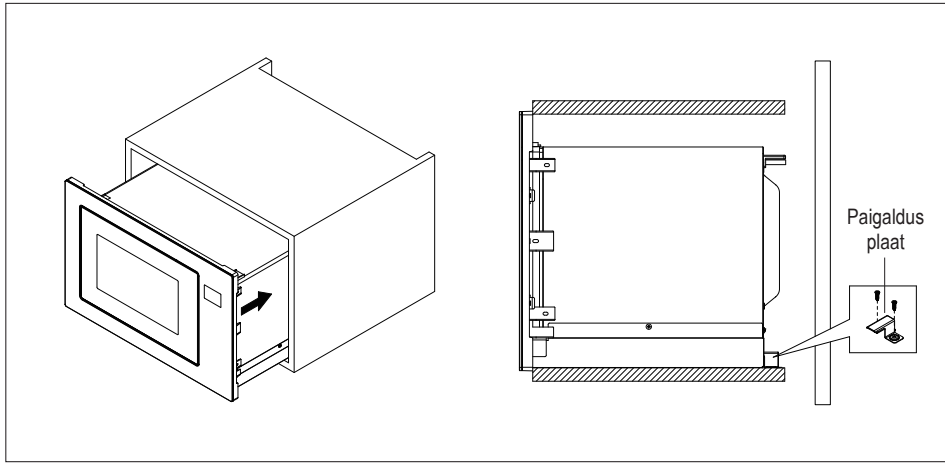

5. Avage uks, kinnitage ahi kruviga kapile paigaldusauku kasutades.
   Seejärel kinnitage paigaldusauku kaunistuskomplekti plastkate.

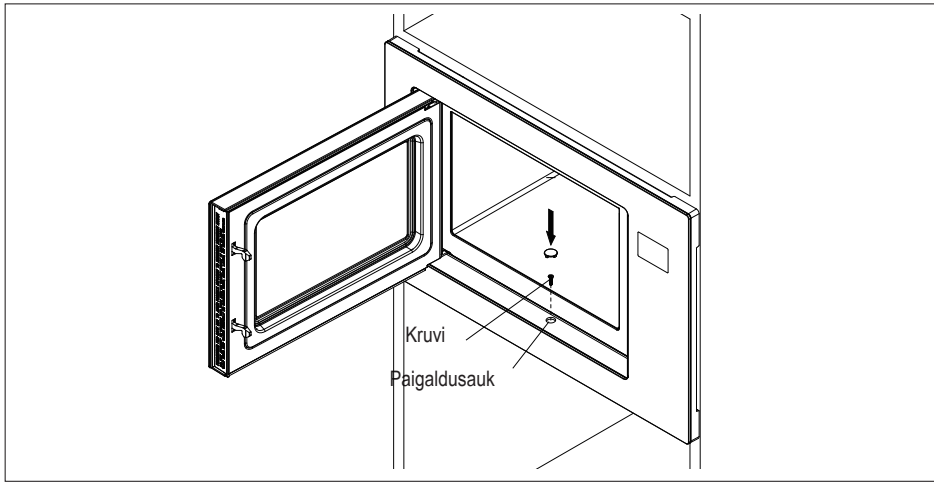

KASUTUSJUHEND

See mikrolaineahi kasutab kaasaegset elektroonilist juhtimist, et kohandada küpsetusparameetreid vastavalt teie vajadustele parema küpsetustulemuse saavutamiseks

1. Kella seadistamine

Kui mikrolaineahi on ühendatud elektriga, kuvab ahi "0:00", signaal heliseb üks kord.

1) Vajutage " ⧖ | 🕒 " kaks korda, tundide number vilgub;
2) Vajutage" — " või " + " tunni numbrite reguleerimiseks, sisestatud aeg peab olema vahemikus 0–23.
3) Vajutage " ⧖ | 🕒 ", minutite numbrid hakkavad vilkuma.
4) Keerake " — " või " + " minutite numbrite reguleerimiseks, sisestatud aeg peab olema vahemikus 0–59.
5) Vajutage " ⧖ | 🕒 " et lõpetada kella seadistamine. ":" hakkab vilkuma,

Kella seadistamine on lõpetatud.

Märkused

1) Kui kell ei ole seadistatud, ei tööta see toite ühendamisel.
2) Kella seadistamise ajal, kui vajutate " ▢ | II | ⨯ ", läheb ahi automaatselt tagasi eelmisse olekusse.

2. Mikrolaineahjus küpsetamine

1) Vajutage üks kord nuppu " ≋ | ⁓ | ≋ ", ekraanile ilmub " P100 ".
2) Vajutage korduvalt nuppu " ≋ | ⁓ | ≋ " või vajutage " — " või " + " mikrolainevõimsuse valimiseks vahemikus 100 % kuni 10 % . " P100 ", " P80 ", " P50 ", " P30 ", " P10 " kuvatakse järjekorras.
3) Kinnitage valik, vajutades " ▷ | +30 | OK " .
4) Vajutage " — " või " + " küpsetamisaja reguleerimiseks. (Aja seadistus peaks olema 0 : 05-95 : 00.)
5) Alustage küpsetamist, vajutades " ▷ | +30 | OK ".

MÄRKUS:

kodeerimislüliti aja reguleerimise sammud on järgmised:

0 --- 1	min	:	5 sekundit
1 --- 5	min	:	10 sekundit
5 --- 10	min	:	30 sekundit
10 --- 30	min	:	1 minut
30 --- 95	min	:	5 minut

Mikrolaineahju võimsuse tabel

Mikrolaineahju võimsus	100 %	80 %	50 %	30 %	10 %
Ekraan	P100	P80	P50	P30	P10
Võimsus	900W	720W	450W	270W	90W

3. Grill või Kombi . Küpsetamine

Vajutage " | | " üks kord, ekraanil kuvatakse " P100 " , ja vajutage

" | | " korduvalt või vajutage " — " või " + " et valida soovitud võimsus, ja kuvatakse " G ", " C - 1 " või " C - 2 ". Seejärel vajutage " ▷ \| +30 \| OK" et " — " või " + " küpsetamisaja seadistamiseks kinnitada, ja seadistage aeg vahemikus 0:05 kuni 95:00.

Vajutage uuesti " ▷ \| +30 \| OK " ,et alustada küpsetamist.

Näide: Kui soovite kasutada 55% mikrolainevõimsust ja 45% grillvõimsust (C - 1) 10 minuti jooksul küpsetamiseks, saate ahju kasutada järgmiselt.

1) Vajutage " | | " üks kord, ekraanil kuvatakse " P100 ".
2) Jätkake vajutamist " | | " kuni ekraanil kuvatakse " C - 1 " .
3) Kinnitage valik, vajutades " ▷ \| +30 \| OK " .
4) Vajutage " — " või " + " küpsetamisaja reguleerimiseks kuni ahjus kuvatakse " 10:00 " .
5) Alustage küpsetamist, vajutades " ▷ \| +30 \| OK " .

Kombineeritud võimsuse juhised :

Program	Ekraan	Mikrolaine Võimsus	Grilli Võimsus
Grill	G	0% / OW	100 % / 1000W
Kombi.1	C - 1	55% / 495W	45% / 450W
Kombi.2	C - 2	36% / 324W	64% / 640W

Märkus:

Kui pool grillimisaeg möödub, kostub ahjust kaks helisignaali, mis on normaalne. Parema grillimistulemuse saavutamiseks peaksite toidu ümber pöörama, ukse sulgema ja seejärel vajutama " ▷ \| +30 \| OK " et jätkata küpsetamist. Kui toimingut ei tehta, jätkab ahi tööd.

4. Sulatus kaalu järgi

1) Vajutage " | " üks kord, ekraanil kuvatakse "dEF1".
2) Valige toidu kaal, vajutades " — " või " + "Kaalude vahemik on 100-2000g.
3) Sulatamise alustamiseks vajutage " ▷ \| +30 \| OK " .

5. Sulatamine aja järgi

1) Vajutage " | " kaks korda, ekraanil kuvatakse "dEF2".

2) Vajutage " — " või " + " küpsetamisaja valimiseks. Maksimaalne aeg on 95 minutit.

3) Vajutage sulgemiseks " ▷ | +30 | OK " nuppu.

6. Köögitaimer

1) Vajutage " ⧖ | 🕒 " korda, ekraan kuvab 00:00.

2) Vajutage " — " või " + " sisestamaks õige taimeri aja. (Maksimaalne küpsetusaeg on 95 minutit)

3) Vajutage " ▷ | +30 | OK " seadistuse kinnitamiseks.

4) Kui köögiaeg on täis, taimeri indikaator kustub. Buzzer heliseb 5 korda.
Kui kell on seatud (24-tunnine süsteem), kuvab ekraan praeguse kellaaja.

Märkus: Köögiaeg erineb 24-tunnisest süsteemist. Köögitaimer on taimer.

7. Automaatmenüü

1) Ooteolekus vajutage " + " menüü valimiseks " A1 " kuni " A8 " vahel.

2) Vajutage " ▷ | +30 | OK " valitud menüü kinnitamiseks.

3) Vajutage " — " või " + " et valida toidu kaal.

4) Vajutage " ▷ | +30 | OK " et alustada küpsetamist.

8. Kiirküpsetamine

1) Ooteolekus vajutage " ▷ | +30 | OK " nuppu, et küpsetada 100% võimsusel 30 sekundit. Iga sama nupu vajutus lisab 30 sekundit. Maksimaalne küpsetusaeg on 95 minutit

2) Mikrolaineahju, grilli, kombineeritud küpsetamise ja aja järgi sulatamise ajal vajutage " ▷ | +30 | OK ", et pikendada küpsetusaega.

3) Automaatmenüü, mitmeastmelise küpsetamise ja kaalu järgi sulatamise režiimides ei saa küpsetusaega pikendada vajutades

4) Ooteolekus vajutage " — " valimiseks küpsetusaeg. Seejärel vajutage " ▷ | +30 | OK " et alustada mikrolaineahju küpsetamist 100% võimsusel.

Seda saab määrata mitmeastmelise küpsetamise esimeseks etapiks.

Menüü diagramm :

Menüü	Kaal	Ekraan
A1 Pitsa	200 g	200
	400 g	400
A2 Liha	250 g	250
	350 g	350
	450 g	450
A3 Köögivili	200 g	200
	300 g	300
	400 g	400
A4 Pasta	50 g (koos 450 g külma veega)	50
	100 g (koos 800 g külma veega)	100
A5 Kartul	200 g	200
	400 g	400
	600 g	600
A6 Kala	250 g	250
	350 g	350
	450 g	450
A7 Jook	1 tass (120 ml)	1
	2 tassi (240 ml)	2
	3 tassi (360 ml)	3
A8 Popkorn	50 g	50
	100 g	100

9. Mitmeastmeline küpsetami

Kaks etappi saab maksimaalselt seadistada. Kui üks etapp on sulatamine, tuleks see panna esimeseks etapiks. Iga etapi lõpus heliseb signaal ning algab järgmine etapp.
Märkus: Automaatmenüüd ei saa seadistada üheks mitmeastmelise küpsetamise etapiks.

Näide: kui soovite toitu sulatada 5 minutit ja seejärel küpsetada 80% mikrolainevõimsusel 7 minutit. Sammud on järgmised:

1) Vajutage kaks korda " | " ekraanile ilmub "dEF2".
2) Vajutage " — " või " + " defrostimisaega 5 minuti peale reguleerimiseks;
3) Vajutage üks kord " | | | " ekraanile ilmub "P100".
4) Vajutage " — " või " + " mikrolainevõimsuse valimiseks kuni kuvatakse "P80";
5) Vajutage " | +30 | OK " kinnitamiseks, ekraanil kuvatakse " P80 ".
6) Vajutage " — " või " + " küpsetamisaja reguleerimiseks 7 minutini;
7) Vajutage " | +30 | OK " küpsetamise alustamiseks.

10. Laste lukustusfunktsioon

Lukustus: Ooteolekus vajutage " | II | " 3 sekundit, kostub pikk piiks, mis tähistab laste lukustusrežiimi sisenemist ning kuvatakse praegune aeg, kui see on seadistatud, vastasel juhul kuvatakse ekraanil " 0:00 ".

Lukustuse lõpetamine: Lukustatud olekus vajutage " | II | " 3 sekundit, kostub pikk piiks, mis tähistab lukustuse vabastamist.

11. Päringufunktsioon

1) Mikrolaine-, grill- ja kombineeritud küpsetamise olekus. Vajutage " | | | " praegune võimsus kuvatakse 2-3 sekundit.
2) Küpsetamise ajal vajutage praeguse kellaaja kontrollimiseks " | " .

12. Spetsifikatsioon

1) Kui uks on küpsetamise ajal avatud, tuleb küpsetamise jätkamiseks vajutada " | +30 | OK " ;
2) Kui küpsetusprogramm on määratud, kuid 5 minuti jooksul ei vajutata " | +30 | OK ", Kuvatakse praegune kellaaeg. Seadistus tühistatakse.
3) Efektiivse vajutuse korral kostub üks piiks, ebaefektiivse vajutuse korral ei toimu vastust.

13. Ahi lamp

Pärast küpsetamist lülitub ahi lamp välja, kui uks on suletud. Kui uks on avatud üle 10 minuti ilma toiminguta, lülitub lamp automaatselt välja.

14. Elektriahi uks

1) Vajutage " ", nuppu, ahi uks avaneb. Kui nupp ei tööta, avage uks iminapa abil. Vaadake järgmisi jooniseid.

Märkused:

1) 1) Kui elektriline uks rikneb, kostub sireen kaheksa korda, ekraanil kuvatakse " E - 3 ".

2) Pärast nupu " " vajutamist on kõik nupud kehtetud.

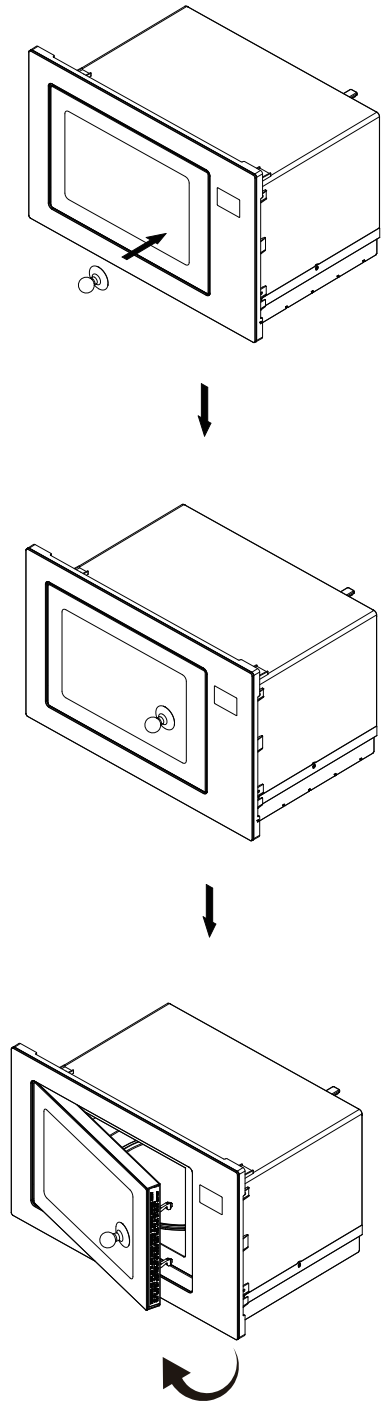

Tõrkeotsing

Tavaline	
Mikrolaineahi segab teleri vastuvõttu	Raadio- ja TV-vastuvõtt võib mikrolaineahju töötamise ajal häirida. See on sarnane väikeste elektriseadmete, nagu segisti, tolmuimeja ja elektriventilaatori, tekitatud häiretele. See on normaalne.
Ahju valgus on tuhm	Madalal võimsusel mikrolaineahjus küpsetades võib ahju valgus muutuda tuhmiks. See on normaalne.
Udu koguneb uksele, kuum õhk väljub ventilatsiooniavadest	Küpsetamise ajal võib toidust eralduda auru. Enamik aurust väljub ventilatsiooniavade kaudu. Kuid osa võib koguneda jahedasse kohta, näiteks ahju uksele. See on normaalne.
Ahi käivitati kogemata ilma toiduta.	Seadet on keelatud kasutada ilma toiduta sees. See on väga ohtlik.

Rike	Võimalik põhjus	Lahendus
Ahi ei saa käivituda.	(1) Toitejuhe ei ole korralikult ühendatud	Lülitage toide välja. Seejärel ühendage uuesti 10 sekundi pärast.
	(2) Sulavkaitse on läbi põlenud või kaitselüliti on välja lülitanud.	Vahetage sulavkaitse või lähtestage kaitselüliti (remondib meie ettevõtte professionaalne personal
	(3) Probleem pistikupesas.	Testige pistikupesa teiste elektriseadmetega.
El horno no calienta.	(4) Uks ei ole korralikult suletud.	Sulgege uks korralikult.

Vastavalt elektri- ja elektroonikaseadmete jäätmete (WEEE) direktiivile tuleb WEEE-d koguda ja töödelda eraldi. Kui tulevikus tekib vajadus selle toote utiliseerimiseks, ärge visake seda tooteid olmejäätmete hulka. Palun saatke see toode WEEE kogumispunktidesse, kus need on olemas.

ATSARGUMO PRIEMONĖS, KAD IŠVENGTI GALIMO PER DIDELIO MIKROBANGŲ ENERGIJOS POVEIKIO

(a) Nesistenkite naudoti šios krosnies su atidarytomis durimis, nes tai gali sukelti kenksmingą mikrobangų energijos poveikį. Svarbu nesugadinti ir netrukdyti saugos užraktams

(b) Nedėkite jokių daiktų tarp krosnies priekinės dalies ir durų, taip pat neleiskite susikaupti nešvarumams ar valymo priemonių likučiams ant sandarinimo paviršių.

(c) ĮSPĖJIMAS: Jei durys arba durų sandarikliai yra pažeisti, krosnis neturi būti naudojama, kol ją nepašalins kompetentinga asmuo.

PRIEDAS

Jei prietaisas nėra palaikomas švarus, jo paviršius gali būti pažeistas, kas gali sutrumpinti prietaiso tarnavimo laiką ir sukelti pavojingą situaciją.

Specifikacijos

Modelis:	MICROWAVE 38
Nominali įtampa / dažnis:	230 V ~ 50 Hz
Nominali įėjimo galia (mikrobangų):	1450 W
Nominali išėjimo galia (mikrobangų):	900 W
Nominali įėjimo galia (Grilis) :	1000 W
Produkto matmenys	595 * 401 * 388 mm

SVARBŪS SAUGOS NUSTATYMAI

ĮSPĖJIMAS

Siekiant sumažinti gaisro, elektros smūgio, asmenų sužalojimo ar pernelyg didelės mikrobangų energijos poveikio riziką naudojant jūsų prietaisą, laikykitės pagrindinių atsargumo priemonių, įskaitant

1. Perskaitykite ir laikykitės konkrečių: „ATSARGUMO PRIEMONĖS, KAD IŠVENGTUMĖTE GALIMO PER DIDELIO MIKROBANGŲ ENERGIJOS POVEIKIO“.
2. Šį prietaisą gali naudoti vaikai nuo 8 metų ir vyresni bei asmenys, turintys sumažėjusias fizines, jutimo ar protines galimybes arba patirties trūkumą, jei jiems suteikta priežiūra arba instrukcijos, kaip saugiai naudoti prietaisą, ir jie supranta susijusias pavojus. Vaikai neturi žaisti su prietaisu. Valymo ir vartotojo priežiūros darbų neturi atlikti vaikai, nebent jie yra vyresni nei 8 metų ir prižiūrimi. Vaikai, jaunesni nei 8 metų, turi būti laikomi atokiai, nebent nuolat prižiūrimi.
3. Laikykite prietaisą ir jo laidą vaikams, jaunesniems nei 8 metų, nepasiekiamoje vietoje.
4. Jei maitinimo laidas yra pažeistas, jį turi pakeisti gamintojas, jo aptarnavimo agentas arba panašiai kvalifikuoti asmenys, siekiant išvengti pavojaus. (Prietaise su Y tipo jungtimi)
5. ĮSPĖJIMAS: Įsitikinkite, kad prietaisas yra išjungtas prieš keičiant lemputę, kad išvengtumėte elektros smūgio galimybės.
6. ĮSPĖJIMAS: Pavojinga bet kam, išskyrus kompetentingą asmenį, atlikti bet kokį aptarnavimą ar taisymą, kuris apima dangčio, saugančio nuo mikrobangų energijos poveikio, nuėmimą.
7. ĮSPĖJIMAS: Skysčių ir kitų maisto produktų negalima kaitinti sandariuose induose, nes jie gali sprogti.
8. Kaitinant maistą plastikiniuose ar popieriniuose induose, stebėkite krosnelę dėl galimo užsidegimo.
9. Naudokite tik indus, tinkamus naudoti mikrobangų krosnelėse.
10. Jei pastebimas dūmas, išjunkite arba atjunkite prietaisą nuo elektros tinklo ir laikykite dureles uždarytas, kad užgesintumėte bet kokias liepsnas.
11. Mikrobanginis gėrimų šildymas gali sukelti vėluojantį sprogstamąjį virimą, todėl būtina būti atsargiems tvarkant indą.
12. Maitinimo buteliukų ir kūdikių maisto stiklainėlių turinys turi būti išmaišytas arba suplaktas ir prieš vartojimą patikrinta temperatūra, siekiant išvengti nudegimų.
13. Kiaušiniai su lukštu ir visiškai virtos kietai virti kiaušiniai neturėtų būti šildomi mikrobangų krosnelėse, nes jie gali sprogti net ir pasibaigus mikrobanginiam šildymui.
14. Krosnis turi būti reguliariai valoma ir pašalinami maisto likučiai.
15. Nepalaikant krosnies švarios, gali blogėti paviršius, kas gali neigiamai paveikti prietaiso tarnavimo laiką ir galimai sukelti pavojingą situaciją.
16. Naudokite tik šiai krosniai rekomenduojamą temperatūros zondą. (Skirta krosnims, turinčioms galimybę naudoti temperatūros jutiklio zondą.)
17. Mikrobangų krosnelė turi būti naudojama su atidarytomis dekoratyvinėmis durelėmis. (Krosnims su dekoratyvinėmis durelėmis.)
18. Šis prietaisas skirtas naudoti namų ūkyje ir panašiose vietose, tokiose kaip:
    - parduotvių, biurų ir kitų darbo aplinkų personalo virtuvės;
    - klientų viešbučiuose, moteliuose ir kitose gyvenamosiose vietose;
    - fermos namuose;
    - viešbučiuose su pusryčių paslaugomis.

19.Mikrobangų krosnelė skirta maisto ir gėrimų šildymui. Maisto ar drabužių džiovinimas bei šildymas šildymo pagalvėlėmis, šlepetėmis, kempinėmis, drėgnomis skudurėliais ir panašiais daiktais gali sukelti sužalojimų, užsidegimo ar gaisro pavojų.

20.Metaliniai indai maistui ir gėrimams mikrobangų krosnelėje naudoti negalimi.

21.Prietaisas neturi būti valomas garų valytuvu.

22.Reikia būti atsargiems, kad išimant indus iš prietaiso nesutrikdytumėte sukamąjį stalą. (Skirta fiksuotiems prietaisams ir įmontuojamiems prietaisams, naudojamiems 900 mm ar aukščiau nuo grindų ir turintiems nuimamus sukamus stalus. Tačiau tai netaikoma prietaisams su horizontalia apačia tvirtinamomis durelėmis.)

23.Mikrobangų krosnelė skirta būti įmontuota.

24.Garų valiklis neturi būti naudojamas.

25.Laikymo stalčiaus paviršius gali įkaisti.

26.ĮSPĖJIMAS: Prietaisas ir jo prieinamos dalys įkaista naudojimo metu. Reikia vengti liesti kaitinimo elementus. Vaikai iki 8 metų turi būti laikomi atokiau, nebent nuolat prižiūrimi.

27.Naudojimo metu prietaisas įkaista. Reikia vengti liesti kaitinimo elementus krosnelės viduje.

28.ĮSPĖJIMAS: Prieinamos dalys gali įkaisti naudojimo metu. Mažamečiai vaikai turi būti laikomi atokiau.

29.Prietaisas neturi būti montuojamas už dekoratyvinių durelių, kad būtų išvengta perkaitimo. (Tai netaikoma prietaisams su dekoratyvine durele .)

30.ĮSPĖJIMAS : Kai prietaisas veikia derinamojo režimu , vaikai turėtų naudoti krosnelę tik suaugusiųjų priežiūroje dėl susidarančių temperatūrų .

31.Nenaudokite šiurkščių abrazyvinių valiklių ar aštrių metalinių grandiklių krosnelės durelių stiklo valymui, nes jie gali subraižyti paviršių, o tai gali sukelti stiklo sudužimą .

32.ĮSPĖJIMAS : Prieš naudodami prietaisą įsitikinkite, kad ertmėje nėra jokių daiktų ar indų, kurie netinka naudoti mikrobangų krosnelėje .

33.ĮSPĖJIMAS : Nenaudokite ertmės degių produktų, maisto ruošimo indų ar maisto ir panašių daiktų laikymui, kai mikrobangų krosnelė nenaudojama .

ATIDŽIAI PERSKAITYKITE IR IŠSAUGOKITE ATEITIES REIKMĖMS
TIK NAMŲ NAUDOJIMUI
(NE KOMERCINIAM NAUDOJIMUI)

Sumažinti sužalojimo riziką asmenims Įžeminimo įrengimas

PAVOJUS

Elektros smūgio pavojus. Palietus kai kurias vidines dalis gali kilti rimtas asmenines traumos ar mirtis. Nedėkite šio prietaiso į dalis.

ĮSPĖJIMAS

Elektros smūgio pavojus. Netinkamas įžeminimo naudojimas gali sukelti elektros smūgį. Neleiskite prijungti prie lizdo, kol prietaisas nėra tinkamai įdiegtas ir įžemintas

Šis prietaisas turi būti įžemintas. Elektros trumpojo jungimo atveju įžeminimas sumažina elektros smūgio riziką, suteikdamas elektros srovei išeities laidą.

Šis prietaisas yra aprūpintas laidu su įžeminimo laidu ir įžeminimo kištuku.

Kištukas turi būti įkištas į tinkamai įdiegtą

ir įžemintą lizdą.

Konsultuokitės su kvalifikuotu elektriku arba serviso specialistu, jei įžeminimo instrukcijos nėra visiškai suprantamos arba kyla abejonių, ar prietaisas yra tinkamai įžemintas.

Jei būtina naudoti pratęsimą, naudokite tik 3 laidų pratęsimą.

1. Trumpas maitinimo laidas yra pateiktas siekiant sumažinti riziką. kylančią dėl susipainiojimo ar užkliuvimo už ilgesnio laido.
2. Jei naudojamas ilgas laido rinkinys arba pratęsimo laidas:
   1) Pažymėtas laido rinkinio arba pratęsimo laido elektros įvertinimas turi būti bent toks pat kaip prietaiso elektros įvertinimas.
   2) Pratęsimo laidas turi būti įžemintas 3 laidų laidas.
   3) Ilgas laidas turi būti išdėstytas taip, kad neužkristų ant stalviršio ar stalo, kur vaikai galėtų jį patraukti arba netyčia užkliūti.

VALYMAS

Būtinai atjunkite prietaisą nuo maitinimo šaltinio.

1. Po naudojimo valykite krosnies ertmę šiek tiek drėgna šluoste.
2. Priedus valykite įprastai muiluotame vandenyje.
3. Durų rėmas, sandariklis ir gretimos dalys turi būti kruopščiai valomos drėgna šluoste, kai jos yra nešvarios.
4. Nenaudokite šiurkščių abrazyvinių valiklių ar aštrių metalinių grandiklių krosnelės durelių stiklo valymui, nes jie gali subraižyti paviršių, o tai gali sukelti stiklo sudužimą .
5. Valymo patarimas --- Lengvesniam ertmės sienelių valymui, su kuriomis gali liestis maistas: įdėkite pusę citrinos į dubenį, įpilkite 300 ml (1/2 pint) vandens ir kaitinkite 100 % mikrobangų galia 10 minučių. Valykite krosnį minkšta, sausa šluoste.

ĮRANKIŲ ATSARGUMAS

Asmeninės žalos pavojus

Neįgaliotam asmeniui pavojinga atlikti bet kokį aptarnavimą ar taisymą, kuris apima dangčio, saugančio nuo mikrobangų spinduliuotės, nuėmimą.

Žr. instrukcijas „Medžiagos, kurias galima naudoti mikrobangų krosnelėje arba kurių reikėtų vengti mikrobangų krosnelėje“. Gali būti tam tikrų nemetalo įrankių, kurie nėra saugūs naudoti mikrobangų krosnelėje. Jei kyla abejonių, galite išbandyti įrankį pagal žemiau pateiktą Įrankio testas:

1. Užpildykite mikrobangoms saugų indą 1 puodeliu šalto vandens (250 ml) kartu su tiriamu įrankiu.
2. Gaminkite maksimaliu galingumu 1 minutę.
3. Atsargiai palieskite įrankį. Jei tuščias įrankis yra šiltas, nenaudokite jo mikrobangų gamybai.
4. Neviršykite 1 minutės gaminimo laiko.

Medžiagos, kurias galite naudoti mikrobangų krosnelėje

Indai	Pastabos
Rūgštinimo indas	Laikykitės gamintojo nurodymų. Rūgštinimo indo dugnas turi būti bent 3/16 colio (5 mm) virš sukamasis stalo. Neteisingas naudojimas gali sukelti sukamasis stalo lūžimą. (Modeliui su sukamasis stalu.)
Stalo įrankiai	Tik mikrobangoms saugus. Laikykitės gamintojo nurodymų. Nenaudokitejtrūkusių ar pažeistų indų.
Stikliniai indeliai	Visada nuimkite dangtelį. Naudokite tik maistui pašildyti iki vos šilto. Dauguma stiklo indelių nėra atsparūs karščiui ir gali sudužti.
Stikliniai indai	Naudokite tik karščiui atsparų orkaitės stiklą. Įsitikinkite, kad nėra metalinio apvado. Nenaudokite įtrūkusių ar pažeistų indų.
Kepimo maišeliai krosnyje	Laikykitės gamintojo nurodymų. Nekimškite metaliniu ryšiu. Padarykite įpjovas, kad garai galėtų pasišalinti.
Popierinės lėkštės ir puodeliai	Naudokite tik trumpalaikiam maisto gaminimui / šildymui. Neatidėkite orkaitės be priežiūros gaminant maistą.
Popieriniai rankšluosčiai	Naudokite maistui uždengti, kad pašildytumėte ir sugertumėte riebalus. Naudokite prižiūrint tik trumpalaikiam maisto gaminimui.
Pergamentinis popierius	Naudokite kaip dangtį, kad išvengtumėte purslų arba kaip apvyniojimą garinimui.
Plastikas	Tik mikrobangoms saugus. Laikykitės gamintojo nurodymų. Turėtų būti pažymėta „Microwave Safe“. Kai kurie plastikiniai indai suminkštėja, kai maistas viduje įkaista. „Virinimo maišeliai“ ir sandariai uždaryti plastikiniai maišeliai turi būti įpjauti, pradurti arba ventiliuojami pagal pakuotės nurodymus.
Plėvelė	Tik mikrobangoms saugus. Naudokite maistui uždengti gaminant, kad išlaikytumėte drėgmę. Neleiskite, kad plastikinė plevelė liestųsi su maistu.
Termometrai	Tik mikrobangėms saugūs (mėsos ir saldainių termometrai).
Vaško popierius	Naudokite kaip dangtį, kad išvengtumėte purslų ir išlaikytumėte drėgmę.

Medžiagos, kurių reikėtų vengti mikrobangų krosnelėje

Indai	Pastabos
Aliuminio padėklas	Gali sukelti kibirkščiavimą. Perkelkite maistą į mikrobangėms saugų indą.
Maisto kartonas su metaline rankena	Gali sukelti kibirkščiavimą. Perkelkite maistą į mikrobangėms saugų indą.
Metalinių arba metalais apdailintų indų	Metalas apsaugo maistą nuo mikrobangų energijos. Metalinė apdaila gali sukelti kibirkščiavimą.
Metalinių rišamųjų juostelių	Gali sukelti kibirkščiavimą ir sukelti gaisrą krosnelėje.
Popieriniai maišeliai	Gali sukelti gaisrą krosnelėje.
Plastikinė puta	Plastikinė puta gali ištirpti arba užteršti skystį viduje, kai veikiama aukštos temperatūros.
Medis	Medis džiūsta naudojant mikrobangų krosnelėje ir gali skilti arba trūkinėti.

JŪSŲ KROSNELĖS ĮRENGIMAS

Krosnelės dalių ir priedų pavadinimai

Išimkite krosnelę ir visus medžiagas iš dėžės ir krosnelės ertmės. Jūsų krosnelė komplektuojama su šiais priedais:

Stiklinis padėklas	1
Sukamojo stalo žiedas	1
Naudojimo instrukcija	1

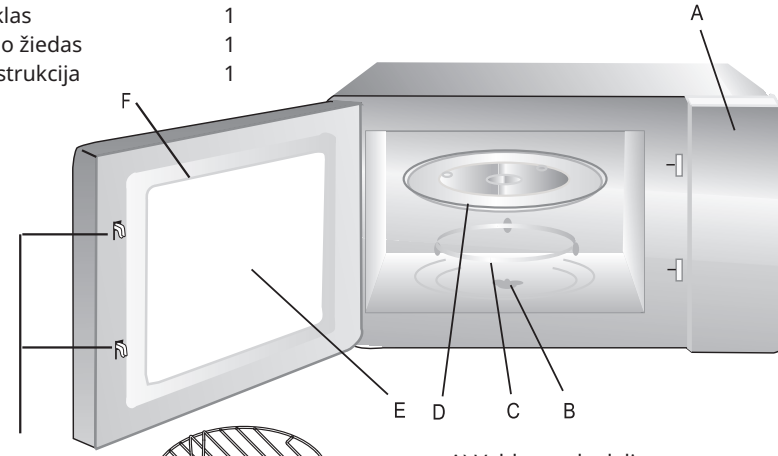

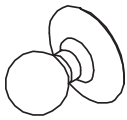

Siurblys

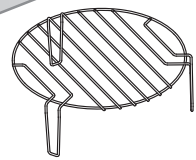

Grilio grotelių laikiklis (Negalima naudoti mikrobangų funkcijoje ir turi būti dedamas ant stiklinio padėklo)

A) Valdymo skydelis
B) Sukamojo stalo ašis
C) Sukamojo stalo žiedo surinkimas
D) Stiklinis padėklas
E) Stebėjimo langas
F) Durų surinkimas
G) Saugos užraktas

Sukamojo stalo montavimas

a. Stiklinio padėklo niekada nedėkite aukštyn kojomis. Stiklinis padėklas neturi būti ribojamas.
b. Tiek stiklinis padėklas, tiek sukamasis žiedas visada turi būti naudojami gaminant maistą.
c. Visas maistas ir maisto indai visada dedami ant stiklinio padėklo gaminimui.
d. Jei stiklinis padėklas arba sukamasis žiedas įtrūksta ar sulūžta, susisiekite su artimiausiu įgaliotu serviso centru.

Įrengimas ir prijungimas

1. Šis prietaisas skirtas tik namų naudojimui.
2. Ši krosnis skirta tik įmontavimui. Ji nėra skirta naudoti ant stalviršio ar spintelėje.
3. Prašome laikytis specialių montavimo instrukcijų.
4. Prietaisas gali būti įmontuotas 60 cm pločio sieninėje spintelėje.
5. Prietaisas yra sujungtas su kištuku ir turi būti prijungtas tik prie tinkamai įrengto žeminto lizdo.
6. Tinklo įtampa turi atitikti įtampą, nurodytą ant techninio duomenų lipduko.
7. Lizdas turi būti įrengtas, o jungiamasis laidas keičiamas tik kvalifikuoto elektriko. Jei po įrengimo kištukas nebus lengvai pasiekiamas, montavimo pusėje turi būti įrengtas visų polių atjungimo įtaisas su kontaktiniu tarpu ne mažesniu kaip 3 mm.
8. Negalima naudoti adapterių, daugiapolių lizdų ir pratęsimų laidų. Perkrovimas gali sukelti gaisro pavojų.
9. Nenaudokite po darbo paviršiumi ir neleiskite, kad ant paviršių, po kuriais įrengtas prietaisas, pilstytųsi skysčiai iš indų.

Prieinamas paviršius gali būti karštas veikimo metu.

Montavimo instrukcijos

Prieš montavimą atidžiai perskaitykite vadovą

Atkreipkite dėmesį
Elektros jungtis

Krosnis yra sujungta su kištuku ir turi būti prijungta tik prie tinkamai įrengto žeminto lizdo. Lizdas turi būti įrengtas ir jungiamasis laidas turi būti pakeistas tik kvalifikuoto elektriko ir laikantis atitinkamų taisyklių. Jei po įrengimo kištuko nebegalima pasiekti, įrengimo pusėje turi būti visų polių atjungimo jungiklis su kontaktiniu tarpu ne mažesniu kaip 3 mm.

Įmontuotoje spintelėje neturi būti galinės sienelės už prietaiso.

Turi būti palaikomas tarpas tarp sienos ir viršuje esančios įrenginio pagrindo.

Konkretaus tarpo dydis gali būti nurodytas diagramose.

Minimalus įrengimo aukštis: 85 cm.

Nedengti ventiliacijos angų ir įsiurbimo skylių.

Pastaba:

Netrumpinkite ir nelankstykite maitinimo laido.

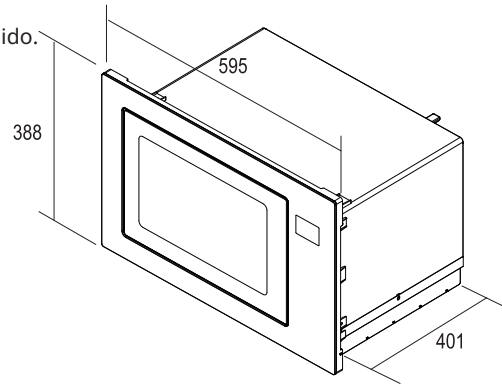

Varžtas

Montavimo plokštė

Apdailos komplekto plastikinis dangtelis

A. Įmontuota baldų dalis

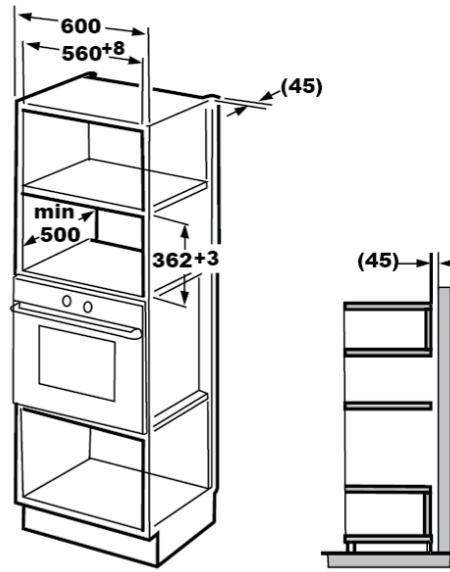

B. Paruoškite spintelę

1. Perskaitykite instrukciją apie APATINĖS SPINTELĖS ŠABLONĄ, uždėkite šabloną ant spintelės apatinės plokštumos.

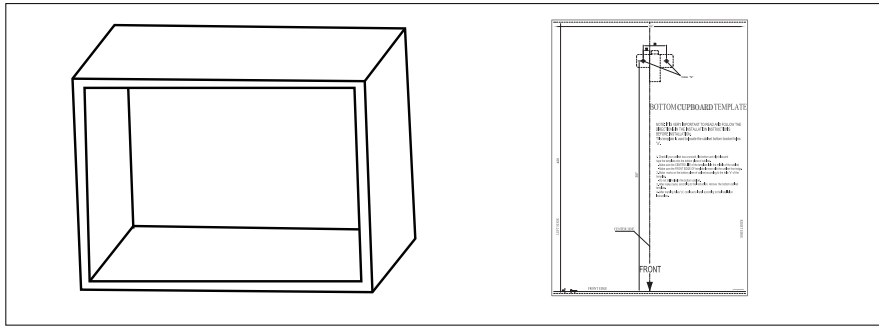

2. Padarykite žymes ant apatinio spintelės paviršiaus pagal šablono žymes "a“.

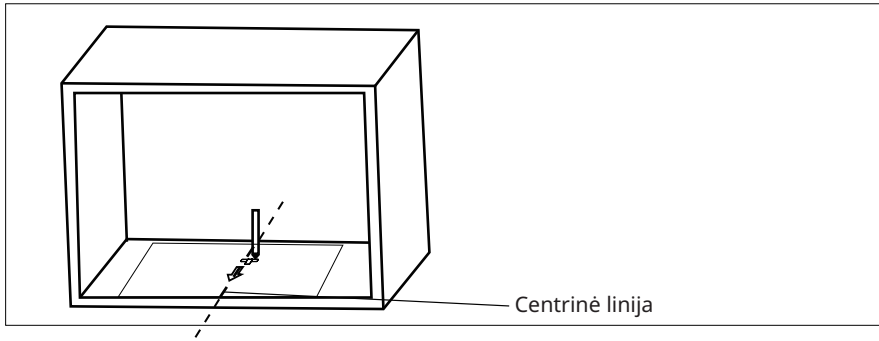

3. Nuimkite apatinio spintelės šabloną ir pritvirtinkite montavimo plokštę varžtu.

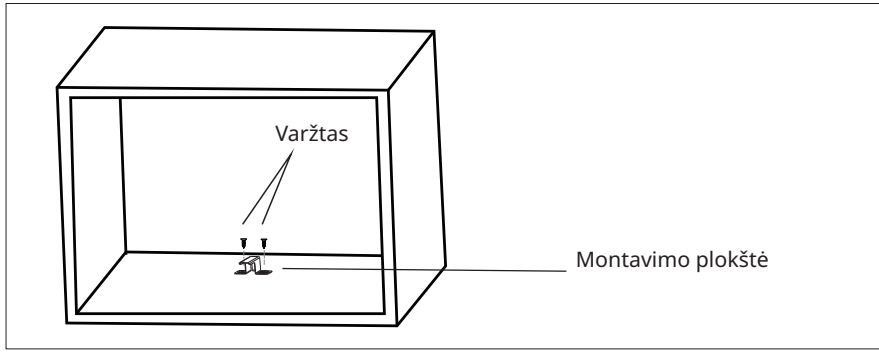

C. Įdiekite krosnį

4. Įdiekite krosnį į spintelę
   - Įsitikinkite, kad krosnės galas yra užfiksuotas montavimo plokšte.
   - Nepaspauskite ir nekreipkite galios laido.

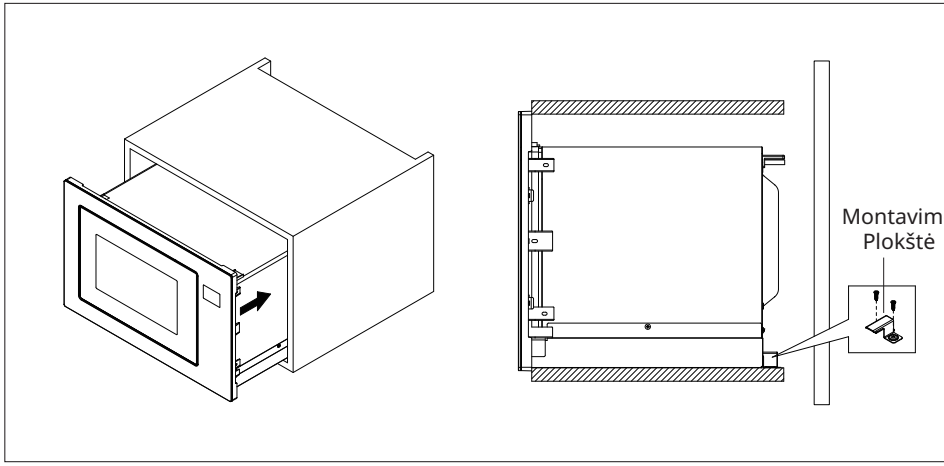

5. Atidarykite dureles, pritvirtinkite krosnį prie spintelės varžtu per montavimo skylę.
   Tada pritvirtinkite apdailos komplekto plastikinius dangtelius prie montavimo skylių.

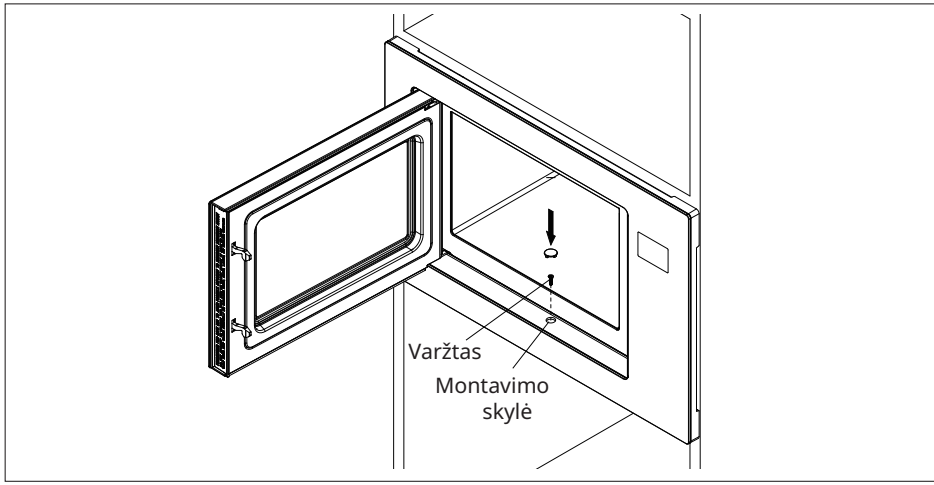

NAUDOJIMO INSTRUKCIJA

Ši mikrobangų krosnelė naudoja modernią elektroninę valdymo sistemą, kad geriau pritaikytų gaminimo parametrus jūsų poreikiams.

1. Laikrodžio nustatymas

Kai mikrobangų krosnelė įjungiama, ekrane bus rodoma „0:00“, ir bus nuskambėjęs vienas signalas.

1) Paspauskite " ⧖ | 🕒 " du kartus, valandos skaitmenys mirksės;
2) Paspauskite " — " arba " + " norėdami sureguliuoti valandas, įvestas laikas turi būti nuo 0 iki 23.
3) Paspauskite " ⧖ | 🕒 ", minučių skaitmenys mirksės.
4) Pasukite " — " arba " + " " norėdami sureguliuoti minutes, įvestas laikas turi būti nuo 0 iki 59.
5) Paspauskite " ⧖ | 🕒 " norėdami baigti laikrodžio nustatymą. ": " mirksės, Laikrodžio nustatymas baigtas.

Pastabos:

1) Jei laikrodis nėra nustatytas, jis neveiks įjungus maitinimą.
2) Nustatant laikrodį, jei paspausite " ▢ | II | ✕ ",krosnelė automatiškai grįš į ankstesnę būseną.

2. Mikrobangų virimas

1) Paspauskite mygtuką " ≋ | ⎍ | ≋ ",vieną kartą, ir bus rodoma " P100 ".
2) Paspauskite mygtuką " ≋ | ⎍ | ≋ " kelis kartus arba paspauskite " — " arba " + " norėdami pasirinkti mikrobangų galią nuo 100 % iki 10 %. " P100 ", " P80 ", " P50 ", " P30 ", " P10 " bus rodoma paeiliui.
3) Paspauskite " ▷ | +30 | OK " norėdami patvirtinti.
4) Paspauskite " — " arba " + " norėdami reguliuoti gaminimo laiką. (Laiko nustatymas turi būti nuo 0 : 05 iki 95 : 00.)
5) Paspauskite" ▷ | +30 | OK " norėdami pradėti gaminimą.

PASTABA:

kodavimo jungiklio laiko reguliavimo žingsniai yra tokie:

0 --- 1	min	:	5 sekundės
1 --- 5	min	:	10 sekundės
5 --- 10	min	:	30 sekundės
10 --- 30	min	:	1 minutė
30 --- 95	min	:	5 minutės

Mikrobangų galios lentelė

Mikrobangų galia	100 %	80 %	50 %	30 %	10 %
Ekranas	P100	P80	P50	P30	P10
Jauda	900W	720W	450W	270W	90W

3. Grilis arba Kombinuotas . Gaminimas

Paspauskite " | | " vieną kartą, ekrane bus rodoma " P100 " , ir paspauskite " | | " pakartotinai arba paspauskite " — " arba " + " asirinkti norimą galią , ir bus rodoma " G " , " C - 1 " arba " C - 2 " . Tada paspauskite " ▷ | +30 | OK" nustatyti gaminimo laiką " — " arba " + " norėdami patvirtinti , ir nustatykite laiką nuo 0:05 iki 95:00 .

Dar kartą paspauskite " ▷ | +30 | OK " norėdami pradėti gaminimą .

Pavyzdys : Jei norite naudoti 55 % mikrobangų galią ir 45 % grilio galią (C - 1) gaminimui 10 minučių, galite valdyti krosnį pagal šiuos veiksmus .

1) Paspauskite " | | " vieną kartą, ekrane bus rodoma " P100 " .
2) Toliau spauskite " | | " kol ekrane pasirodys " C - 1 " .
3) Paspauskite " ▷ | +30 | OK " norėdami patvirtinti.
4) Paspauskite " — " arba " + " norėdami sureguliuoti gaminimo laiką, kol krosnis rodys " 10:00 " .
5) Paspauskite " ▷ | +30 | OK " norėdami pradėti gaminimą.

Kombinuotos galios instrukcijos :

Program	Ekranas	Mikrobangų Galia	Grilio Galia
Grilis	G	0% / OW	100 % / 1000W
Kombi.1	C - 1	55% / 495W	45% / 450W
Kombi.2	C - 2	36% / 324W	64% / 640W

Pastaba:

Jei praeina pusė grilio laiko, krosnelė du kartus pypsi, ir tai yra normalu. Siekiant geresnio maisto grilinimo efekto, turėtumėte apversti maistą, uždaryti dureles ir tada paspausti " ▷ | +30 | OK " ,kad tęstumėte gaminimą. Jei nėra jokio veiksmo, krosnelė toliau veiks.

4. Atitirpinimas pagal svorį

1) Paspauskite " | " vieną kartą, ekrane bus rodoma "dEF1".
2) Paspauskite " — " arba " + " norėdami pasirinkti maisto svorį. Svorio diapazonas yra 100-2000g.
3) Paspauskite " ▷ | +30 | OK " mygtuką, kad pradėtumėte atitirpinimą.

5. Atitirpinimas pagal laiką

1) Paspauskite " | " du kartus, ekrane bus rodoma "dEF2".
2) Paspauskite " — " arba " + " norėdami pasirinkti gaminimo laiką. Maksimalus laikas yra 95 minutės.
3) Paspauskite " ▷ | +30 | OK " mygtuką, kad pradėtumėte atitirpinimą.

6. Virtuvinis laikmatis

1) Paspauskite " | " vieną kartą, ekrane bus rodoma 00:00.
2) Paspauskite " — " arba " + " įveskite teisingą laikmatį. (Maksimalus gaminimo laikas yra 95 minutės)
3) Paspauskite " ▷ | +30 | OK " kad patvirtintumėte nustatymą.
4) Kai pasiekiamas virtuvinis laikas, laikmačio indikatorius išsijungs. Signalas skambės 5 kartus. Jei laikrodis nustatytas (24 valandų sistema), ekrane bus rodoma dabartinė laiko reikšmė.

Pastaba: Virtuvinis laikas skiriasi nuo 24 valandų sistemos. Virtuvinis laikmatis yra laikmatis.

7. Automatinis meniu

1) Laukimo būsenoje paspauskite " + " kad pasirinktumėte meniu nuo "A1" iki "A8".
2) Paspauskite " ▷ | +30 | OK " kad patvirtintumėte pasirinktą meniu.
3) Paspauskite " — " arba " + " norėdami pasirinkti maisto svorį.
4) Paspauskite " ▷ | +30 | OK " norėdami pradėti gaminimą.

8. Greitasis gaminimas

1) Laukimo būsenoje paspauskite " ▷ | +30 | OK " mygtuką, kad gamintumėte 100 % galios lygiu 30 sekundžių. Kiekvienas paspaudimas ant to paties mygtuko gali pridėti 30 sekundžių. Maksimalus gaminimo laikas yra 95 minutės.
2) Mikrobangų, grilio, kombinuoto gaminimo ir atitirpinimo pagal laiką metu paspauskite " ▷ | +30 | OK " norėdami padidinti gaminimo laiką.
3) Automatinio meniu, daugiapakopio gaminimo ir atitirpinimo pagal svorį režimuose gaminimo laiko padidinti paspaudžiant negalima.

4) Laukimo būsenoje paspauskite " ▬ " norėdami pasirinkti gaminimo laiką. Tada paspauskite " ▷ |+30| OK " norėdami pradėti mikrobangų krosnelės gaminimą 100 % galios lygiu.
Tai gali būti nustatyta kaip pirmasis daugiapakopio gaminimo etapas.

Meniu diagrama :

Meniu	Svoris	Ekranas
A1 Pica	200 g	200
	400 g	400
A2 Mėsa	250 g	250
	350 g	350
	450 g	450
A3 Daržovė	200 g	200
	300 g	300
	400 g	400
A4 Makaronai	50 g (su 450 g šalto vandens)	50
	100 g (su 800 g šalto vandens)	100
A5 Bulvė	200 g	200
	400 g	400
	600 g	600
A6 Žuvis	250 g	250
	350 g	350
	450 g	450
A7 Gėrimas	1 puodelis (120 ml)	1
	2 puodeliai (240 ml)	2
	3 puodeliai (360 ml)	3
A8 Popkornai	50 g	50
	100 g	100

9. Daugiapakopis gaminimas

Gali būti nustatytos maksimaliai dvi pakopos. Jei viena pakopa yra atitirpinimas, ji turi būti nustatyta pirmoje pakopoje. Po kiekvienos pakopos pyptelės signalas ir prasidės kita pakopa.
Pastaba: Automatinis meniu negali būti nustatytas kaip viena iš daugiapakopių.
Pavyzdys: jei norite atitirpinti maistą 5 minutes, tada gaminti 80 % mikrobangų galia 7 minutes. Veiksmai yra tokie:

1) Paspauskite " | " du kartus, ekrane bus rodoma "dEF2".
2) Paspauskite " — " arba " + " norėdami nustatyti atitirpinimo laiką 5 minutėms;
3) Paspauskite " | | | " vieną kartą, ekrane bus rodoma "P100".
4) Paspauskite " — " arba " + " norėdami pasirinkti mikrobangų galią iki rodymo "P80";
5) Paspauskite " | +30 | OK " norėdami patvirtinti, ekrane bus rodoma " P80 ".
6) Paspauskite " — " arba " + " norėdami nustatyti 7 minučių kepimo laiką ;
7) Paspauskite " | +30 | OK " norėdami pradėti kepimą .

10. Vaikų užrakinimo funkcija

Užraktas : laukimo būsenoje paspauskite " | | | " 3 sekundes, bus girdimas ilgas pyptelėjimas, reiškiantis, kad įjungta vaikų užrakinimo būsena, ir bus rodoma dabartinė laiko reikšmė, jei laikas buvo nustatytas, kitu atveju ekrane bus rodoma " 0:00 " .

Užrakto atjungimas : užrakintoje būsenoje paspauskite " | | | " 3 sekundes, bus girdimas ilgas pyptelėjimas, reiškiantis, kad užraktas atjungtas .

11. Užklausos funkcija

1) Mikrobangų, grilio ir kombinuotų kepimo režimuose. Paspauskite " | | | ", dabartinė galia bus rodoma 2-3 sekundes .
2) Virimo metu paspauskite " | " kad patikrintumėte esamą laiką.

12. Specifikacija

1) Jei virimo metu atidaromas durelės, norint tęsti virimą, būtina paspausti " ▷ | +30 | OK "

2) Nustačius virimo programą, jei per 5 minutes nepaspaudžiamas " ▷ | +30 | OK " bus rodoma esama laiko reikšmė. Nustatymas bus atšauktas.

3) Efektyvus paspaudimas sukelia vieną pyptelėjimą, neveiksmingas paspaudimas nebus atpažintas.

13. Krosnies lemputė

Po virimo, jei durelės uždarytos, krosnies lemputė išsijungs. Jei durelės atidarytos ilgiau nei 10 minučių be veikimo, lemputė automatiškai išsijungs.

14. Elektrinės krosnies durelės

1) Paspauskite " ", mygtuką, krosnies durelės atsidarys. Jei mygtukas neveikia, atidarykite dureles siurbtuku. Žr. toliau pateiktas iliustracijas.

Pastabos :

1) Jei elektros durys neveikia, signalas nuskambės aštuonis kartus, ekrane bus rodoma " E - 3 " .

2) Paspaudus mygtuką “ ",kiti mygtukai neveikia.

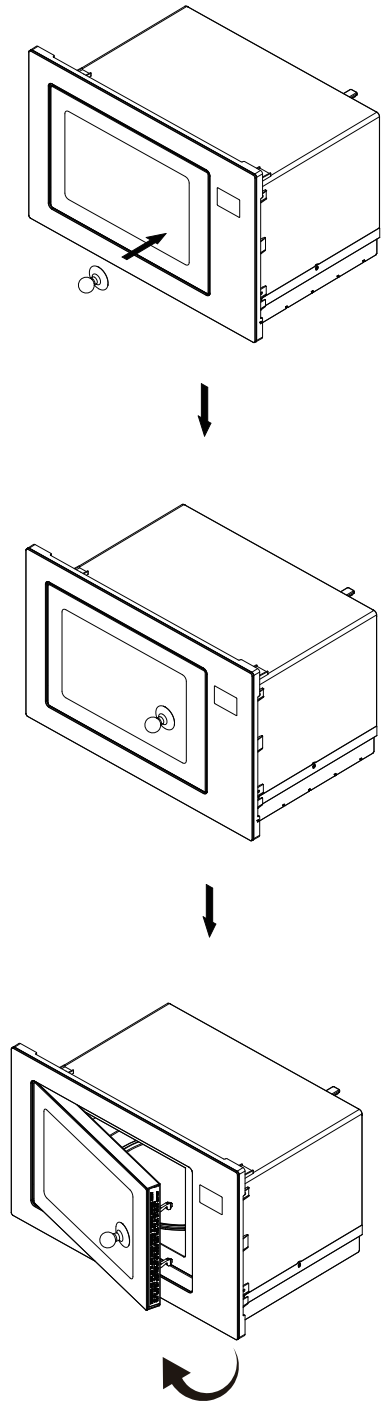

Gedimų šalinimas

Normal	
Mikrobangų krosnelės trikdžiai televizijos signalui	Radijo ir televizijos priėmimas gali būti trikdomas, kai veikia mikrobangų krosnelė. Tai panašu į mažų elektros prietaisų, tokių kaip mikseris, dulkių siurblys ir elektrinis ventiliatorius, trikdžius. Tai yra normalu.
Silpnas krosnies apšvietimas	Mažo galingumo mikrobangų kepimo metu krosnies apšvietimas gali silpnėti. Tai yra normalu.
Ant durų kaupiasi garai, karštas oras išeina per ventiliacijos angas	Kepimo metu iš maisto gali išeiti garai. Dauguma garų išeina per ventiliacijos angas. Tačiau kai kurie gali susikaupti ant vėsios vietos, pavyzdžiui, krosnies durų. Tai yra normalu.
Krosnis netyčia įsijungė be maisto viduje.	Draudžiama paleisti prietaisą be maisto viduje. Tai yra labai pavojinga.

Problema	Galima priežastis	Sprendimas
Krosnis negali būti paleista.	(1) Maitinimo laidas nėra tvirtai įkištas.	Atjunkite. Tada vėl prijunkite po 10 sekundžių.
	(2) Saugiklis perdegęs arba veikia grandinės pertraukiklis.	Pakeiskite saugiklį arba atstatykite grandinės pertraukiklį (remontuoja mūsų įmonės profesionalūs darbuotojai
	(3) Problema su lizdu.	Išbandykite lizdą su kitais elektros prietaisais.
Krosnis nekaitina.	(4) Durys nėra gerai uždarytos.	Gerai uždarykite duris.

Pagal Elektrinių ir elektroninių įrenginių atliekų

(WEEE) direktyvą, WEEE turi būti atskirai surenkamos ir tvarkomos. Jei ateityje reikės atsikratyti šiuo produktu, prašome NEDĖTI jo kartu su buitinėmis atliekomis. Prašome pristatyti šį produktą į WEEE surinkimo punktus, jei tokie yra

PIEDURTĪBAS, LAI NOVĒRSTU IESPĒJAMU PĀRMĒRĪGU MIKROVIĻŅU ENERĢIJAS IEDARBĪBU

(a) Neizmēģiniet darbināt šo krāsni ar atvērtām durvīm, jo tas var izraisīt kaitīgu mikroviļņu enerģijas iedarbību. Ir svarīgi nesabojāt vai netraucēt drošības bloķēšanas mehānismus.

(b) Nelieciet nekādas priekšmetus starp krāsns priekšpusi un durvīm, kā arī neļaujiet netīrumiem vai tīrīšanas līdzekļu atliekām uzkrāties uz blīvēšanas virsmām.

(c) BRĪDINĀJUMS: Ja durvis vai durvju blīves ir bojātas, krāsni nedrīkst darbināt, līdz to ir salabojis kompetents speciālists.

PIEVIENOTĀ DAĻA

Ja ierīce netiek uzturēta tīrā stāvoklī, tās virsma var pasliktināties, kas ietekmē ierīces kalpošanas laiku un var radīt bīstamu situāciju.

Specifikācijas

Modelis:	MICROWAVE 38
Nominālais spriegums / frekvence:	230 В ~ 50 Хз
Nominālā ieejas jauda (mikroviļņi):	1450 В
Nominālā izejas jauda (mikroviļņi):	900 В
Nominālā ieejas jauda (Grils) :	1000 В
Produkta izmēri	595 * 401 * 388 мм

SVARĪGI DROŠĪBAS NORĀDĪJUMI

BRĪDINĀJUMS

Lai samazinātu ugunsgrēka, elektriskā trieka, personu ievainojuma vai pārmērīgas mikroviļņu enerģijas iedarbības risku, lietojot jūsu ierīci, ievērojiet pamatpiesardzības pasākumus, tostarp šādus

1. Izlasiet un ievērojiet konkrētos: "PIESARDZĪBAS PASĀKUMI, LAI IZVĒRTĪTU IESPĒJAMU PĀRMĒRĪGU MIKROVIĻŅU ENERĢIJAS IEDARBĪBU".
2. Šo ierīci var lietot bērni no 8 gadu vecuma un vecāki, kā arī personas ar samazinātām fiziskām, jutīguma vai garīgām spējām vai bez pieredzes un zināšanām, ja viņiem ir dota uzraudzība vai instrukcijas par ierīces drošu lietošanu un viņi saprot ar to saistītos riskus. Bērniem nav atļauts spēlēties ar ierīci. Tīrīšanu un lietotāja apkopi nedrīkst veikt bērni, ja vien viņi nav vecāki par 8 gadiem un tiek uzraudzīti. Bērni, kas jaunāki par 8 gadiem, jāuztur prom, ja vien tie netiek pastāvīgi uzraudzīti.
3. Turiet ierīci un tās vadu bērniem, kas jaunāki par 8 gadiem, nepieejamā vietā.
4. Ja barošanas vads ir bojāts, to drīkst nomainīt tikai ražotājs, tā servisa aģents vai līdzīgi kvalificētas personas, lai izvairītos no bīstamības. (Ierīcei ar Y tipa pieslēgvietu)
5. BRĪDINĀJUMS: Pārliecinieties, ka ierīce ir izslēgta pirms lampas nomaiņas, lai izvairītos no elektriskā trieciena iespējas.
6. BRĪDINĀJUMS: Ir bīstami, ja kāds, kas nav kompetents, veic jebkādas apkopes vai remonta darbības, kas ietver aizsargpārsega noņemšanu, kas pasargā no mikroviļņu starojuma iedarbības.
7. BRĪDINĀJUMS: Šķidrumus un citus pārtikas produktus nedrīkst sildīt noslēgtās traukos, jo tie var eksplodēt.
8. Sildot pārtiku plastmasas vai papīra traukos, uzmanīgi vērojiet krāsni ugunsgrēka iespējas dēļ.
9. Izmantojiet tikai traukus, kas piemēroti lietošanai mikroviļņu krāsnīs.
10. Ja tiek novērots dūmi, izslēdziet vai atvienojiet ierīci un turiet durvis aizvērtas, lai apslāpētu jebkādas liesmas.
11. Mikroviļņu sildīšana dzērieniem var izraisīt aizkavētu sprādzienveida vārīšanos, tāpēc jābūt uzmanīgiem, apstrādājot trauku.
12. Barošanas pudelīšu un bērnu pārtikas burciņu saturu jāmaisot vai jākratot un jānosaka temperatūra pirms lietošanas, lai izvairītos no apdegumiem.
13. Olas ar čaumalu un veselas cieti vārītas olas nedrīkst sildīt mikroviļņu krāsnīs, jo tās var eksplodēt, pat pēc mikroviļņu sildīšanas beigām.
14. Krāsni regulāri jāuzkopj un jānoņem visi pārtikas atlikumi.
15. Nepietiekama krāsns tīrība var izraisīt virsmas bojāšanos, kas var negatīvi ietekmēt ierīces kalpošanas laiku un iespējams radīt bīstamu situāciju.
16. Izmantojiet tikai šai krāsnij ieteikto temperatūras sensoru. (Krāsnīm, kurām ir iespēja izmantot temperatūras sensoru.)
17. Mikroviļņu krāsns jālieto ar dekoratīvajām durvīm atvērtām. (Krāsnīm ar dekoratīvajām durvīm.)
18. Šī ierīce ir paredzēta lietošanai mājsaimniecībās un līdzīgās vietās, piemēram:
    - personāla virtuves telpās veikalos, birojos un citās darba vidēs;
    - klientiem viesnīcās, moteļos un citās dzīvojamās tipa vidēs;
    - lauksaimniecības mājās;

– brokastu un naktsmītņu tipa vidēs.

19. Mikroviļņu krāsns ir paredzēta pārtikas un dzērienu uzsildīšanai. Pārtikas vai apģērba žāvēšana un sildīšanas paliktņu, čību, sūkļu, mitru drānu un tamlīdzīgu priekšmetu sildīšana var radīt traumu, aizdegšanās vai ugunsgrēka risku
20. Metāla trauki pārtikas un dzērienu mikroviļņu krāsnī nav atļauti.
21. Ierīci nedrīkst tīrīt ar tvaika tīrītāju.
22. Jāuzmanās, lai noņemot traukus no ierīces, netiktu pārvietota rotējošā plate. (Fiksētām ierīcēm un iebūvētām ierīcēm, kas tiek izmantotas 900 mm vai augstāk virs grīdas un kurām ir noņemamas rotējošās plates. Taču tas neattiecas uz ierīcēm ar horizontāli atveramu apakšējo durvju daļu.)
23. Mikroviļņu krāsns ir paredzēta iebūvēšanai.
24. Tvaika tīrītājs nav jālieto.
25. Uzglabāšanas atvilktnes virsma var kļūt karsta.
26. BRĪDINĀJUMS: Ierīce un tās pieejamās daļas kļūst karstas lietošanas laikā. Jābūt uzmanīgiem, lai nesaskartos ar sildīšanas elementiem. Bērni, kas jaunāki par 8 gadiem, jāuztur prom, ja vien tie netiek pastāvīgi uzraudzīti.
27. Lietošanas laikā ierīce kļūst karsta. Jābūt uzmanīgiem, lai nesaskartos ar sildīšanas elementiem krāsnī.
28. BRĪDINĀJUMS: Pieejamās daļas var kļūt karstas lietošanas laikā. Jāuztur prom mazi bērni.
29. Ierīce nedrīkst tikt uzstādīta aiz dekoratīvām durvīm, lai izvairītos no pārkaršanas. (Šis nav piemērojams ierīcēm ar dekoratīvām durvīm .)
30. BRĪDINĀJUMS : Kad ierīce darbojas kombinētajā režīmā , bērniem krāsni drīkst lietot tikai pieaugušo uzraudzībā temperatūru dēļ .
31. Nelietojiet skarbos abrazīvos tīrīšanas līdzekļus vai asus metāla skrāpjus krāsns durvju stikla tīrīšanai, jo tie var saskrāpēt virsmu, kas var izraisīt stikla saplīšanu.
32. BRĪDINĀJUMS : Pirms ierīces lietošanas pārliecinieties, ka krāsnī nav priekšmetu vai trauku, kas nav piemēroti lietošanai mikroviļņu krāsnī.
33. BRĪDINĀJUMS : Nelietojiet krāsni uzglabāšanai degošiem produktiem, virtuves piederumiem, pārtikai un tamlīdzīgi, kad mikroviļņu krāsns netiek lietota.

RŪPĪGI IZLASIET UN SAGLABĀJIET NĀKOTNEI
TIKAI MĀJAS LIETOŠANAI
(NEKOMERCIĀLAI LIETOŠANAI)

4

Lai samazinātu traumu risku, uzstādiet zemējumu

BRIESMAS

Elektriskā strāvas trieka risks Pieskaršanās dažām iekšējām sastāvdaļām var izraisīt nopietnus personiskus ievainojumus vai nāvi. Nesajauciet šo ierīci

BRĪDINĀJUMS

Elektriskā strāvas trieka risks Nepareiza zemējuma lietošana var izraisīt elektriskā strāvas triecienu. Nepievienojiet ierīci kontaktligzdai, kamēr ierīce nav pareizi uzstādīta un zemēta.

Šai ierīcei jābūt zemētai. Elektriskā īssavienojuma gadījumā zemējums samazina elektriskā strāvas trieka risku, nodrošinot elektriskā strāvas noplūdes ceļu

Šī ierīce ir aprīkota ar vadu, kurā ir zemējuma vads ar zemējuma spraudni. Spraudnim jābūt pievienotam kontaktligzdai, kas ir pareizi uzstādīta un zemēta

Konsultējieties ar sertificētu elektriķi vai servisa speciālistu, ja zemējuma norādījumi nav pilnībā saprotami vai pastāv šaubas par to, vai ierīce ir pareizi zemēta. Ja nepieciešams izmantot pagarinātāju, izmantojiet tikai 3 vadu pagarinātāju.

1. Tiek nodrošināts īss barošanas vads, lai samazinātu riskus. kas rodas, sapinoties vai paklūpot pār garāku vadu.
2. Ja tiek izmantots garš vada komplekts vai pagarinātājs:
   1) Vada komplekta vai pagarinātāja norādītais elektriskais novērtējums jābūt vismaz tikpat lielam kā ierīces elektriskais novērtējums.
   2) Pagarinātājam jābūt zemējuma tipa 3 vadu vadam.
   3) Garajam vadam jābūt sakārtotam tā, lai tas nekarenātos pāri letes vai galda virsmai, kur bērni to varētu vilkt vai nejauši paklupt.

TĪRĪŠANA

Noteikti atvienojiet ierīci no strāvas padeves.

1. Pēc lietošanas tīriet krāsns dobumu ar viegli mitru drānu.
2. Piederumus tīriet ierastā veidā ziepjūdenī.
3. Durvju rāmis, blīvējums un blakus esošās daļas jānotīra rūpīgi ar mitru drānu, kad tās ir netīras.
4. Nelietojiet skarbos abrazīvos tīrīšanas līdzekļus vai asus metāla skrāpjus krāsns durvju stikla tīrīšanai, jo tie var saskrāpēt virsmu, kas var izraisīt stikla saplīšanu.
5. Tīrīšanas padoms --- Lai vieglāk notīrītu dobumu sienas, ar kurām var saskarties gatavotais ēdiens: ielieciet pus citronu bļodā, pievienojiet 300 ml (1/2 pintes) ūdens un uzkarsējiet 100 % mikroviļņu jaudā 10 minūtes. Notīriet krāsni ar mīkstu, sausu drānu.

RĪKU

BRĪDINĀJUM

Personīgās traumas risks

Ir bīstami, ja kāds, kas nav kompetents, veic jebkādu apkopi vai remontu, kas ietver vāka noņemšanu, kas nodrošina aizsardzību pret mikroviļņu starojuma Skatiet norādījumus par " Materiāliem, kurus var izmantot mikroviļņu krāsnī vai kuri jāizvairās mikroviļņu krāsnī. " Var būt noteikti nemetāla rīki, kas nav droši lietošanai mikroviļņu krāsnī. Ja rodas šaubas, varat pārbaudīt attiecīgo rīku, sekojot zemāk

norādītajai procedūrai

Rīka pārbaude:

1. Aizpildiet mikroviļņu drošu trauku ar 1 tasi auksta ūdens (250 ml) kopā ar attiecīgo rīku.
2. Vāriet maksimālajā jaudā 1 minūti.
3. Rūpīgi pieskarieties rīkam. Ja tukšais rīks ir silts, nelietojiet to mikroviļņu gatavošanai.
4. Nepārsniedziet 1 minūtes gatavošanas laiku.

Materiāli, ko var izmantot mikroviļņu krāsnī

Trauki	Piezīmes
Brūninašanas trauks	Ievērojiet ražotāja norādījumus. Brūninašanas trauka apakšai jābūt vismaz 3/16 collas (5 mm) virs rotējošās plates. Nepareiza lietošana var izraisīt rotējošās plates bojājumus. (Modelim ar rotējošo plati.)
Galda piederumi	Tikai mikroviļņu krāsnij droši. Ievērojiet ražotāja norādījumus. Nelietojiet saplaisājušas vai saplīsušas traukus.
Stikla burkas	Vienmēr noņemiet vāku. Lietojiet tikai, lai uzsildītu ēdienu līdz siltam. Lielākā daļa stikla burku nav karstumizturīgas un var saplīst.
Stikla izstrādājumi	Tikai karstumizturīgs krāsns stikla trauks. Pārliecinieties, ka nav metāla apdares. Nelietojiet saplaisājušas vai saplīsušas traukus.
Krāsns gatavošanas maisos	Ievērojiet ražotāja norādījumus. Neaizveriet ar metāla saiti. Izveidojiet šķēlumus, lai tvaiks varētu izplūst.
Papīra šķīvji un krūzes	Lietojiet tikai īslaicīgai gatavošanai / uzsildīšanai. Neatstājiet krāsni bez uzraudzības gatavošanas laikā.
Papīra dvieļi	Lietojiet, lai pārklātu ēdienu atkarsēšanai un tauku uzsūkšanai. Lietojiet ar uzraudzību tikai īslaicīgai gatavošanai.
Pergamenta papīrs	Lietojiet kā vāku, lai novērstu šļakstīšanos vai kā ietīšanu tvaicēšanai.
Plastmasa	Tikai mikroviļņu krāsnij droši. Ievērojiet ražotāja norādījumus. Jābūt marķētam ar "Microwave Safe". Dažas plastmasas trauki mīkstina, kad ēdiens tajos kļūst karsts. "Vārošās maisiņi" un cieši aizvērtas plastmasas maisiņi jāiegriež, jācaurdur vai jāventilē saskaņā ar iepakojuma norādījumiem
Plastmasas plēve	Tikai mikroviļņu krāsnij droši. Lietojiet, lai pārklātu ēdienu gatavošanas laikā, lai saglabātu mitrumu. Neļaujiet plastmasas plēvei pieskarties ēdienam.
Termometri	Tikai mikroviļņu krāsnij droši (gaļas un konfekšu termometri).
Vaska papīrs	Izmantojiet kā pārklāju, lai novērstu šļakstīšanos un saglabātu mitrumu.

Materiāli, kas jāizvairās mikroviļņu krāsnī

Trauki	Piezīmes
Alumīnija paplāte	Var izraisīt dzirksteļošanu. Pārvietojiet ēdienu uz mikroviļņu krāsnij drošu trauku.
Pārtikas kartons ar metāla rokturi	Var izraisīt dzirksteļošanu. Pārvietojiet ēdienu uz mikroviļņu krāsnij drošu trauku.
Metāla vai metāla apdari saturoši piederumi	Metāls aizsargā ēdienu no mikroviļņu enerģijas. Metāla apdare var izraisīt dzirksteļošanu.
Metāla vītņotas saites	Var izraisīt dzirksteļošanu un izraisīt ugunsgrēku krāsnī.
Papīra maisiņi	Var izraisīt ugunsgrēku krāsnī.
Plastmasas putas	Plastmasas putas var izkust vai piesārņot šķidrumu iekšpusē, pakļaujot augstai temperatūrai.
Koks	Koks izžūst, lietojot mikroviļņu krāsnī, un var plaisāt vai saplaisāt.

JŪSU KRĀSNIS IESTATĪŠANA

Krāsns daļu un piederumu nosaukumi

Noņemiet krāsni un visus materiālus no kartona un krāsns dobuma. Jūsu krāsnei ir šādi piederumi:

Stikla paplāte	1
Rotējošās plates gredzena komplekts	1
Lietošanas instrukcija	1

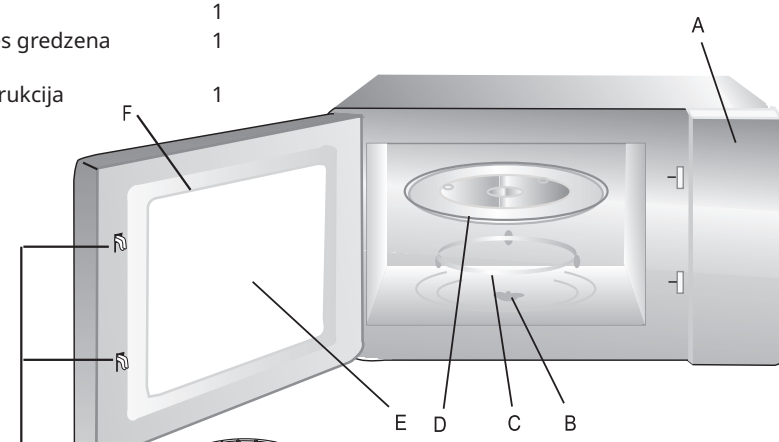

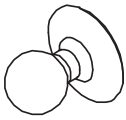

Sūcējs

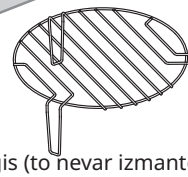

Grila režģis (to nevar izmantot mikroviļņu funkcijā un tas jānovieto uz stikla paplātes)

A) Vadības panelis
B) Rotējošās plates vārpsta
C) Rotējošās plates gredzena komplekts
D) Stikla paplāte
E) Novērošanas logs
F) Durvju komplekts
G) Drošības bloķēšanas sistēma

Rotējošās plates uzstādīšana

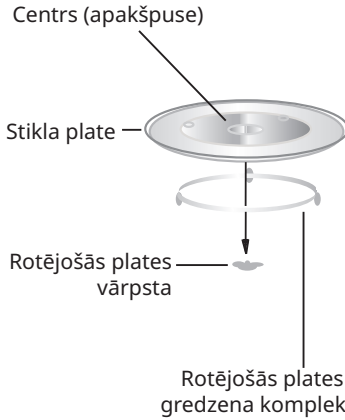

a. Nekad nelieciet stikla plati otrādi. Stikla platei nekad nedrīkst būt ierobežota kustība.
b. Gan stikla plate, gan rotējošās plates gredzena komplekts vienmēr jāizmanto gatavošanas laikā.
c. Visa pārtika un pārtikas trauki vienmēr tiek novietoti uz stikla plates gatavošanai.
d. Ja stikla plate vai rotējošās plates gredzena komplekts plaisā vai saplīst, sazinieties ar tuvāko pilnvaroto servisa centru.

Uzstādīšana un pieslēgšana

1. Šī ierīce ir paredzēta tikai mājas lietošanai.
2. Šī krāsns ir paredzēta tikai iebūvēšanai. Tā nav paredzēta uzstādīšanai uz letes vai izmantošanai skapī.
3. Lūdzu, ievērojiet īpašas uzstādīšanas instrukcijas.
4. Ierīci var uzstādīt 60 cm plata sienas skapī.
5. Ierīcei ir pievienota kontaktdakša, un to drīkst pieslēgt tikai pareizi uzstādītai zemejamai kontaktligzdai.
6. Tīkla spriegumam jāatbilst uz nominālplakas norādītajam spriegumam.
7. Kontaktligzdu un savienojošo kabeli drīkst uzstādīt un nomainīt tikai sertificēts elektriķis. Ja pēc uzstādīšanas kontaktdakša vairs nav pieejama, uzstādīšanas pusē jābūt vispolu atslēgierīcei ar vismaz 3 mm kontaktu spraugu.
8. Nedrīkst izmantot adapterus, daudzvietīgas pagarinātājus un pagarinājumus. Pārslogošana var izraisīt ugunsgrēka risku.
9. Nelietojiet zem darba virsmas, un tai nedrīkst nokļūt šķidrums no traukiem uz virsmām, zem kurām ierīce ir uzstādīta.

Pieejamā virsma darbības laikā var būt karsta.

Uzstādīšanas instrukcijas

Lūdzu, rūpīgi izlasiet rokasgrāmatu pirms uzstādīšanas

Lūdzu, ņemiet vērā

Elektriskā pieslēgšana

Krāsns ir aprīkota ar spraudni un to drīkst pieslēgt tikai pie pareizi uzstādītas zemejamas kontaktligzdas. Kontaktligzdu drīkst uzstādīt un savienojošo kabeli drīkst nomainīt tikai sertificēts elektriķis un saskaņā ar attiecīgajiem noteikumiem.
Ja pēc uzstādīšanas spraudnis vairs nav pieejams, instalācijas pusē jābūt vispolu atslēdzējam ar kontaktu spraugu vismaz 3 mm.

Uzstādītajai skapim aiz ierīces nedrīkst būt aizmugures siena.

Jānodrošina sprauga starp sienu un augšējās ierīces pamatni. Konkrētas spraugas izmēru var atrast diagrammās.

Minimālais uzstādīšanas augstums: 85 cm.

Nedrīkst aizsegt ventilācijas atveres un ieelpas caurumus.

Piezīme:

Nedrīkst aizspiest vai saliekt barošanas kabeli.

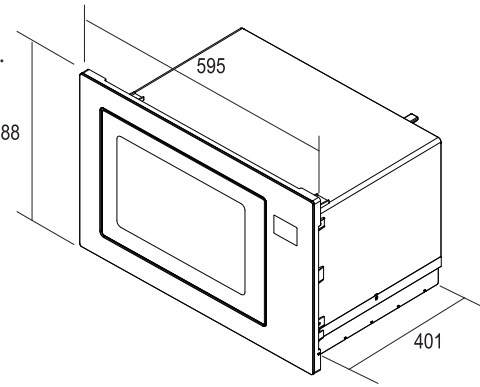

Skrūve

Montāžas plāksne

Apdares komplekta plastmasas vāks

A. Iebūvēts mēbelēs

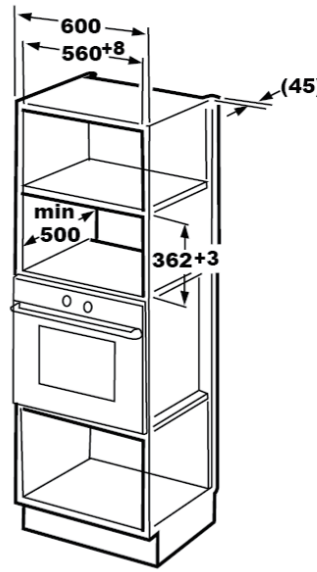

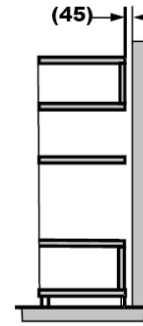

B. Sagatavojiet skapi

1. Izlasiet norādījumus par APENES APŠUVUMA VEIDNI, novietojiet veidni uz apenes apakšējās virsmas.

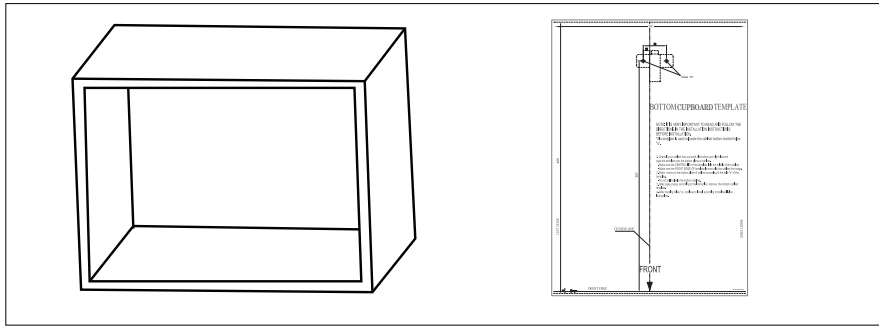

2. Veiciet atzīmes uz skapīša apakšējās virsmas saskaņā ar veidnes atzīmēm "a".

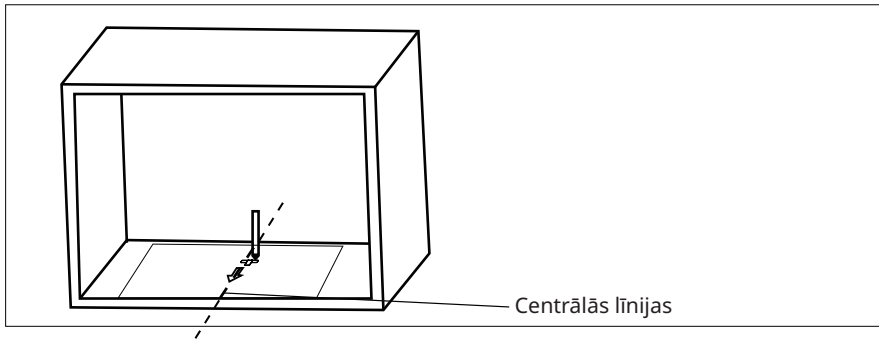

3. Noņemiet apakšējā skapīša veidni un piestipriniet stiprinājuma plāksni ar skrūvi.

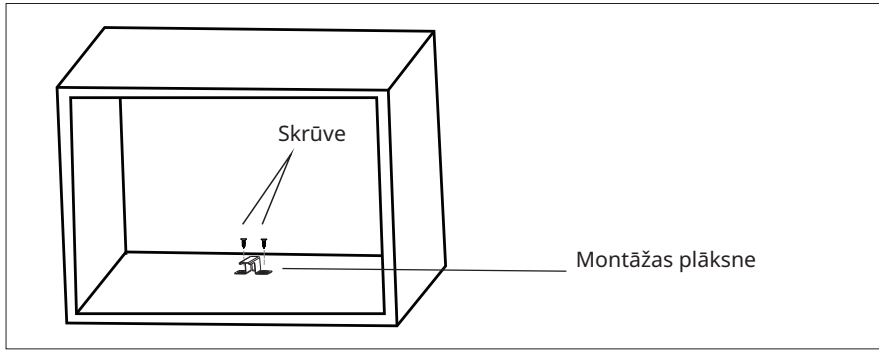

C. Uzstādiet krāsni

4. Uzstādiet krāsni skapī
   - Pārliecinieties, ka krāsns aizmugure ir nostiprināta ar stiprinājuma plāksni.
   - Nepiespiediet un nekļūstiet jaudas vadu.

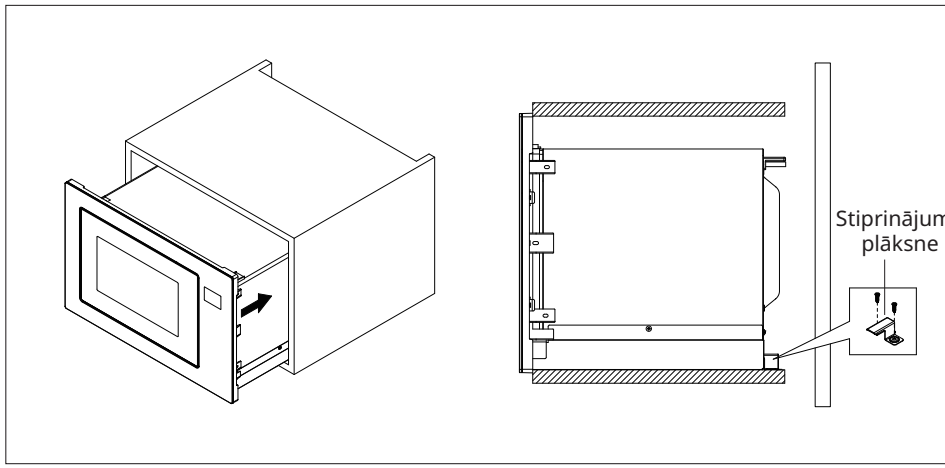

5. Atveriet durvis, piestipriniet krāsni pie skapja ar skrūvi uzstādīšanas caurumā.
   Pēc tam piestipriniet apdares komplekta plastmasas vāciņu pie uzstādīšanas cauruma.

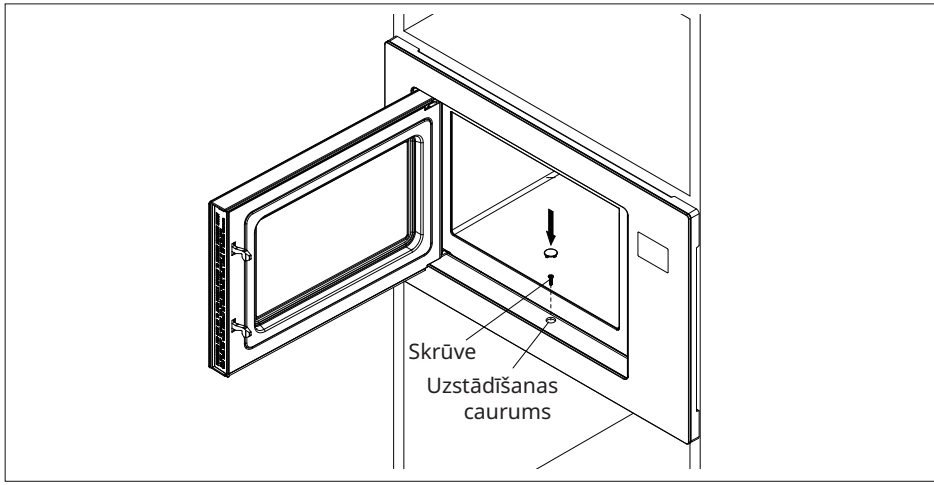

LIETOŠANAS NORĀDĪJUMI

Šī mikroviļņu krāsns izmanto modernu elektronisko vadību, lai labāk pielāgotu gatavošanas parametrus jūsu vajadzībām.

1. Pulksteņa iestatīšana

Kad mikroviļņu krāsns ir pieslēgta elektrībai, krāsns displejā tiks rādīts "0:00", un signalizators izskanēs vienu reizi.

1) Nospiediet " ⧖ | 🕒 " divreiz, stundas cipars mirgos;
2) Nospiediet " — " vai " + " lai pielāgotu stundu ciparus, ievadītais laiks jābūt robežās no 0 līdz 23.
3) Nospiediet " ⧖ | 🕒 ", minūšu cipari mirgos.
4) Pagrieziet " — " vai " + " lai pielāgotu minūšu ciparus, ievadītais laiks jābūt robežās no 0 līdz 59.
5) Nospiediet" ⧖ | 🕒 " lai pabeigtu pulksteņa iestatīšanu. ":" mirgos,
   Pulksteņa iestatīšana ir pabeigta.

Piezīmes:

1) Ja pulkstenis nav iestatīts, tas nedarbosies, kad ir pievienots elektrībai.
2) Pulksteņa iestatīšanas laikā, ja nospiežat " ▢ | II | ✕ ",krāsns automātiski atgriezīsies iepriekšējā stāvoklī.

2. Mikroviļņu gatavošana

1) Nospiediet taustiņu " ≋ | ⌒ | ≋ ",vienreiz, un tiks parādīts " P100 ".
2) Nospiediet " ≋ | ⌒ | ≋ " atkārtoti vai nospiediet " — " vai " + " lai izvēlētos mikroviļņu jaudu no 100 % līdz 10 %. " P100 ", " P80 ", " P50 ", " P30 ", " P10 " tiks parādīti secīgi.
3) Nospiediet " ▷ | +30 | OK " lai apstiprinātu.
4) Nospiediet " — " vai " + " lai pielāgotu gatavošanas laiku. (Laika iestatījumam jābūt no 0 : 05 līdz 95 : 00.)
5) Nospiediet " ▷ | +30 | OK " lai sāktu gatavošanu.

PIEZĪME:

kodēšanas slēdža laika regulēšanas soļu daudzumi ir šādi:

0 --- 1	min	:	5 sekundes
1 --- 5	min	:	10 sekundes
5 --- 10	min	:	30 sekundes
10 --- 30	min	:	1 minūte
30 --- 95	min	:	5 minūtes

Mikroviļņu jaudas tabula

Mikroviļņu jauda	100 %	80 %	50 %	30 %	10 %
Displejs	P100	P80	P50	P30	P10
Galia	900W	720W	450W	270W	90W

3. Grils vai Kombinētais . Gatavošana

Nospiediet " | | " vienreiz, ekrānā tiks parādīts " P100 ", un nospiediet " | | " atkārtoti vai nospiediet " — " vai " + " lai izvēlētos vēlamo jaudu, un tiks parādīts " G ", " C - 1 " vai " C - 2 ". Pēc tam nospiediet" ▷ \| +30 \| OK" lai iestatītu gatavošanas laiku " — " vai " + " Apstiprināt ", lai apstiprinātu, un iestatiet laiku no 0:05 līdz 95:00.

Nospiediet vēlreiz " ▷ \| +30 \| OK " lai sāktu gatavošanu.

Piemērs: Ja vēlaties izmantot 55 % mikroviļņu jaudas un 45 % grila jaudas (C - 1) gatavošanai 10 minūtes, varat darbināt krāsni šādi.

1) Nospiediet " | | " vienreiz, ekrānā tiks parādīts " P100 ".
2) Turpiniet nospiest " | | " līdz ekrānā parādās " C - 1 " .
3) Nospiediet " ▷ \| +30 \| OK " lai apstiprinātu.
4) Nospiediet " — " vai " + " lai pielāgotu gatavošanas laiku līdz krāsnī tiek rādīts " 10:00 " .
5) Nospiediet " ▷ \| +30 \| OK " lai sāktu gatavošanu.

Kombinētās jaudas norādījumi :

Program	Displejs	Mikroviļņu Jauda	Grila Jauda
Grils	G	0% / OW	100 % / 1000W
Kombi.1	C - 1	55% / 495W	45% / 450W
Kombi.2	C - 2	36% / 324W	64% / 640W

Piezīme:

Ja pagājusi puse no grila laika, krāsns izskan divreiz, un tas ir normāli.

Lai labāk apceptu ēdienu, jums jāapgriež ēdiens, jāaizver durvis un pēc tam jānospiež " ▷ \| +30 \| OK " ,lai turpinātu gatavošanu. Ja nav nekādas darbības, krāsns turpinās darboties.

4. Atkausēšana pēc svara

1) Nospiediet " ⚖ | ⧖ " vienu reizi, ekrānā parādīsies "dEF1".
2) Nospiediet " — " vai " + " " lai izvēlētos ēdiena svaru. Svara diapazons ir 100-2000g.
3) Nospiediet " ▷ | +30 | OK " lai sāktu atkausēšanu.

5. Atkausēšana pēc laika

1) Nospiediet " ⚖ | ⧖ " divreiz, ekrānā parādīsies "dEF2".
2) Nospiediet " — " vai " + " lai izvēlētos gatavošanas laiku. Maksimālais laiks ir 95 minūtes.
3) Nospiediet taustiņu " ▷ | +30 | OK " lai sāktu atkausēšanu.

6. Virtuves taimeris

1) Nospiediet " ⧖ | 🕒 " vienu reizi, ekrānā tiks parādīts 00:00.
2) Nospiediet " — " vai " + " lai ievadītu pareizo taimeri. (Maksimālais gatavošanas laiks ir 95 minūtes)
3) Nospiediet " ▷ | +30 | OK " lai apstiprinātu iestatījumu.
4) Kad virtuves taimeris sasniedz laiku, taimeris indikators izslēgsies. Signalizators skanēs 5 reizes. Ja pulkstenis ir iestatīts (24 stundu sistēma), ekrānā tiks parādīts pašreizējais laiks.

Piezīme: Virtuves taimeris atšķiras no 24 stundu sistēmas. Virtuves taimeris ir taimeris.

7. Automātiskā izvēlne

1) Gaidīšanas režīmā nospiediet " + " lai izvēlētos izvēlni no "A1" līdz "A8".
2) Nospiediet " ▷ | +30 | OK " lai apstiprinātu izvēlēto izvēlni.
3) Nospiediet " — " vai " + " lai izvēlētos pārtikas svaru.
4) Nospiediet " ▷ | +30 | OK " lai sāktu gatavošanu.

8. Ātrā gatavošana

1) Gaidošā režīmā nospiediet " ▷ | +30 | OK " lai gatavotu ar 100 % jaudas līmeni 30 sekundes. Katrs nospiediens uz tā paša taustiņa palielina laiku par 30 sekundēm. Maksimālais gatavošanas laiks ir 95 minūtes.
2) Mikrovlnu, grila, kombinētās gatavošanas un atkausēšanas pēc laika procesā nospiediet " ▷ | +30 | OK " lai palielinātu gatavošanas laiku.
3) Automātiskā izvēlnes, daudzpakāpju gatavošanas un atkausēšanas pēc svara režīmos gatavošanas laiku nevar palielināt, nospiežot
4) Gaidošā režīmā nospiediet " — " lai izvēlētos gatavošanas laiku. Pēc tam nospiediet " ▷ | +30 | OK " lai sāktu mikrovlnu gatavošanu ar 100 % jaudas līmeni. To var iestatīt kā pirmo posmu daudzpakāpju gatavošanā.

Izvēlnes diagramma :

Izvēlne	Svars	Displejs
A1 Pica	200 g	200
	400 g	400
A2 Gaļa	250 g	250
	350 g	350
	450 g	450
A3 Dārzenis	200 g	200
	300 g	300
	400 g	400
A4 Makaroni	50 g (ar 450 g auksta ūdens)	50
	100 g (ar 800 g auksta ūdens)	100
A5 Kartupeļi	200 g	200
	400 g	400
	600 g	600
A6 Zivs	250 g	250
	350 g	350
	450 g	450
A7 Dzēriens	1 glāze (120 ml)	1
	2 glāzes (240 ml)	2
	3 glāzes (360 ml)	3
A8 Popkorns	50 g	50
	100 g	100

9.Vairāku posmu gatavošana

Var iestatīt maksimums divus posmus. Ja viens posms ir atkausēšana, tas jāievieto pirmajā posmā. Pēc katra posma skanēs signāls un sāksies nākamais posms.

Piezīme: Automātiskā izvēlne nevar tikt iestatīta kā viens no vairāku posmu posmiem.

Piemērs: ja vēlaties atkausēt ēdienu 5 minūtes, pēc tam gatavot ar 80 % mikroviļņu jaudu 7 minūtes. Soļi ir šādi:

1) Nospiediet " | " divreiz, ekrānā parādīsies "dEF2".
2) Nospiediet " — " vai " + "lai pielāgotu atkausēšanas laiku līdz 5 minūtēm;
3) Nospiediet " | | | " vienreiz, ekrānā parādīsies "P100".
4) Nospiediet " — " vai " + " lai izvēlētos mikroviļņu jaudu līdz "P80" parādīšanai;
5) Nospiediet " | +30 | OK " lai apstiprinātu, ekrānā tiks parādīts " P80 ".
6) Nospiediet " — " vai " + " lai noregulētu gatavošanas laiku līdz 7 minūtēm ;
7) Nospiediet " | +30 | OK " lai sāktu gatavošanu.

10. Bērnu drošības bloķēšanas funkcija

Bloķēšana : gaidīšanas režīmā nospiediet " | | | " uz 3 sekundēm, skanēs ilga pīkstiena skaņa, kas norāda, ka ir aktivizēts bērnu bloķēšanas režīms, un tiks parādīts pašreizējais laiks, ja tas ir iestatīts, pretējā gadījumā ekrānā tiks rādīts " 0:00 ".

Bloķēšanas atcelšana : bloķēšanas režīmā nospiediet " | | | " uz 3 sekundēm, skanēs ilga pīkstiena skaņa, kas norāda, ka bloķēšana ir atcelta.

11. Informācijas funkcija

1) Mikroviļņu, grila un kombinētā gatavošanas režīmos. Nospiediet " | | | ", pašreizējā jauda tiks parādīta 2-3 sekundes.
2) Gatavošanas laikā nospiediet " | " lai pārbaudītu pašreizējo laiku.

12. Specifikācija

1) Ja durvis tiek atvērtas gatavošanas laikā, lai turpinātu gatavošanu, jānospiež " ▷ |+30| OK " ;

2) Kad gatavošanas programma ir iestatīta, bet" ▷ |+30| OK " netiek nospiests 5 minūšu laikā, tiks parādīts pašreizējais laiks. Iestatījums tiks atcelts.

3) Efektīvas nospiešanas gadījumā skanēs viens signāls, neefektīvas nospiešanas gadījumā atbildes nebūs.

13. Krāsns lampa

Pēc gatavošanas, ja durvis ir aizvērtas, krāsns lampa izslēgsies. Ja durvis tiek atvērtas vairāk nekā 10 minūtes bez darbības, lampa automātiski izslēgsies.

14. Elektriskās krāsns durvis

1) Nospiediet " ", pogu, krāsns durvis tiks atvērtas. Ja poga nedarbojas, lūdzu, atveriet durvis ar piesūcekni. Skatīt attēlus zemāk.

Piezīmes:

1) Ja elektriskās durvis neizdodas, signalizators skanēs astoņas reizes, ekrānā tiks parādīts " E - 3 " .

2) Pēc pogas “ ",nospiešanas, jebkuras citas taustiņi ir nederīgi.

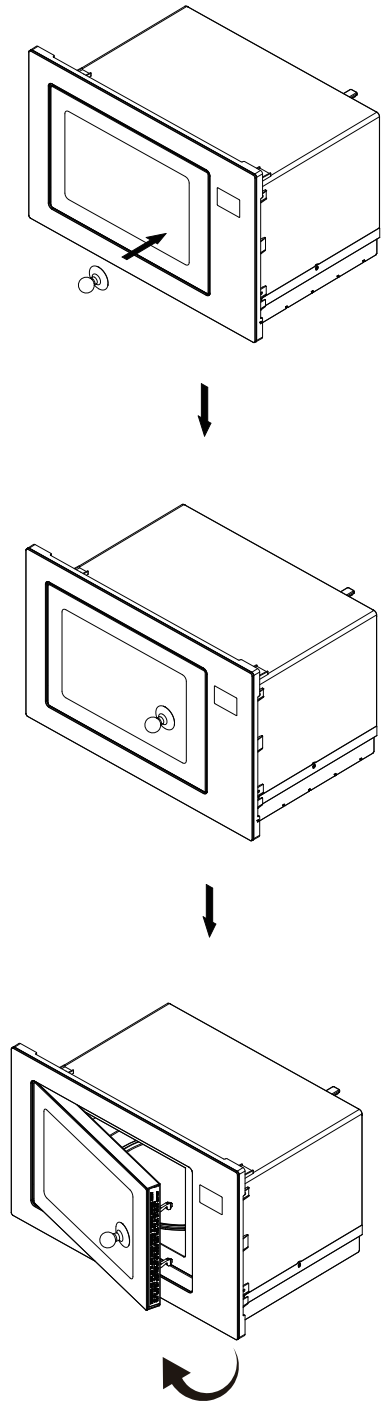

Problēmu novēršana

Normāls	
Mikroviļņu krāsns traucē TV uztveri	Radio un TV uztveri var traucēt, kad darbojas mikroviļņu krāsns. Tas ir līdzīgi nelielu elektrisko ierīču, piemēram, miksera, putekļu sūcēja un elektriskā ventilatora, traucējumiem Tas ir normāli.
Vāja krāsns gaisma	Zemas jaudas mikroviļņu gatavošanas laikā krāsns gaisma var kļūt vāja. Tas ir normāli.
Tvaiks uzkrājas uz durvīm, karsts gaiss izplūst no ventilācijas atverēm	Gatavošanas laikā no pārtikas var izplūst tvaiks. Lielākā daļa izplūdīs caur ventilācijas atverēm. Bet daļa var uzkrāties uz vēsām vietām, piemēram, krāsns durvīm. Tas ir normāli.
Krāsns nejauši ieslēdzās bez pārtikas iekšā.	Ir aizliegts darbināt ierīci bez pārtikas iekšpusē. Tas ir ļoti bīstami.

Problēma	Iespējamā cēlonis	Risinājums
Krāsni nevar ieslēgt .	(1) Barošanas vads nav cieši pievienots .	Atvienojiet no strāvas . Pēc 10 sekundēm pievienojiet atpakaļ .
	(2) Drošinātājs ir pārdegušs vai darbojas automātiskais slēdzis .	Nomainiet drošinātāju vai atiestatiet automātisko slēdzi (remontu veic mūsu uzņēmuma profesionāls personāls)
	(3) Problēma ar kontaktligzdu .	Pārbaudiet kontaktligzdu ar cituelektrisko ierīci .
Krāsns nesilda	(4) Durvis nav labi aizvērtas .	Aizveriet durvis cieši .

Saskaņā ar Elektrisko un elektronisko iekārtu atkritumu (WEEE) direktīvu, WEEE jāapkopo un jāapstrādā atsevišķi . Ja nākotnē jums būs jāizmet šis produkts, lūdzu, NEMETIET to kopā ar sadzīves atkritumiem . Lūdzu, nogādājiet šo produktu WEEE savākšanas punktos, ja tādi ir pieejami .

ПРЕДУПОРЕДБЕ ЗА ИЗБЕГАВАЊЕ МОГУЋЕ ИЗЛОЖЕНОСТИ НА ПРЕВИШЕ МИКРОТАЛАСНЕ ЕНЕРГИЈЕ

(a) Не покушавајте да користите ову печницу са отвореним врата, јер то може довести до штетног изложавања магнетронским зрачењима . Важно је да не повређујете или манипулишете безбедносним интерлокс системима .

(b) Не стављајте ниједан предмет између фронталног дела печнице и врата, нити дозволите да се прашине или остатци чишћача нагомилавају на запечатавајућим површинама

(c) УПОЗОРЕЊЕ : Ако су врата или запечатавајући делови повређени, печница не смее бити коришћена све док је неко компетентан не поправи .

PRIEDAS

Ако се уређај не одржава у добром стању чистоте, његова површина може бити деформисана, што може утицати на временски период трајања уређаја и довести до опасне ситуације .

СПЕЦИФИКАЦИЈЕ

Модел :	MICROWAVE 38
Номинална напонска напона / фреквенција :	230 В ~ 50 Хз
Номинална улазна моћ (микроталасна) :	1450 В
Номинална излазна моћ (микроталасна) :	900 В
Номинална улазна снага (гриља) :	1000 В
Димензије производа	595 * 401 * 388 мм

ВАЖНЕ УПУТСТВА ЗА СИГУРНОСТ

УПОЗОРЕЊЕ

Да бисте смањили ризик од пожара, електричног шока, повреде лица или изложености на превише енергије магнетронских зрачења када користите своју уређај, пратите основне прекорачења, укључујући следеће :

1. Прочитајте и пратите специфична: " ПРЕЦИЗНЕ ДА СЕ ИЗБЕГНЕ МОГУЋА ИЗЛОШЕНОСТ НА ПРЕВИШЕ ЕНЕРГИЈЕ МАГНЕТРОНСКИХ ЗРАЧЕЊА ".
2. Овај апарат може да се користи децом старих од 8 година и особама са смањеним физичким, сензорним или менталним могућностима или недостатком искуства и знања ако су добили надзор или инструкције о коришћењу апарата на сигуран начин и разумеју опасности које су укључене. Деца не треба да играју са апаратом. Чишћење и одржавање корисника не треба да врше деца осим ако нису старији од 8 година и под надзором. Деца млађа од 8 година треба да буду држана подалеку осим ако нису непрекидно под надзором
3. Држите урешеницу и њен кабл за стрипњак подалеко од деце млађе од 8 година.
4. Ако је кабл за стрипњак повређен, мора га заменити производач, његов сервисни агент или слично квалификована лица да би се избегао ризик. (За урешеницу са тип Y прикључком)
5. УПОЗОРЕЊЕ: Потврдите да је урешеница искључена пре замене лампе да бисте избегли могућност електричног шока.
6. УПОЗОРЕЊЕ: Опсежно је да било ко осим компетентне особе изврши било коју сервисну или поправку која укључује уклањање поклопка који пружа заштиту од изложености на магнетронска зрачења
7. УПОЗОРЕЊЕ: Течности и друга храна не смију се нагревати у запечатаним садовима јер су склоне експлодирању.
8. Када нагревате храну у пластичним или папирним садовима, пажљиво пратите печницу због могућности воспламењавања.
9. Користите само посуду која је пригодна за коришћење у микроталасним печницама.
10. Ако се примети дим, искључите или откинете кабл од уређаја и задржите врата затворена да бисте угасили било које пламе.
11. Загревање пића у микроталасној печници може довести до закашњелог експлозивног кључања, стога треба водити рачуна при раду са посудом.
12. Садржај флашица за храну и јајчица са бебешком храном треба мешати или тргати и проверити температуру пре консумације, како би се избегле оштећења од горења.
13. Јаја у јајчарима и цела тврдо кувана јаја не треба загревати у микроталасним печницама, јер могу експлодирати, чак и након завршетка загревања у микроталасној печници.
14. Печница треба регуларно чистити и уклонити све осетљевине хране.
15. Неспособност одржавања печнице у чистом стању може довести до опадања површине, што може негативно утицати на животни век уређаја и можда довести до опасне ситуације.
16. Користите само температурски зонд препоручен за ову печницу. (За печнице обезбеђене са могућношћу коришћења температурског зонда.)
17. Микроталасна печница мора да се користи са отвореним декоративним вратима. (За печнице са декоративним вратима.)
18. Ова уређај је намењен за коришћење у станицама и сличним применама, као што су:

– кухински простори за ocoblje у продавницама, канцеларијама и другим радним окружујућим срединама;
– од стране клијената у хотелима, мотелима и другим становним окружујућим срединама;
– селска кућа;
– окружујућа средина типа „сендвич и ноћњак“.

19. Микроталасна печница је намењена за грејање хране и пића. Сушњење хране или одела и грејање загревних пластина, цевљева, спонжица, влажних платно и сличног може довести до ризика од повреде, запаљења или пожара
20. Металичке посуде за храну и пића нису дозвољене током припреме хране у микроталасној печници.
21. Уређај не треба да се чисти парним чистачем.
22. Треба бити пажљан да се турнетабла не помери приликом izvlačenja посуда из уређаја. (За фиксне урешиње и утапање урешиња која се користе на висини једнакој или вишој од 900мм над подом и имају отпорну повртљиву таблу. Међутим, ово се не примењује на урешиња са хоризонталним дном које се отвара оклопом.)
23. Микроталасна печница је намењена за утапање.
24. Парни чишћач не треба да се користи.
25. Површина чекичног шкафа може постати врела.
26. УПОЗОРЕЊЕ: Урешиње и његове приступне делови постају врели током коришћења. Треба бити пажљан да се избегне додир са грејачим деловима. Деца млађа од 8 година треба да буду подалекшана осим ако нису непрекидно надгледана.
27. Током коришћења, урешиње постане врело. Треба бити пажљан да се избегне додир са грејачим деловима унутар печнице.
28. УПОЗОРЕЊЕ: Приступни делови могу постати врели током коришћења. Млађа деца треба да буду подалекшана.
29. Урешиње не треба да се инсталира иза декоративних врата ради избегавања прекомерног загревања. (Ово се не односи на урешиње са декоративним вратима.)
30. УПОЗОРЕЊЕ: Када се урешиње користи у комбинацијском режиму, деца треба да користе печницу само под надзором одраслих због температура које се генеришу.
31. Не користите јаке абразивне чишћаче или оштра метална скребала за чишћење стакла врата печнице, јер могу посекирати површину, што може довести до разбијања стакла.
32. УПОЗОРЕЊЕ: Потврдите да кавитет не садржи никакве предмете или приборе који нису пригодни за коришћење са микроталасном печницом пре него што покренете урешиње.
33. УПОЗОРЕЊЕ: Не користите кавитет за чување горљивих производа, прибора за кување или хране и слично када микроталасна печница није у употреби.

ПАЖЉИВО ЧИТАТИ И ЧУВАТИ ЗА БУДУЋЕ РЕФЕРЕНЦЕ
САМО ЗА ДОМАЋУ УПОТРЕБУ
(НЕ ЗА КОМЕРЦИЈАЛНУ УПОТРЕБУ)

За Смањење Ризика од Повреда Лицима Земљиште Инсталяција

ОПАСНОСТ

Опасност од електричног шока Додир неких од унутрашњих делова може довести до тешких личних повреда или смрти . Не разбијајте ову уређају

УПОЗОРЕЊЕ

Опасност од електричног шока Неправилна употреба земљишта може довести до електричног шока . Не убацивайте узетак у розетку док уређај није исправно инсталиран и земљиштан

Овај уређај мора бити земљиштан . У случају електричне кратког споја, земљиште смањује ризик од електричног шока пружајући излазну жицу за електрични струју .

Овај уређај је опремљен каблом са земљишним жицом и земљишним узетком. узетак мора бити убачен у розетку која је исправно инсталирана и земљиштана .

Консултирајте се са квалификованим електротехничаром или сервисером ако инструкције за земљиште нису потпуно разумљиве или ако постоји сумња да ли је уређај исправно

Ако је потребно користити продужач, користите само продужач са три жице.

1. Кратак кабел за храну је обезбеђен да би се смањили ризици. који произилазе из заплетања или споткавања око дужег кабела.
2. Ако се користи дугачки сет кабела или продужач:
   1) Означена електрична класификација сета кабела или продужача треба да буде најмање једнако велика као електрична класификација уређаја
   2) Продужач мора бити земљишти тип са три жице.
   3) Дугачки кабел треба тако да распоредите да не виси преко радне површине или стола где га могу потргати деца или непредузето споткнути.

ЧИШЋЕЊЕ

Потврдите да сте искључачили уређај са напонске мреже .

1. Очистите простор печнице после коришћења влажном крпом .
2. Очистите прилозе на обичан начин у сапунастој води .
3. Околине врата и уплесака и суседни делови морају бити пажљиво чишћени влажном кцамом када су замацани.
4. Не користите јаке абразивне чишћаче или оштра метална скребала за чишћење стакла врата печнице, јер могу посекирати површину, што може довести до разбијања стакла.
5. Савет за чишћење --- За лакше чишћење стенки простора у коме се кува: Ставите половинку лимуна у шалу, додате 300мл (1/2 пинте) воде и загрејте на 100% микроталасне моћи током 10 минута. Исреriajte печницу мокром, сувом платном.

ПРЕДУПОРЕДА

ПОВРЕЂЕЊЕ

ЛИЧНОСТИ Опасно је да било ко осим компетентне особе изврши било коју услугу или операцију поправке која укључује уклањање поклопца који пружа заштиту од изложености на магнетронска зрачења.

Погледајте упутства о " Материјали које можете користити у микроталасној печници или које треба избегавати у микроталасној печници. " " Можда постоје одређени не-метални спремци који нису сигурни за коришћење при кувању у микроталасној

печници. " Ако сте у сумњи, можете тестирати спремак следећи дати поступак Тест спремка:

1. Напуните спремак који је сигуран за коришћење у микроталасној печници са 1 чашом хладне воде (250 мл) заједно са спремком у питању
2. Кувајте на максималној моћи 1 минут.
3. Пажљиво осетите спремак. Ако је празан спремак топао, не користите га за кување у микроталасној печници.
4. Не прећете временски период од 1 минута.

Материале које можете користити у микроталасној печници

Приручна средства	Напомене
Тањир за пржевљавање	Пратите упутства производача. Дно тањира за пржевљавање мора бити најмање 3/16 инча (5 мм) изнад ротационог столица. Нетачна употреба може довести до повреде ротационог столица. (За модели са ротационим столицем.)
Посуда за вечеру	Само за употребу у микроталасној печници. Пратите упутства производача. Не користите повређене или оштетоване тањире.
Стаклени садови	Увек уклоните поклопак. Користите само за грејање хране до лаганог загревања. Већина стаклених јарака није отпорна на високу температуру и може се сломити.
Стаклена посуда	Само отпорна на високу температуру посуда из огњотпурног стакла. Побриште да нема металних детаља. Не користите повређена или исцркана посуда
Врећице за кување у печници врећице	Пратите упутства производача. Не затварајте металном везом. Направите резове да бисте омогућили побег струји .
Папирне тањире и чаше	Користите само за краткотрајно кување/загревање. Не остављајте печницу без надгледивања док кува.
Папирне кесице	Користите за покривање хране при поновном загревању и апсорбирању масти. Користите под надзором само за краткотрајно кување.
Папир пергамент папир	Користите као поклопак да спречите разливање или као обвивку за парно кување.
Пластична	Само за употребу у микроталасној печници. Приступите инструкцијама производача. Требало би да буде означено " Безбедно за микроталасну печницу ". Неки пластични садови се мекшају, како се храна унутар загрева. " Врећице за врење " и цевро затворене пластичне врећице треба да се исечу, прободу или провентилирају према упутствима на паковању
Пластична фолија	Само за употребу у микроталасној печници. Користите за покривање хране током кувања да задржите влагу. Не дозволите да фолија за храну дође у контакт са храном.
Термометри	Само за микроталасну печницу (термометри за месо и слаткише).
Воскова хартија	Користите као поклопачу да спречите разбацивање и задржите влагу.

Материале које треба избегавати у микроталасној печници

Посуда	Напомене
Алуминијумска тањира	Могуће је да узрокује електричну дугу. Пребацити храну у посуду прикладну за микроталасну печницу.
Фуд картон са металном ручком	Могуће је да узрокује електричну дугу. Пребацити храну у посуду прикладну за микроталасну печницу.
Метал или метално обележене посуде	Метал штити храну од микроталасне енергије. Метална обелаца може узроковати електричну дугу.
Металне витичасте заставице	Могуће је да узрокује електричну дугу и могло би доћи до пожара у печници.
Папирне врећице	Могло би доћи до пожара у печници.
Пенопласт	Пенопласт може стати или контаминирати течност унутар под високом температуром.
Дрво	Дрво ће исушивати када се користи у микроталасној печници и може се распукнути или растргнути.

ПОДЕШАВАЊЕ ВАШЕ ПЕЧНИЦЕ

Имена делова печнице и прилоза

Изvezite печницу и све материјале из картонске кутије и простора унутар печнице. Ваша печница долази са следећим прилозима:

Стаклена табла	1
Скуп за вртење	1
Упутство за употребу	1

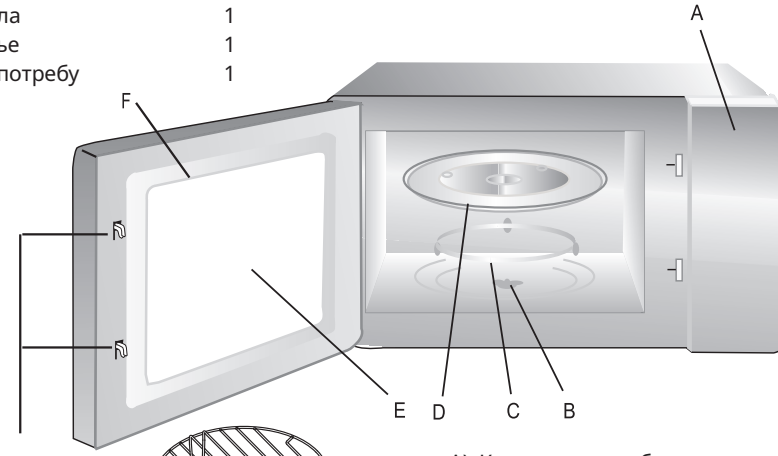

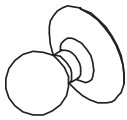

Сисало

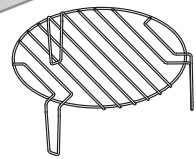

Решетка за гриљање (Не може се користити у микроталасној функцији и мора се ставити на стаклену

A) Контролнска табла
B) Ос за вртење
C) Скуп за вртење
D) Стаклена табла
E) Прозор за поглед
F) Скуп за врата
G) Систем за безбедносну интерлоку

Инсталација вртеља

a. Никада не стављајте стаклену таблу нагоре дном. Стаклена табла никада не би требало да буде ограничена
b. Током кувања, морају се увек користити и стаклена табла и прстен вртлога.
c. Све хране и посуде са храном увек се стављају на стаклену таблу за кување.
d. Ако стаклена табла или прстен вртлога поделе, контактирајте најближи авторизовани сервисни центар

Инсталяција и повезивање

1. Ова урешиеница је намењена само за домашњу употребу.
2. Ова печница је намењена само за уградну употребу. Не је намењена за коришћење на столу или унутар шкафа.
3. Молимо вас да посматрате специјалне упутства за инсталацију.
4. Урешиње се може инсталирати у шортић ширине 60cm.
5. Урешиње је опремљено штепцем и треба га повезати само на правилно инсталирану заземљену розетку.
6. Напон мреже мора одговарати напону који је наведен на таблици карактеристика.
7. Розетка мора бити инсталирана, а везива кабела мора заменити само квалификовани електричар. Ако штепце није више приступачан после инсталације, мора постојати уређај за одвојивање свих полова на страни инсталације са размаком између контаката од бар 3mm.
8. Не користите адаптере, вишеструке траке и продуженице. Превише оптерећење може довести до ризика од пожара.
9. Не користите испод радне површине и не дозвољавајте да се течности из садовица пролеју на површине испод којих је урешиње инсталирано.

Приступна површина може бити врело током рада.

Упутства за инсталацију

Молимо вас да пре инсталације пажљиво прочитате овај мануал

Молимо вас да обратите пажњу

Електрична веза

Печница је опремlена штепцем и треба да се повеже само на правилно инсталирану заземљену розетку. Розетка мора бити инсталирана, а повезивање кабела мора бити замењено само од стране квалификованог електротехника, у складу са одговарајућим прописима

Ако није могућ приступ штепцу након инсталације, на страни инсталације мора постојати изолатор са контактом од бар 3 мм.

Уграђени орашић не смее имати задњу зиду иза урешенице.

Мора се задржати размак између зида и основе горњег делата. Одређена величина размака може бити наведена на дијаграмима.

Минимална висина за инсталацију: 85 cm.

Не покривати вентилационе отворе и аспирационе рупице.

Напомена:

Не затискати или савијати кабел за струју.

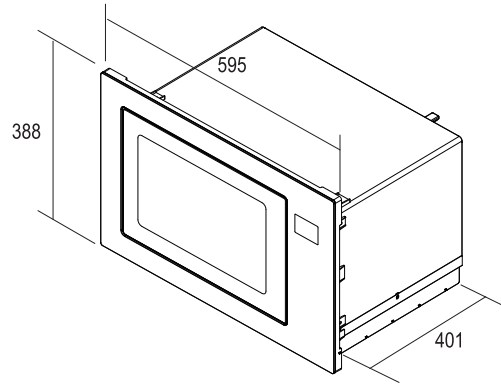

Шрања

Платформа за монтажу

Човек за прилажење од пластике

А. Уграђена намара

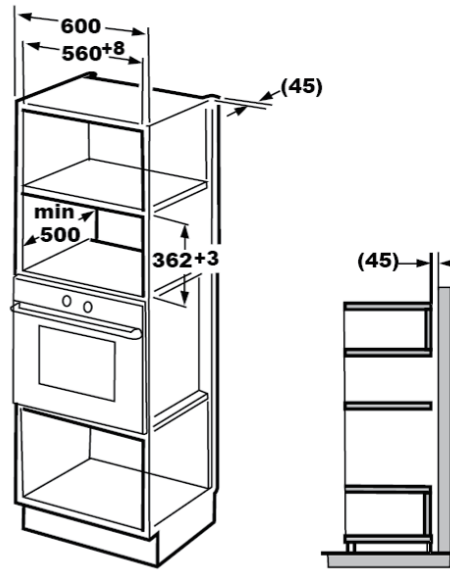

B. Подготви шкаф

1. Прочитајте упутства на ШАБЛОНУ ДНА ШКАФА, поставите шаблон на дно шкафа.

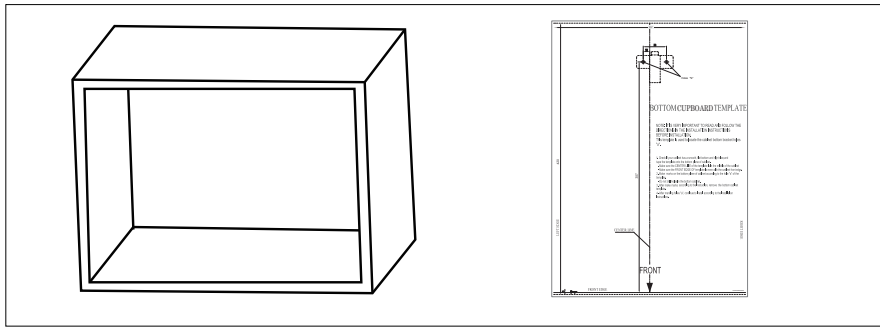

2. Направите ознаке на доњој равни шкафа према ознакама "a“ шаблона.

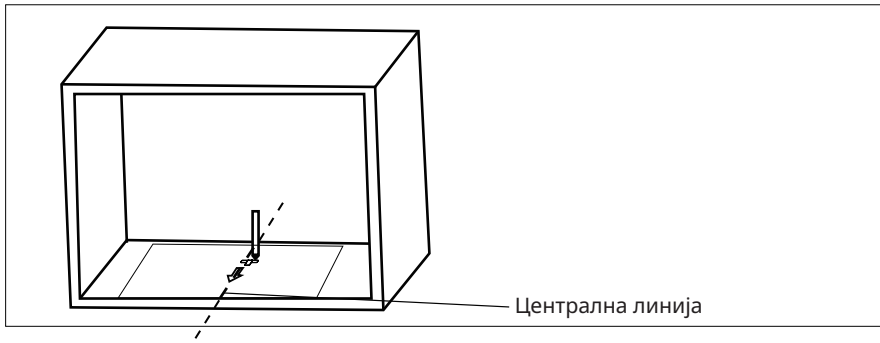

3. Уклоните шаблон дна шкафа и фиксирајте монтажну плату винцом.

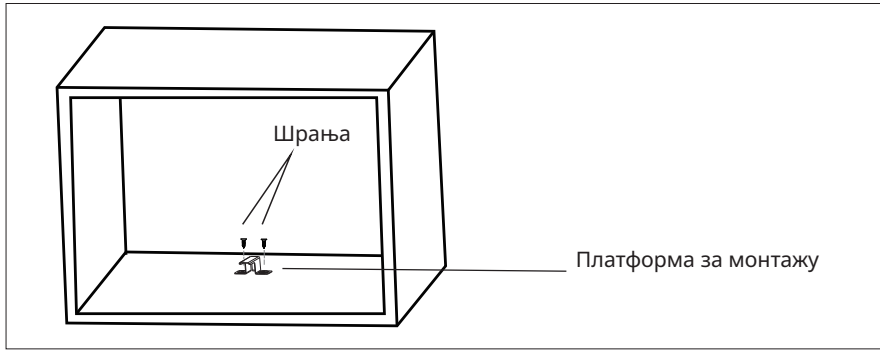

C. Инсталирајте печницу

4. Инсталирајте печницу у шкаф.
   - Осигурати да је задњи део печнице закључан монтажном платом.
   - Не затишите или преклопите кабел за струју.

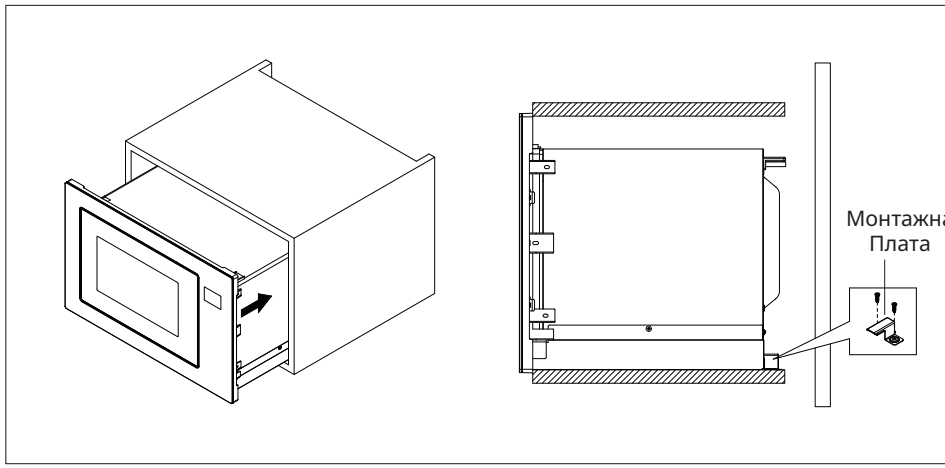

5. Отворите врата, фиксирајте печницу у шкаф винцом, на инсталационно отвор.
   Затим фиксирајте пластични поклопач Трим-кит на инсталационни отвор.

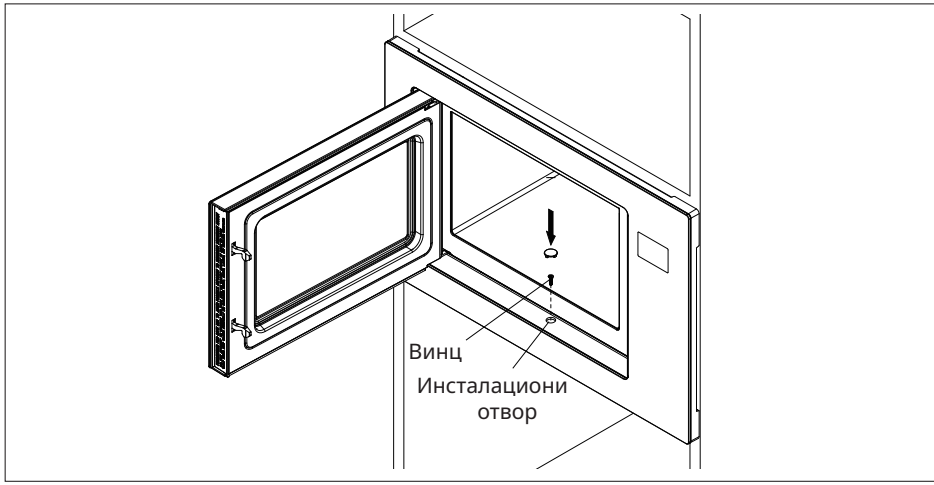

УПУТСТВО ЗА КОРИШЋЕЊЕ

Ова микроталасна печница користи модерно електронско контролисање за прилагођавање параметара куварења да би боље одговорила вашим потребама.

1. Постављање сата

Када је микроталасна печница подешена, на дисплеју ће се појавити " 0:00 ", а звонило ће звонити једном.

1) Притисните " ⧖ | 🕒 " двапут, цифре сатиће треперити;
2) Притисните " — " или " + " да претпоставите цифре сатица, унето време треба да буде између 0--23.
3) Притисните " ⧖ | 🕒 ", цифре минути ће треперити.
4) Окрените " — " или " + " да претпоставите цифре минута, унето време треба да буде између 0--59.
5) Притисните " ⧖ | 🕒 " да завршите постављање сата. " : " ће треперити, Постављање сата је завршено.

Напомене:

1) Ако сат није подешен, неће функционисати када је подешен.
2) Током процеса постављања сата, ако притиснете " ▢ | ⏸ | ✕ ",печница ће автоматски вратити се на претходни статус.

2. Готовка у микроталасној печници

1) Пritisnite тастер " ≋ | ▭ | ≋ ",једном, и приказаће се "100".
2) Ponavljajte pritiskanje na " ≋ | ▭ | ≋ " или pritisnite " — " или " + " да бисте изабрали моћ микроталасних зрачења од 100% до 10%. „П100“, „П80“, „П50“, „П30“, „П10“ ће се редом приказивати.
3) Pritisnite " ▷ | +30 | ОК " да бисте потврдили.
4) Pritisnite " — " или " + " да бисте приспособили време готовке. (Подешено време треба да буде 0:05-95:00.)
5) Pritisnite " ▷ | +30 | ОК " да бисте започели готовку.

НАПОМЕНА:

кораци за подешавање времена кодирања преклапача су следећи:

0 --- 1	мин	:	5 секунди
1 --- 5	мин	:	10 секунди
5 --- 10	мин	:	30 секунди
10 --- 30	мин	:	1 минут
30 --- 95	мин	:	5 минута

Табела моћи микроталасне печнице

Моћ микроталасне печнице	100 %	80 %	50 %	30 %	10 %
Дисплеј	P100	P80	P50	P30	P10
Моћ	900W	720W	450W	270W	90W

3. Ростер или комби . Кување

Притисните " | | | " једном када екран прикаже " P100 " , и притисните " | | | " поновљено или притисните " — " или " + " да изаберете желјену снагу, и " G ", " C - 1 " или " C - 2 " ће се приказати. Затим притисните " ▷ \|+30\| OK" да поставите време кувања " — " или " + " да потврдите, и притисните од 0:05 до 95:00.

Поново притисните " ▷ \|+30\| OK " да започнете кување.

Пример: Ако желите да користите 55% магнетронске снаге и 45% ростерске снаге (C - 1) за кување током 10 минута, можете да оперирате печницима на следећи начин.

1) Притисните " | | | " једном, екран приказује " P100 ".
2) Наставите да притиснете" | | | " док екран не прикаже " Ц - 1 " .
3) Pritisnite " ▷ \|+30\| OK " да бисте потврдили.
4) Притисните " — " или " + " да бисте подесили време кувања док печница не прикаже " 10:00 " .
5) Pritisnite " ▷ \|+30\| OK " да бисте започели готовку.

Упутства за комбинацију снаге:

Програм	Дисплеј	Микроталасна снага	Ростер снага
Ростер	G	0% / OW	100 % / 1000W
Комби.1	C - 1	55% / 495W	45% / 450W
Комби.2	C - 2	36% / 324W	64% / 640W

Напомена:

Ако пролази половину времена гриљања, печница двапут издава звук, а то је нормално. Да бисте постигли бољи ефекат гриљања хране, треба да окренете храну, затворите врата и онда притиснете " ▷ \|+30\| OK " ,да наставите са кувањем. Ако нема операције, печница ће наставити да ради.

4. Размораживање по тежини

1) Притисните " ⚖ | ⧖ " једном, екран ће приказати "dEF1".
2) Притисните " — " или " + " да изаберете тежину хране. Опсег тежине је 100-2000г
3) Притисните дугме " ▷ | +30 | OK " да започнете размораживање.

5. Размораживање по времену

1) Притисните " ⚖ | ⧖ " двапут, екран ће приказати "dEF2".
2) Притисните " — " или " + " да изаберете време кувања. Максимално време је 95 минута.
3) Притисните тастер " ▷ | +30 | OK " да започнете размразивање.

6. Куварски сат

1) Притисните " ⧖ | 🕒 " једном, екран ће приказати 00:00.
2) Притисните " — " или " + " да унесете исправан тајмер. (Максимално време кувања је 95 минута)
3) Притисните " ▷ | +30 | OK " да потврдите постављање.
4) Када истече куварско време, индикатор тајмера искључиће. Бузер ће звонити 5 пута. Ако је сат подешен (систем од 24 сата), екран ће приказати тренутно време.

Напомена: Куварско време се разликује од система од 24 сата. Куварски сат је тајмер.

7. Аутоматски мени

1) У стању чекања, притисните " + " да изаберете мени од "A1" до "A8".
2) Притисните " ▷ | +30 | OK " да потврдите изабрани мени.
3) Притисните " — " или " + " да бисте изабрали тежину хране.
4) Притисните " ▷ | +30 | OK "да започнете кување.

8. Брзо кување

1) У стању чекања, pritisnite taster " ▷ | +30 | OK " да кувате са нивоом моћи од 100% током 30 секунди. Сваки притисак на исти тастер може повећати време кувања за 30 секунди. Максимално време кувања је 95 минута
2) Током кувања у микроталасној печници, ростилју, комбинационог кувања и размразивања по времену, pritisnite " ▷ | +30 | OK " да повећате време кувања.
3) Под стањима аутоматског менија, вишестепеног кувања и размразивања по тежини, време кувања не може бити повећано притиском
4) У стању чекања, pritisnite " — " да изаберете време кувања. Затим pritisnite " ▷ | +30 | OK " да започнете кување у микроталасној печници са нивоом моћи од 100%. Ово се може подесити као први корак вишестепеног кувања.

Табела менија :

Мени	Тежина	Дисплеј
A1 Пица	200 g	200
	400 g	400
A2 Месо	250 g	250
	350 g	350
	450 g	450
A3 Поврће	200 g	200
	300 g	300
	400 g	400
A4 Тестенина	50 g (са 450 г хладне воде)	50
	100 g (са 800 г хладне воде)	100
A5 Кромпир	200 g	200
	400 g	400
	600 g	600
A6 Риба	250 g	250
	350 g	350
	450 g	450
A7 Пиће	1 шолја (120 мл)	1
	2 шолје (240 мл)	2
	3 шолје (360 мл)	3
A8 Кукурузна паприца	50 g	50
	100 g	100

9.Мулти-етапно кување

Може се максимално поставити две етаре. Ако је једна етапа размрзавање, треба да се стави у прву етапу. Бузер ће звонити једном после сваке етаре и следећа етапа ће почети.

Напомена: Аутоматски мени не може бити постављен као једна од мулти-етапа.

Пример: ако желите да разморозите храну током 5 минута, затим да је кувате на 80% моћи микроталасних зрачења током 7 минута. Кораци су следећи:

1) Притисните " ⚖✱ | ⧖✱ " двапут, екран приказује "dEF2".
2) Притисните " — " или " + " да бисте подесили време размрзавања на 5 минута;
3) Притисните " ≋ | ▭ | ≋ " једном, екран ће приказати "P100".
4) Притисните " — " или " + " да изаберете моћ микроталасних зрачења док се не прикаже "P80";
5) Притисните " ▷ | +30 | ок " за потврду, екран ће приказати " P80 " .
6) Притисните " — " или " + " да бисте приспособили време кувања на 7 минута ;
7) Притисните " ▷ | +30 | ок " да започнете кување .

10. Функција закључавања за децу

Закључавање: У стању чекања, притисните " ▢ | ⏸ | ✕ " током 3 секунде, појавиће се дугачки звук који означава улазак у стање закључавања за децу и тренутно време ће бити приказано ако је време подешено, у супротном, екран ће приказати " 0:00 ".

Откажи закључавање: У закључаном стању, притисните " ▢ | ⏸ | ✕ " током 3 секунде, појавиће се дугачки звук који означава да је закључавање откачено .

11. Функција упита

1) У стањима кувања микроталасне печнице, ростера и комбинације. Притисните " ≋ | ▭ | ≋ ", тренутна снага ће бити приказана за 2-3 секунде .
2) Током процеса кувања, притисните " ⧖ | 🕒 " да бисте проверили тренутно време.

12. Спецификације

1) Морате притиснути " ▷ |+30| ок " да бисте наставили са кувањем ако се врата отворе током кувања;

2) Ако није притиснут" ▷ |+30| ок " у roku од 5 минута након постављања програма кувања, постављање ће бити поништено. Приказаће се тренутно време. Поставка ће бити поништена.

3) Ефикасан притиск активира звук сигнала, неефикасан притиск неће имати ефект.

13. Лампа печнице

Након кувања, лампа печнице ће се угасити ако су врата затворена. Ако се врата отворе за дуже од 10 минута без операције, лампа ће се автоматски угасити.

14. Врата електричне печнице

1) Притисните дугме " ", да бисте отворили врата печнице. Ако дугме не функционише, молимо Вас да отворите врата помоћу вакуумске чупке. Погледајте следеће слике.

Белешке :

1) Ако електрични замак не функционише, бузер ће звучати осам пута, а на екрану ће се појавити "E-3".

2) Након притиска на дугме “ ",сва друга дугмад су неисправна.

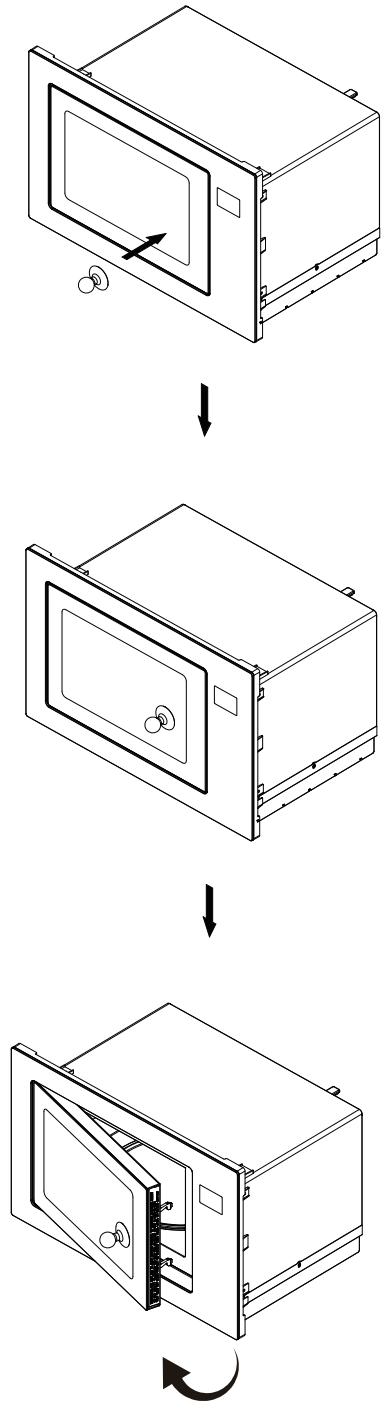

Троублшутињг

Нормално	
Микроталасна печница интерферира пријему ТВ сигнала	Пријем радија и ТВ сигнала може бити интерферисан када микроталасна печница ради. Слично је интерференцији малих електричних уређаја, попут мешала, вакум чистача и електричног вентилатора То је нормално.
Тамна светлост у печници	При кувању на низком снагу, светлост у печници може постати тамна. То је нормално.
Пар који се накупља на замку, топли зраци из отвора за вентилацију	При кувању, пар може излазити из хране. Највише ће изаћи кроз отворе за вентилацију. Али део може да се накупи на хладном месту као што је замак печнице. То је нормално.
Печница се случајно пустела без хране унутра.	Забрањено је да се уређај користи без хране унутра. То је веома опасно.

Проблем	Могућа узрока	Лековање
Печница не може да се покrene .	(1) Кабл за струју није добро уметнут .	Искључите . Затим поново уметните после 10 секунди .
	(2) Предохрана је пукла или превишењачки прекидач ради .	Замените предохрану или ресетујте прекидач (поправљање од стране стручних особа нашег друштва)
	(3) Проблем са излазом .	Тестирајте излаз са другим електричним уређајима .
Печница не греја .	(4) Врата нису добре затворена	Добро затворите врата .

Според Директиве о отпаду електричне и електронске опреме (WEEE) директива, WEEE треба да се засебно сакупља и обрађује . Ако у будушности треба да се овог производа одбаци, молимо вас НЕ одбаците овај производ са кућним отпадом . Молимо вас да пошаљете овај производ на тачке за сакупљање WEEE где год су доступне .

PREVIDNOSTNI UKREPI ZA IZOGIBANJE MOŽNI IZPOSTAVLJENOSTI PREKOMERNI ENERGIJI MIKROVALOV

(a) Ne poskušajte upravljati te pečice z odprtimi vrati, saj lahko to povzroči škodljivo izpostavljenost mikrovalovni energiji. Pomembno je, da ne poškodujete ali posegate v varnostne

(b) Ne postavljajte nobenega predmeta med sprednjo stran pečice in vrata ter ne dovolite, da se na tesnilnih površinah nabira umazanija ali ostanki čistil.

(c) OPOZORILO: Če so vrata ali tesnila vrat poškodovani, pečice ne smete uporabljati, dokler je ne popravi usposobljena oseba.

DODATEK

Če naprava ni vzdrževana v čistem stanju, se lahko površina poslabša, kar vpliva na življenjsko dobo naprave in lahko povzroči nevarno situacijo.

Specifikacije

Model	MICROWAVE 38
Nazivna napetost / frekvenca:	230 V ~ 50 Hz
Nazivna vhodna moč (mikrovalovna):	1450 W
Nazivna izhodna moč (mikrovalovna):	900 W
Nazivna vhodna moč (Grill):	1000 W
Dimenzije izdelka	595 * 401 * 388 mm

POMEMBNA VARNOSTNA NAVODILA

OPOZORILO

Za zmanjšanje tveganja požara, električnega udara, poškodb oseb ali izpostavljenosti prekomerni energiji mikrovalovne pečice med uporabo vaše naprave upoštevajte osnovne previdnostne ukrepe, vključno z naslednjimi

1. Preberite in upoštevajte posebne: "PREVIDNOSTNE UKREPE ZA IZOGIBANJE MOŽNI IZPOSTAVLJENOSTI PREKOMERNI ENERGIJI MIKROVALOV".
2. To napravo lahko uporabljajo otroci, stari od 8 let naprej, in osebe z zmanjšanimi fizičnimi, senzoričnimi ali duševnimi sposobnostmi ali pomanjkanjem izkušenj če so pod nadzorom ali so bile poučene o varni uporabi naprave in razumejo morebitna tveganja. Otroci ne smejo igrati z napravo. Čiščenje in vzdrževanje uporabnika ne smejo opravljati otroci, razen če so starejši od 8 let in pod nadzorom. Otroci, mlajši od 8 let, morajo biti oddaljeni, razen če so stalno pod nadzorom.
3. Napravo in njen kabel hranite zunaj dosega otrok, mlajših od 8 let.
4. Če je napajalni kabel poškodovan, ga mora zamenjati proizvajalec, njegov servisni agent ali podobno usposobljene osebe, da se prepreči nevarnost. (Za naprave s priključkom tipa Y)
5. OPOZORILO: Pred zamenjavo svetilke zagotovite, da je naprava izklopljena, da se izognete možnosti električnega udara.
6. OPOZORILO: Nevarno je, da bi kdorkoli, razen usposobljene osebe, opravljal servis ali popravilo, ki vključuje odstranitev pokrova, ki ščiti pred izpostavljenostjo mikrovalovni energiji.
7. OPOZORILO: Tekočin in drugih živil ne smete segrevati v zaprti embalaži, saj lahko eksplodirajo.
8. Pri segrevanju hrane v plastičnih ali papirnatih posodah pazite na pečico zaradi možnosti vžiga
9. Uporabljajte samo pripomočke, ki so primerni za uporabo v mikrovalovnih pečicah.
10. Če opazite dim, izklopite ali odklopite napravo in vrata držite zaprta, da zadušite morebitne plamene
11. Mikrovalovno segrevanje pijač lahko povzroči zamikano eruptivno vrelišče, zato je treba biti previden pri rokovanju s posodo.
12. Vsebino stekleničk za hranjenje in kozarcev z otroško hrano je treba pred zaužitjem premešati ali pretresati ter preveriti temperaturo, da se preprečijo opekline.
13. Jajc v lupini in celih trdo kuhanih jajc ne smete segrevati v mikrovalovnih pečicah, saj lahko eksplodirajo, tudi po koncu mikrovalovnega segrevanja.
14. Pečico je treba redno čistiti in odstranjevati morebitne ostanke hrane.
15. Neustrezno vzdrževanje čiste pečice lahko povzroči poslabšanje površine, kar lahko negativno vpliva na življenjsko dobo naprave in morda povzroči nevarno situacijo.
16. Uporabljajte samo temperaturni senzor, ki je priporočljiv za to pečico. (Za pečice, opremljene z možnostjo uporabe temperaturnega senzorja.)
17. Mikrovalovna pečica mora biti uporabljena z odprtimi dekorativnimi vrati. (Za pečice z dekorativnimi vrati.)
18. Ta naprava je namenjena uporabi v gospodinjstvih in podobnih okoljih, kot so:
    - kuhinje za osebje v trgovinah, pisarnah in drugih delovnih okoljih;
    - stranke v hotelih, motelih in drugih bivalnih okoljih;
    - kmečke hiše;

– okolja tipa postelja in zajtrk.

19. Mikrovalovna pečica je namenjena segrevanju hrane in pijač. Sušenje hrane ali oblačil ter segrevanje grelnih blazinic, copat, gobic, vlažnih krp in podobnega lahko povzroči tveganje poškodb, vžiga ali požara.
20. Med kuhanjem v mikrovalovni pečici niso dovoljene kovinske posode za hrano in pijačo.
21. Naprave ni dovoljeno čistiti s parnim čistilcem.
22. Pri odstranjevanju posod iz naprave je treba paziti, da se ne premakne vrtljiva plošča. (Za fiksne naprave in vgradne naprave, ki se uporabljajo na višini enaki ali višji od 900 mm nad tlemi in imajo snemljive vrtljive plošče. Vendar to ne velja za naprave z vodoravno spodaj nameščenimi vrati.)
23. Mikrovalovna pečica je namenjena vgradni uporabi.
24. Parni čistilec ni dovoljen za uporabo.
25. Površina predala za shranjevanje se lahko segreje.
26. OPOZORILO: Naprava in njeni dostopni deli se med uporabo segrejejo. Treba je paziti, da se ne dotikate grelnih elementov. Otroke, mlajše od 8 let, je treba držati stran, razen če so stalno pod nadzorom.
27. Med uporabo se naprava segreje. Treba je paziti, da se ne dotikate grelnih elementov znotraj pečice.
28. OPOZORILO: Dostopni deli se lahko med uporabo segrejejo. Mlade otroke je treba držati stran.
29. Naprava ne sme biti nameščena za dekorativnimi vrati, da se prepreči pregrevanje. (To ne velja za naprave z dekorativnimi vrati .)
30. OPOZORILO : Ko je naprava v kombiniranem načinu delovanja, naj otroci uporabljajo pečico le pod nadzorom odraslih zaradi nastalih temperatur.
31. Ne uporabljajte grobih abrazivnih čistil ali ostrih kovinskih strgal za čiščenje stekla vrat pečice, saj lahko opraskajo površino, kar lahko povzroči razbitje stekla.
32. OPOZORILO : Pred uporabo naprave zagotovite, da v votlini ni predmetov ali pripomočkov, ki niso primerni za uporabo z mikrovalovno pečico.
33. OPOZORILO : Votlina ne sme služiti za shranjevanje vnetljivih izdelkov, kuhinjskih pripomočkov ali hrane in podobnega, ko mikrovalovna pečica ni v uporabi.

NATANČNO PREBERITE IN SHRANITE ZA PRIHODNJO UPORABO
SAMO ZA DOMAČO UPORABO
(NI ZA KOMERCIALNO UPORABO)

4

ZA ZMANJŠANJE TVEGANJA POŠKODB OSEB NAMESTITE OZEMLJITEV

NEVARNOST

Nevarnost električnega udara Dotikanje nekaterih notranjih komponent lahko povzroči resne poškodbe ali smrt. Ne razstavljajte te naprave.

OPOZORILO

Nevarnost električnega udara Nepravilna uporaba ozemljitve lahko povzroči električni udar. Ne vklapljajte v vtičnico, dokler naprava ni pravilno nameščena in ozemljena

Ta naprava mora biti ozemljena. V primeru električnega kratkega stika ozemljitev zmanjša tveganje električnega udara tako, da zagotavlja pot za odtok električnega toka. Ta naprava je opremljena z napajalnim kablom, ki ima ozemljitveni vodnik z ozemljitveno vtičnico.

Vtič mora biti vstavljen v vtičnico, ki je pravilno nameščena in ozemljena.

Posvetujte se s kvalificiranim električarjem al serviserjem, če navodila za ozemljitev niso popolnoma razumljena ali če obstaja dvom, ali je naprava pravilno ozemljena.

Če je potrebno uporabiti podaljšek, uporabitesamo 3 - žični podaljšek.

1. Za zmanjšanje tveganj je priložen kratek napajalni kabel. ki izhajajo iz zapletanja ali spotikanja ob daljšem kablu.
2. Če se uporablja dolg kabel ali podaljšek:
   1) Označena električna nazivna vrednost kabla ali podaljška mora biti vsaj enaka električni nazivni vrednosti naprave.
   2) Podaljšek mora biti ozemljen 3 - žični kabel.
   3) Dolg kabel mora biti nameščen tako, da ne visi čez pult ali mizo, kjer bi ga lahko otroci potegnili ali se ob njem nehote spotaknili.

ČIŠČENJE

Pred čiščenjem vedno izključite napravo iz električnega omrežja.

1. Notranjost pečice po uporabi očistite z rahlo vlačno krpo.
2. Dodatke očistite na običajen način v milnici.
3. Okvir vrat in tesnilo ter sosednji deli morajo biti previdno očiščeni z vlažno krpo, ko so umazani.
4. Ne uporabljajte grobih abrazivnih čistil ali ostrih kovinskih strgal za čiščenje stekla vrat pečice, saj lahko opraskajo površino, kar lahko povzroči razbitje stekla.
5. Nasvet za čiščenje --- Za lažje čiščenje sten votline, s katerimi se lahko dotika kuhana hrana: V skledo položite polovico limone, dodajte 300 ml (1/2 pinta) vode in segrevajte na 100 % moči mikrovalovke 10 minut. Obrišite pečico s pomočjo mehke, suhe krpe.

OPOZORILO
PRI PRIPOMOČKIH

Nevarnost osebnih poškodb Nevarno je, da kdorkoli, razen usposobljene osebe, izvaja servis ali popravilo, ki vključuje odstranitev pokrova, ki ščiti pred izpostavljenostjo mikrovalovni energiji.
Oglejte si navodila o "Materialih, ki jih

lahko uporabljate v mikrovalovni pečici ali se jim je treba izogibati v mikrovalovni pečici." " Obstajajo lahko nekateri nemetalni pripomočki, ki niso varni za uporabo v mikrovalovni pečici." Če ste v dvomu, lahko pripomoček preizkusite po spodnjem postopku

Preizkus pripomočka:

1. Napolnite mikrovalovni posodi primerno za mikrovalovno pečico z 1 skodelico hladne vode (250 ml) skupaj s pripomočkom, ki ga želite preizkusiti
2. Kuhajte na največji moči 1 minuto.
3. Nežno se dotaknite pripomočka. Če je prazen pripomoček topel, ga ne uporabljajte za kuhanje v mikrovalovni pečici.
4. Ne prekoračite časa kuhanja 1 minute.

Materiali, ki jih lahko uporabljate v mikrovalovni pečici

Pribor	Opombe
Posoda za rjavenje	Upoštevajte navodila proizvajalca. Dno posode za rjavenje mora biti vsaj 3/16 palca (5 mm) nad vrtljivim krožnikom. Nepravilna uporaba lahko povzroči poškodbo vrtljivega krožnika. (Za model z vrtljivim krožnikom .)
Posoda za obedovanje	Samo mikrovalovno varno. Upoštevajte navodila proizvajalca. Ne uporabljajte razpokanih ali odlomljenih posod .
Steklene kozarce	Vedno odstranite pokrov. Uporabljajte samo za segrevanje hrane do rahlo tople temperature. Večina steklenih kozarcev ni odporna na toploto in se lahko razbije.
Steklenina	Uporabljajte samo toplotno odporno pečično stekleno posodo. Prepričajte se, da ni kovinskega roba. Ne uporabljajte razpokanih ali odlomljenih posod .
Vrečke za kuhanje v pečici	Upoštevajte navodila proizvajalca. Ne zapirajte z metalnim trakom. Naredite reže, da omogočite izhod pare .
Papirnate krožnike in skodelice	Uporabljajte samo za kratkotrajno kuhanje/segretje. Med kuhanjem ne puščajte pečice brez nadzora.
Papirnate brisače	Uporabljajte za pokrivanje hrane pri ponovnem segrevanju in vpijanju maščobe. Uporabljajte pod nadzorom samo za kratkotrajno kuhanje.
Peki papir	Uporabljajte kot pokrov za preprečevanje brizganja ali ovijte za dušenje.
Plastika	Samo mikrovalovno varno. Sledite navodilom proizvajalca. Mora biti označeno z "Microwave Safe". Nekateri plastični vsebniki se zmehčajo, ko se hrana v njih segreje. "Vrečke za kuhanje" in tesno zaprte plastične vrečke je treba razrezati, preboditi ali prezračiti, kot je navedeno na embalaži.
Plastična folija	Samo mikrovalovno varno. Uporabljajte za pokrivanje hrane med kuhanjem, da ohranite vlago. Ne dovolite, da plastična folija pride v stik s hrano.
Termometri	V mikrovalovni pečici varni samo (termometri za meso in sladkarije).
Voskov papir	Uporabite kot pokrov, da preprečite brizganje in ohranite vlago.

Materiali, ki se jim je treba izogibati v mikrovalovni pečici

Pribor	Opombe
Aluminijasta posoda	Lahko povzroči iskre. Prenesite hrano v posodo, varno za mikrovalovno pečico.
Karton za hrano z metalnim ročajem	Lahko povzroči iskre. Prenesite hrano v posodo, varno za mikrovalovno pečico.
Kovinska ali kovinsko obrobljena posoda	Kovina ščiti hrano pred mikrovalovno energijo. Kovinski robovi lahko povzročijo iskre.
Kovinske zaponke	Lahko povzroči iskre in požar v pečici.
Papirnate vrečke	Lahko povzroči požar v pečici.
Plastična pena	Plastična pena se lahko stopi ali onesnaži tekočino znotraj ob izpostavitvi visokim temperaturam.
Les	Les se bo izsušil pri uporabi v mikrovalovni pečici in se lahko razpoči ali razcepi.

NAMESTITEV VAŠE PEČICE

Imena delov in dodatkov pečice

Odstranite pečico in vse materiale iz kartona in notranjosti pečice. Vaša pečica je opremljena z naslednjimi dodatki:

Steklena posoda	1
Obroč za vrtečo ploščo	1
Navodila za uporabo	1

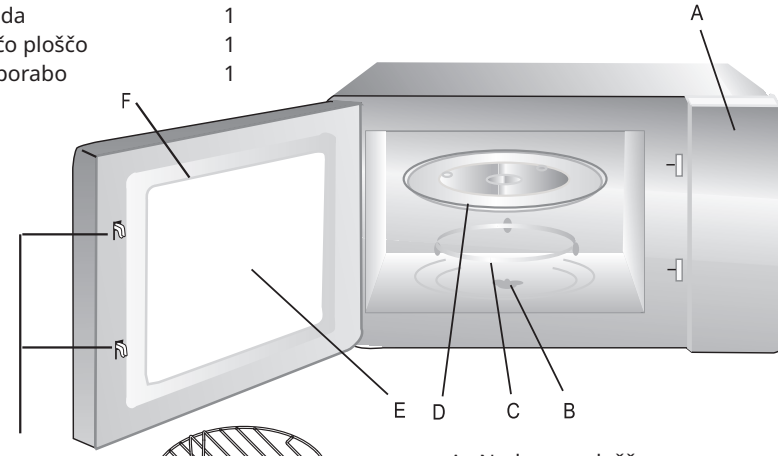

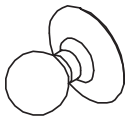

Sesalec

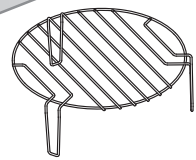

Rešetka za žar (ne sme se uporabljati v mikrovalovni funkciji in mora biti postavljena na stekleno posodo)

A Nadzorna plošča
B) Gred vrteče plošče
C) Obroč za vrtečo ploščo
D) Steklena posoda
E) Opazovalno okno
F) Skupina vrat
G) Varnostni zaklepni sistem

Namestitev vrteče plošče

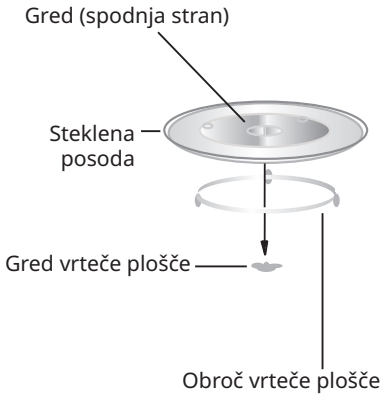

a. Nikoli ne postavljajte steklene posode na glavo. Steklena posoda ne sme biti nikoli omejena.
b. Med kuhanjem je vedno treba uporabljati tako stekleno posodo kot tudi obroč vrteče plošče.
c. Vsa hrana in posode s hrano je vedno treba postaviti na stekleno posodo za kuhanje.
d. Če se steklena posoda ali obroč vrteče plošče razpoka ali zlomi, se obrnite na najbližji pooblaščeni servisni center.

Namestitev in priključitev

1. Ta naprava je namenjena samo za domačo uporabo.
2. Ta pečica je namenjena samo za vgradno uporabo. Ni namenjena za uporabo na pultu ali znotraj omare.
3. Prosimo, upoštevajte posebna navodila za namestitev.
4. Naprava se lahko namesti v 60 cm širok stenski omarico.
5. Naprava je opremljena z vtičem in mora biti priključena samo na pravilno nameščeno ozemljeno vtičnico.
6. Napetost omrežja mora ustrezati napetosti, navedeni na nazivni ploščici.
7. Vtičnica mora biti nameščena in priključni kabel sme zamenjati samo kvalificiran električar. Če po namestitvi vtič ni več dostopen, mora biti na strani namestitve prisotna naprava za odklop z vsemi poli s kontaktno razdaljo najmanj 3 mm.
8. Adaptirji, razdelilniki in podaljški se ne smejo uporabljati. Preobremenitev lahko povzroči nevarnost požara.
9. Naprave ne uporabljajte pod delovno površino in ne sme biti izpostavljena polivanju iz posod na površine, pod katerimi je naprava nameščena.

Dostopna površina je lahko med delovanjem vroča.

Navodila za namestitev

Pred namestitvijo natančno preberite priročnik

Prosimo, upoštevajte

Električna povezava

Pečica je opremljena z vtikačem in mora biti priključena samo na pravilno nameščeno ozemljeno vtičnico. Vtičnica mora biti nameščena in priključni kabel mora biti zamenjan samo s strani kvalificiranega električarja in v skladu z ustreznimi predpisi. Če po namestitvi vtikač ni več dostopen, mora biti na strani namestitve prisoten večpolni izolacijski stikalo s kontaktno razdaljo najmanj 3 mm.
Vgrajena omara ne sme imeti zadnje stene za napravo.
Med steno in dnom enote zgoraj mora biti ohranjena razdalja. Specifična velikost razmika je lahko navedena na diagramih.

Minimalna višina namestitve: 85 cm.
Ne pokrivajte prezračevalnih rež in sesalnih lukenj.

Opomba:

Ne ujemajte ali upogibajte napajalnega kabla.

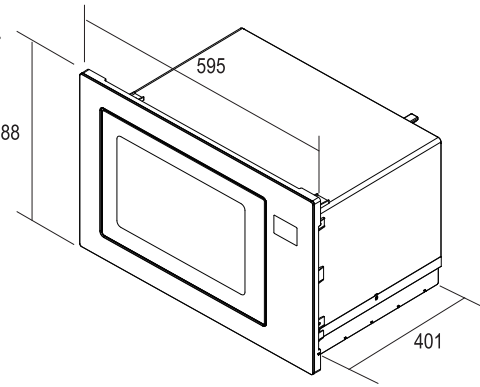

Vijak

Nosilna plošča

Plastični pokrov trim kompleta

A. Vgrajeno pohištvo

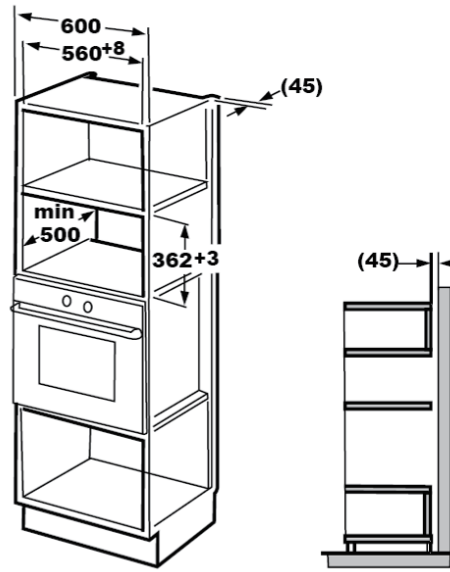

B. Pripravite omaro

1. Preberite navodila na PREDLOGI ZA SPODNJO OMARO, postavite predlogo na spodnjo površino omare.

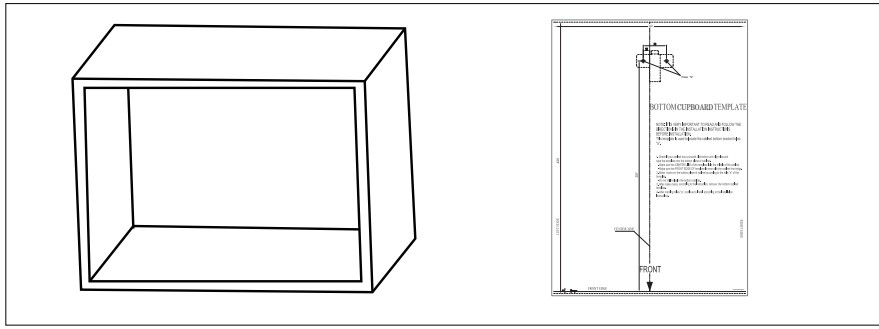

2. Naredite oznake na spodnji površini omarice glede na oznake "a" na predlogi.

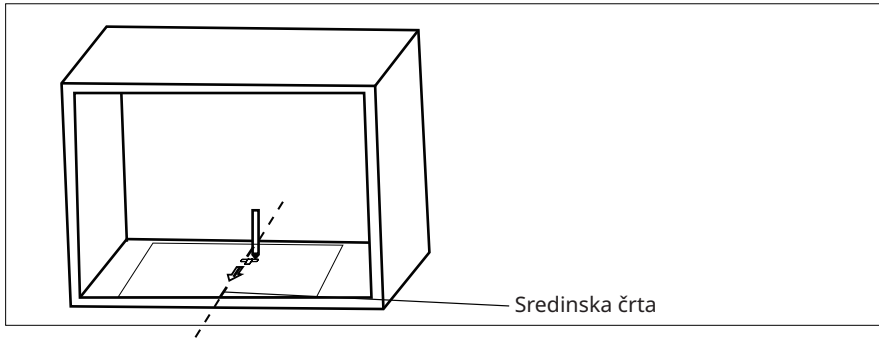

3. Odstranite predlogo spodnje omarice in pritrdite montažno ploščo s sornikom.

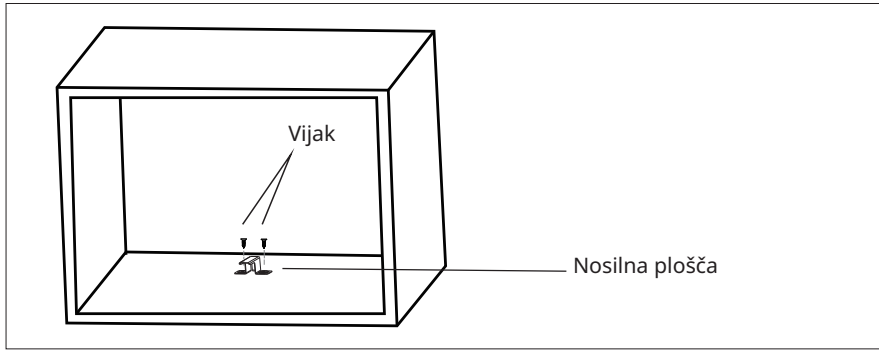

C. Namestite pečico

4. Namestite pečico v omarico
   - Prepričajte se, da je zadnji del pečice zaklenjen z montažno ploščo.
   - Ne stisnite ali zvijajte napajalnega kabla.

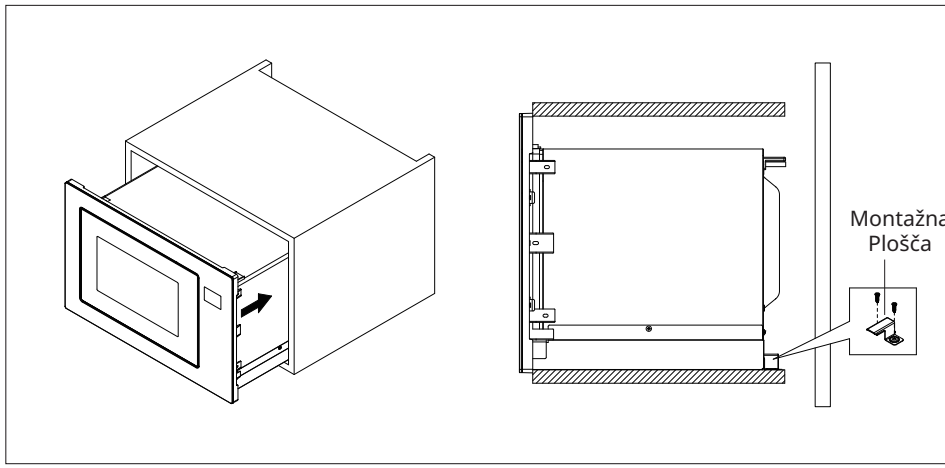

5. Odprite vrata, pritrdite pečico na omarico s sornikom na namestitveni luknji.
   Nato pritrdite plastični pokrov Trim - kita na namestitveno luknjo.

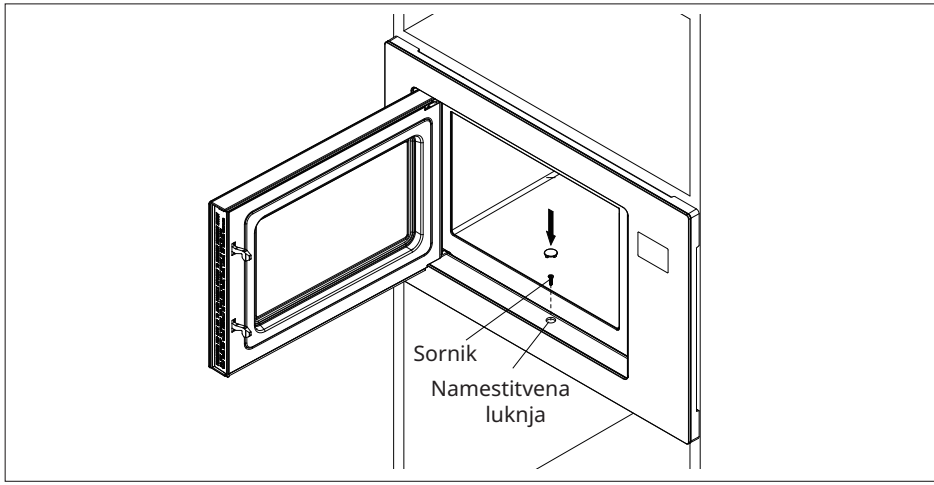

NAVODILA ZA UPORABO

Ta mikrovalovna pečica uporablja sodoben elektronski nadzor za prilagajanje parametrov kuhanja, da bolje ustreza vašim potrebam pri kuhanju.

1. Nastavitev ure

Ko je mikrovalovna pečica priključena na elektriko, bo pečica prikazala "0:00", pisker bo zazvonil enkrat.

1) Pritisnite " ⧖ | 🕒 " dvakrat, številka ure bo utripala;
2) Pritisnite " — " ali " + " za prilagoditev številke ure, vneseni čas mora biti med 0 in 23.
3) Pritisnite " ⧖ | 🕒 ", številke minut bodo utripale.
4) Поверніть " — " ali " + " za prilagoditev številk minut, vneseni čas mora biti med 0 in 59.
5) Pritisnite " ⧖ | 🕒 " za dokončanje nastavitve ure. ":" bo utripal,
   Nastavitev ure je končana.

Opombe:

1) Če ura ni nastavljena, ne bo delovala, ko je priključena na elektriko.
2) Med postopkom nastavitve ure, če pritisnete " ▢ | II | ✕ ",se bo pečica samodejno vrnila v prejšnje stanje.

2. Kuhanje v mikrovalovni pečici

1) Pritisnite tipko " ≋ | ⌒ | ≋ ",enkrat, in prikazal se bo " P100 ".
2) Pritisnite " ≋ | ⌒ | ≋ " večkrat ali pritisnite " — " ali " + " za izbiro moči mikrovalov od 100 % do 10 %. " P100 ", " P80 ", " P50 ", " P30 ", " P10 " se bodo prikazali zaporedoma.
3) Pritisnite " ▷ | +30 | OK " za potrditev.
4) Pritisnite " — " ali " + " za nastavitev časa kuhanja.
   (Časovna nastavitev naj bo 0 : 05-95 : 00 .)
5) Pritisnite " ▷ | +30 | OK " za začetek kuhanja.

OPOMBA:

količine korakov za nastavitev časa na kodirnem stikalu so naslednje:

0 --- 1	min	:	5 sekund
1 --- 5	min	:	10 sekund
5 --- 10	min	:	30 sekund
10 --- 30	min	:	1 minuta
30 --- 95	min	:	5 minut

Tabela moči mikrovalovne pečice

Moč mikrovalovne pečice	100 %	80 %	50 %	30 %	10 %
Zaslon	P100	P80	P50	P30	P10
Moč	900W	720W	450W	270W	90W

3. Žar ali Kombi . Kuhanje

Pritisnite " | | " enkrat, zaslon bo prikazal " P100 " , in pritisnite " | | " večkrat ali pritisnite " — " ali " + " za izbiro želene moči , in prikazala se bo " G " , " C - 1 " ali " C - 2 " . Nato pritisnite " ▷ \|+30\| OK" " — " ali " + " za nastavitev časa kuhanja potrditev , in nastavite čas od 0:05 do 95:00 .

Pritisnite ponovno " ▷ \|+30\| OK " za začetek kuhanja .

Primer : Če želite uporabiti 55 % mikrovalovne moči in 45 % žar moči (C - 1) za kuhanje 10 minut, lahko pečico upravljate po naslednjih korakih .

1) Pritisnite " | | " enkrat, zaslon prikaže " P100 " .
2) Nadaljujte s pritiskanjem " | | " dokler se na zaslonu ne prikaže " C - 1 " .
3) Pritisnite " ▷ \|+30\| OK " za potrditev.
4) Pritisnite " — " ali " + " za nastavitev časa kuhanja, dokler pečica ne prikaže " 10:00 " .
5) Pritisnite " ▷ \|+30\| OK " za začetek kuhanja.

Navodila za kombinirano moč :

Program	Zaslon	Mikrovalovna Moč	Žar Moč
Žar	G	0% / OW	100 % / 1000W
Kombinacija.1	C - 1	55% / 495W	45% / 450W
Kombinacija.2	C - 2	36% / 324W	64% / 640W

Opomba:

Če mine polovica časa žarjenja, pečica dvakrat zazvoni, kar je normalno.

Za boljši učinek žarjenja hrane morate obrniti hrano, zapreti vrata in nato pritisniti " ▷ \|+30\| OK " da nadaljujete s kuhanjem. Če ni nobene operacije, bo pečica nadaljevala z delovanjem.

4. Odmrzovanje po teži

1) Pritisnite " | " enkrat, zaslon bo prikazal "dEF1".
2) Pritisnite " — " ali " + " za izbiro teže hrane. Obseg teže je 100-2000g.
3) Pritisnite tipko " ▷ \|+30\| OK " za začetek odmrzovanja.

5. Odmrzovanje po času

1) Pritisnite " ⚖ | ⧖ " dvakrat, zaslon bo prikazal "dEF2".

2) Pritisnite " — " ali " + " za izbiro časa kuhanja. Največji čas je 95 minut.

3) Pritisnite tipko " ▷ | +30 | OK " za začetek odmrzovanja.

6. Kuhinjski časovnik

1) Pritisnite " ⧖ | 🕒 " enkrat, zaslon bo prikazal 00:00.

2) Pritisnite " — " ali " + " za vnos pravilnega časovnika. (Največji čas kuhanja je 95 minut)

3) Pritisnite " ▷ | +30 | OK " za potrditev nastavitve.

4) Ko je kuhinjski čas dosežen, indikator časovnika ugasne. Buzzer bo zvenel 5-krat. Če je ura nastavljena (24-urni sistem), bo zaslon prikazal trenutni čas.

Opomba: Kuhinjski čas se razlikuje od 24-urnega sistema. Kuhinjski časovnik je časovnik.

7. Avtomatski meni

1) V stanju pripravljenosti pritisnite " + " za izbiro menija od " A1 " do " A8 ".

2) Pritisnite " ▷ | +30 | OK " za potrditev izbranega menija.

3) Pritisnite " — " ali " + " za izbiro teže hrane.

4) Pritisnite " ▷ | +30 | OK " za začetek kuhanja.

8. Hitro kuhanje

1) V stanju čakanja pritisnite tipko " ▷ | +30 | OK " za kuhanje z 100 % moči 30 sekund. Vsak pritisk na isto tipko podaljša čas kuhanja za 30 sekund. Najdaljši čas kuhanja je 95 minut.

2) Med procesom mikrovalovnega, žar, kombiniranega kuhanja in odmrzovanja po času pritisnite " ▷ | +30 | OK " za podaljšanje časa kuhanja.

3) V načinih samodejnega menija, večstopenjskega kuhanja in odmrzovanja po teži čas kuhanja ni mogoče podaljšati s pritiskom

4) V stanju čakanja pritisnite " — " za izbiro časa kuhanja. Nato pritisnite " ▷ | +30 | OK " za začetek mikrovalovnega kuhanja z 100 % močjo.
To je mogoče nastaviti kot prvo stopnjo večstopenjskega kuhanja.

Meni grafikon :

Meni	Teža	Zaslon
A1 Pica	200 g	200
	400 g	400
A2 Meso	250 g	250
	350 g	350
	450 g	450
A3 Zelenjava	200 g	200
	300 g	300
	400 g	400
A4 Testenine	50 g (z 450 g hladne vode)	50
	100 g (z 800 g hladne vode)	100
A5 Krompir	200 g	200
	400 g	400
	600 g	600
A6 Riba	250 g	250
	350 g	350
	450 g	450
A7 Pijača	1 чашка (120 мл)	1
	2 чашки (240 мл)	2
	3 чашки (360 мл)	3
A8 Pokovka	50 g	50
	100 g	100

9. Večstopenjsko kuhanje

Največ lahko nastavite dve stopnji. Če je ena stopnja odmrzovanje, mora biti nastavljena kot prva stopnja. Pisker bo zazvonil enkrat po vsaki stopnji in začela se bo naslednja stopnja.

Opomba: Avtomatskega menija ni mogoče nastaviti kot eno izmed večstopenjskih.

Primer: če želite odmrzovati hrano 5 minut, nato kuhati z 80 % moči mikrovalov 7 minut. Koraki so naslednji:

1) Pritisnite " | " dvakrat, zaslon prikaže "dEF2".
2) Pritisnite " — " ali " + " za nastavitev časa odmrzovanja na 5 minut;
3) Pritisnite " | | " enkrat, zaslon bo prikazal "P100".
4) Pritisnite " — " ali " + " za izbiro moči mikrovalov do prikaza "P80";
5) Pritisnite " ▷ | +30 | OK " da potrdite, na zaslonu se bo prikazalo " P80 ".
6) Pritisnite " — " ali " + " za nastavitev časa kuhanja na 7 minut;
7) Pritisnite" ▷ | +30 | OK " da začnete s kuhanjem.

10. Funkcija zaklepa za otroke

Zaklepanje: V stanju pripravljenosti pritisnite " ▢ | II | X " za 3 sekunde, slišali boste dolg zvočni signal, ki označuje vstop v otroški zaklep, na zaslonu pa bo prikazan trenutni čas, če je bil čas nastavljen, sicer bo prikazano " 0:00 ".

Odhod iz zaklepa: V zaklenjenem stanju pritisnite" ▢ | II | X " za 3 sekunde, slišali boste dolg zvočni signal, ki označuje, da je zaklep sproščen.

11. Funkcija poizvedovanja

1) V načinih kuhanja mikrovalovke, žara in kombinacije. Pritisnite " | | ", trenutna moč bo prikazana 2-3 sekunde.
2) Med kuhanjem pritisnite " ⧖ | 🕒 " da preverite trenutni čas.

12. Specifikacija

1) Za nadaljevanje kuhanja, če je vrata med kuhanjem odprta, je treba pritisniti " ▷ | +30 | OK " ;
2) Ko je kuhalni program nastavljen, če v 5 minutah ni pritisnjen " ▷ | +30 | OK " Prikazan bo trenutni čas. Nastavitev bo preklicana.
3) Buzzer zazvoni enkrat ob učinkovitem pritisku, neučinkovit pritisk ne bo povzročil odziva.

13. Luč pečice

Po kuhanju se bo luč pečice izklopila, če so vrata zaprta. Če so vrata odprta več kot 10 minut brez delovanja, se bo luč samodejno izklopila.

14. Električna vrata pečice

1) Pritisnite gumb " ", vrata pečice se bodo odprla. Če gumb ne deluje, odprite vrata s sesalcem. Glejte spodnje slike.

Opombe :

1) Če električna vrata odpovejo, bo zvočnik zavil osemkrat, zaslon pa bo prikazal " E - 3 ".
2) Po pritisku gumba “ ",so vsi drugi gumbi neveljavni.

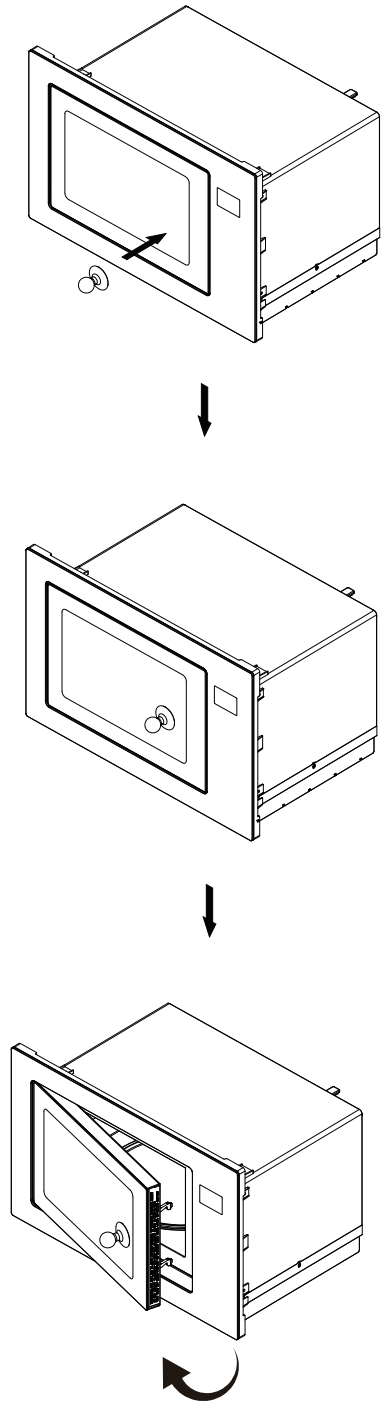

Odpravljanje težav

Normal	
Mikrovalovna pečica moti sprejem televizije	Radijski in TV sprejem se lahko moti med delovanjem mikrovalovne pečice. To je podobno motnjam, ki jih povzročajo majhni električni aparati, kot so mešalnik, sesalnik in električni ventilator To je normalno.
Zatemnitev luči pečice	Pri kuhanju z nizko močjo mikrovalovke se lahko luč pečice zatemni. To je normalno.
Kondenzacija pare na vratih, topel zrak iz odprtin	Med kuhanjem lahko iz hrane izhaja para. Večina pare bo izšla skozi odprtine. Nekaj pa se lahko nabere na hladnih mestih, kot so vrata pečice. To je normalno.
Pečica se je nenamerno vklopila brez hrane v notranjosti.	Zagotovljeno je, da enote ne smete uporabljati brez hrane v notranjosti. To je zelo nevarno.

Težava	Možen vzrok	Rešitev
Pečice ni mogoče zažgati.	(1) Napajalni kabel ni trdno priključen.	Odklopite. Nato ponovno priključite po 10 sekundah.
	(2) Varovalka je pregorela ali je aktiviran odklopnik.	Zamenjajte varovalko ali ponastavite odklopnik (popravilo opravi strokovno osebje našega podjetja
	(3) Težava z vtičnico.	Preizkusite vtičnico z drugimi električnimi napravami.
Pečica se ne segreva.	(4) Vrata niso dobro zaprta.	Dobro zaprite vrata.

V skladu z direktivo o odpadni električni in elektronski opremi (WEEE) je treba WEEE zbirati in obdelovati ločeno. Če boste v prihodnosti morali ta izdelek odstraniti, ga prosim NE odlagajte z gospodinjskimi odpadki. Prosimo, da ta izdelek odnesete na zbirna mesta za WEEE, kjer so na voljo.

MJERE PREDOSTROŽNOSTIZA IZBJEGAVANJE MOGUĆE IZLOŽENOSTI PREKOMJERNOJ MIKROTALASNOJ ENERGIJI

(a) Ne pokušavajte koristiti ovu pećnicu s otvorenim vratima jer to može rezultirati štetnom izloženošću mikrotalasnoj energiji. Važno je ne lomiti niti dirati sigurnosne blokade.

(b) Ne stavljajte nikakve predmete između prednjeg dijela pećnice i vrataniti dopustite nakupljanje prljavštine ili ostataka sredstva za čišćenje na brtvenim površinama.

(c) UPOZORENJE: Ako su vrata ili brtve vrata oštećeni, pećnica se ne smije koristiti dok je ne popravi ovlaštena osoba.

DODATAK

Ako uređaj nije održavan u dobrom stanju čistoće, njegova površina može biti oštećena, što može utjecati na vijek trajanja uređaja i dovesti do opasne situacije.

Specifikacije

Model :	MICROWAVE 38
Nazivni napon / frekvencija:	230 V ~ 50 Hz
Nazivna ulazna snaga (mikrotalasna):	1450 W
Nazivna izlazna snaga (mikrotalasna):	900 W
Nazivna ulazna snaga (Grill) :	1000 W
Dimenzije proizvoda	595 * 401 * 388 mm

VAŽNE UPUTE ZA SIGURNOST

UPOZORENJE

Kako biste smanjili rizik od požara, električnog udara, ozljede osoba ili izloženosti prekomjernoj energiji mikrotalasne pećnice prilikom korištenja vašeg uređaja, slijedite osnovne mjere opreza, uključujući sljedeće:

1. Pročitajte i slijedite specifične: "MJERE PREDOSTROŽNOSTI ZA IZBJEGAVANJE MOGUĆE IZLOŽENOSTI PREKOMJERNOJ ENERGIJI MIKROTALASNE PEĆNICE".
2. Ovaj uređaj mogu koristiti djeca starija od 8 godina i osobe s umanjenim tjelesnim, osjetilnim ili mentalnim sposobnostima ili nedostatkom iskustva ako su pod nadzorom ili su im dane upute o sigurnom korištenju uređaja i razumiju opasnosti koje su uključene. Djeca se ne smiju igrati s uređajem. Čišćenje i održavanje od strane korisnika ne smiju obavljati djeca osim ako su starija od 8 godina i pod nadzorom. Djeca mlađa od 8 godina moraju biti udaljena od uređaja osim ako su stalno pod nadzorom.
3. Držite uređaj i njegov kabel izvan dohvata djece mlađe od 8 godina.
4. Ako je napajajući kabel oštećen, mora ga zamijeniti proizvođač, njegov servisni agent ili slična kvalificirana osoba kako bi se izbjegla opasnost. (Za uređaj s priključkom tipa Y)
5. UPOZORENJE: Osigurajte da je uređaj isključen prije zamjene lampe kako biste izbjegli mogućnost električnog udara.
6. UPOZORENJE: Opasno je da bilo tko osim kompetentne osobe obavlja bilo kakav servis ili popravak koji uključuje uklanjanje poklopca koji štiti od izlaganja mikrotalasnoj energiji.
7. UPOZORENJE: Tečnosti i druga hrana ne smiju se zagrijavati u zatvorenim posudama jer postoji opasnost od eksplozije.
8. Prilikom zagrijavanja hrane u plastičnim ili papirnatim posudama, nadgledajte pećnicu zbog mogućnosti zapaljenja.
9. Koristite samo posuđe koje je prikladno za upotrebu u mikrotalasnim pećnicama.
10. Ako se primijeti dim, isključite ili izvucite utikač uređaja i držite vrata zatvorenima kako biste ugušili eventualne plamenove.
11. Zagrijavanje pića u mikrotalasnoj pećnici može rezultirati odgođenim eruptivnim vrenjem, stoga treba biti oprezan pri rukovanju posudom.
12. Sadržaj bočica za hranjenje i teglica s dječjom hranom treba promiješati ili protresati i provjeriti temperaturu prije konzumacije kako bi se izbjegle opekline.
13. Jaja u ljusci i cijela tvrdo kuhana jaja ne smiju se zagrijavati u mikrotalasnim pećnicama jer mogu eksplodirati, čak i nakon završetka zagrijavanja.
14. Pećnica se treba redovito čistiti i uklanjati sve ostatke hrane.
15. Neodržavanje pećnice čistom može dovesti do propadanja površine što može negativno utjecati na vijek trajanja uređaja i moguće rezultirati opasnom situacijom.
16. Koristite samo temperaturni senzor preporučen za ovu pećnicu. (Za pećnice opremljene mogućnošću korištenja temperaturnog senzora.)
17. Mikrotalasna pećnica mora se koristiti s otvorenim ukrasnim vratima. (Za pećnice s ukrasnim vratima.)
18. Ovaj uređaj namijenjen je za upotrebu u kućanstvima i sličnim primjenama kao što su:
    - kuhinje za osoblje u trgovinama, uredima i drugim radnim okruženjima;
    - za goste u hotelima, motelima i drugim stambenim okruženjima;
    - seoske kuće;
    - okruženja tipa 'bed and breakfast'.

19. Mikrotalasna pećnica namijenjena je za zagrijavanje hrane i pića. Sušenje hrane ili odjeće te zagrijavanje grijaćih jastučića, papuča, spužvi, vlažnih krpa i sličnog može dovesti do rizika od ozljede, paljenja ili požara.
20. Metalni spremnici za hranu i piće nisu dozvoljeni tijekom kuhanja u mikrotalasnoj pećnici.
21. Uređaj se ne smije čistiti parnim čistačem.
22. Potrebno je paziti da se tanjur za okretanje ne pomakne prilikom uklanjanja posuda iz uređaja. (Za fiksne uređaje i ugrađene uređaje koji se koriste na visini jednakoj ili većoj od 900 mm iznad poda i koji imaju odvojive okretne tanjure. Ali ovo nije primjenjivo za uređaje s horizontalnim vratima na donjoj šarki.)
23. Mikrotalasna pećnica namijenjena je za ugrađenu upotrebu.
24. Parni čistač se ne smije koristiti.
25. Površina ladice za pohranu može postati vruća.
26. UPOZORENJE: Uređaj i njegovi dostupni dijelovi postaju vrući tijekom upotrebe. Treba paziti da se ne dodiruju grijaći elementi. Djeca mlađa od 8 godina trebaju biti udaljena osim ako nisu stalno pod nadzorom.
27. Tijekom upotrebe uređaj postaje vruć. Treba paziti da se ne dodiruju grijaći elementi unutar pećnice.
28. UPOZORENJE: Dostupni dijelovi mogu postati vrući tijekom upotrebe. Mala djeca trebaju biti udaljena.
29. Uređaj se ne smije instalirati iza ukrasnih vrata kako bi se izbjeglo pregrijavanje. (Ovo nije primjenjivo za uređaje s ukrasnim vratima.)
30. UPOZORENJE: Kada se uređaj koristi u kombiniranom načinu rada, djeca smiju koristiti pećnicu samo pod nadzorom odraslih zbog nastalih temperatura.
31. Nemojte koristiti grube abrazivne čistače ili oštre metalne strugače za čišćenje stakla vrata pećnice jer mogu ogrebati površinu, što može rezultirati razbijanjem stakla.
32. UPOZORENJE: Prije upotrebe uređaja provjerite da unutrašnjost ne sadrži predmete ili posuđe koja nisu prikladna za upotrebu u mikrotalasnoj pećnici.
33. UPOZORENJE: Ne koristite unutrašnjost za pohranu zapaljivih proizvoda, kuhinjskog posuđa ili hrane i sličnog kada mikrotalasna pećnica nije u upotrebi.

PAŽLJIVO PROČITAJTE I SAČUVAJTE ZA BUDUĆU UPOTREBU
SAMO ZA KUĆNU UPOTREBU
(NIJE ZA KOMERCIJALNU UPOTREBU)

Za smanjenje rizika od ozljeda osoba instalacija uzemljenja

OPASNOST

Opasnost od električnog udara Dodirivanje nekih unutarnjih komponenti može uzrokovati ozbiljne ozljede ili smrt. Ne rastavljajte ovaj uređaj.

UPOZORENJE

Opasnost od električnog udara Nepravilna upotreba uzemljenja može rezultirati električnim udarom. Ne priključujte uređaj u utičnicu dok uređaj nije pravilno instaliran

Ovaj uređaj mora biti uzemljen. U slučaju električnog kratkog spoja, uzemljenje smanjuje rizik od električnog udara pružajući put za bijeg električne struje.

Ovaj uređaj je opremljen kabelom koji ima uzemljivač s uzemljivačkim utikačem.

Utikač mora biti priključen u utičnicu koja je pravilno instalirana i uzemljena.

Konzultirajte kvalificiranog električara ili servisera ako upute za uzemljenje nisu potpuno razumljive ili ako postoji sumnja je li uređaj pravilno uzemljen.

Ako je potrebno koristiti produžni kabel, koristite samo produžni kabel s 3 žice.

1. Kratki kabel za napajanje je predviđen kako bi se smanjili rizici. koji proizlaze iz zapetljavanja ili spoticanja o duži kabel.
2. Ako se koristi dugi kabel ili produžni kabel:
   1) Označena električna snaga kabela ili produžnog kabela treba biti barem jednaka električnoj snazi uređaja.
   2) Produžni kabel mora biti uzemljeni kabel s 3 žice.
   3) Dugi kabel treba biti postavljen tako da ne visi preko radne površine ili stola gdje ga djeca mogu povući ili se o njega nenamjerno spotaknuti.

ČIŠĆENJE

Obavezno isključite uređaj iz izvora napajanja.

1. Očistite unutrašnjost pećnice nakon upotrebe lagano vlažnom krpom.
2. Pribor očistite na uobičajeni način u sapunici.
3. Okvir vrata i brtva te susjedni dijelovi moraju se pažljivo čistiti vlažnom krpom kada su prljavi.
4. Nemojte koristiti grube abrazivne čistače ili oštre metalne strugače za čišćenje stakla vrata pećnice jer mogu ogrebati površinu, što može rezultirati razbijanjem stakla.
5. Savjet za čišćenje --- Za lakše čišćenje zidova šupljine s kojima hrana može doći u dodir tijekom kuhanja: Stavite pola limuna u zdjelu, dodajte 300 ml (1/2 pinta) vode i zagrijavajte na 100 % snage mikrotalasne pećnice 10 minuta. Obrišite pećnicu mekom, suhom krpom.

UPOZORENJE
ZA POSUĐE

Rizik od ozljede Osobama koje nisu osposobljene nije dopušteno obavljati bilo kakve servisne ili popravne radove koji uključuju uklanjanje poklopca koji štiti od izlaganja mikrotalasnoj energiji.

Pogledajte upute o "Materijalima koje možete koristiti u mikrotalasnoj pećnici ili koje treba izbjegavati u mikrotalasnoj pećnici." "Mogu postojati određeni nemetalni predmeti koji

Test posuđa:

1. Napunite posudu sigurnu za mikrotalasnu pećnicu s 1 šalicom hladne vode (250 ml) zajedno s predmetom koji se testira.
2. Kuhajte na maksimalnoj snazi 1 minutu.
3. Pažljivo dodirnite predmet. Ako je prazan predmet topao, nemojte ga koristiti za kuhanje u mikrotalasnoj pećnici.
4. Nemojte prekoračiti vrijeme kuhanja od 1 minute.

Materijali koje možete koristiti u mikrotalasnoj pećnici

Posuđe	Napomene
Posuda za zapečenje	Slijedite upute proizvođača. Donji dio posude za zapečenje mora biti najmanje 3/16 inča (5 mm) iznad okretne ploče. Neispravna upotreba može uzrokovati lom okretne ploče. (Za model s rotirajućim tanjurom.)
Posuđe za jelo	Samo mikrotalasno sigurno. Slijedite upute proizvođača. Ne koristite posuđe koje je napuklo ili oštećeno.
Staklene staklenke	Uvijek uklonite poklopac. Koristite samo za zagrijavanje hrane do blagog zagrijavanja. Većina staklenih staklenki nije otporna na toplinu i može se razbiti
Stakleno posuđe	Samo posuđe od otpornog pećničkog stakla. Provjerite da nema metalnog ukrasa. Ne koristite posuđe koje je napuklo ili oštećeno.
Vrećice za pečenje u pećnici	Slijedite upute proizvođača. Ne zatvarajte metalnim vezicama. Napravite rezove kako bi para mogla izaći.
Papirnati tanjuri i šalice	Koristite samo za kratkotrajno kuhanje/odgrijavanje. Ne ostavljajte pećnicu bez nadzora tijekom kuhanja.
Papirni ubrusi	Koristite za pokrivanje hrane pri odgrijavanju i upijanju masnoće. Koristite pod nadzorom samo za kratkotrajno kuhanje.
Papir za pečenje	Koristite kao poklopac za sprječavanje prskanja ili omot za kuhanje na pari.
Plastika	Samo mikrotalasno sigurno. Slijedite upute proizvođača. Treba biti označeno kao "Microwave Safe". Neki plastični spremnici omekšaju kako se hrana unutra zagrijava. "Boiling bags" i čvrsto zatvorene plastične vrećice treba zarezati, probušiti ili prozračiti prema uputama na pakiranju.
Plastična folija	Samo mikrotalasno sigurno. Koristite za pokrivanje hrane tijekom kuhanja kako biste zadržali vlagu. Ne dozvolite da plastična folija dodiruje hranu.
Termometri	Samo mikrotalasno sigurno (termometri za meso i slatkiše).
Vosak papir	Koristite kao poklopac da spriječite prskanje i zadržite vlagu.

Materijali koje treba izbjegavati u mikrotalasnoj pećnici

Posuđe	Napomene
Aluminijska tacna	Može uzrokovati varničenje. Prebacite hranu u posudu sigurnu za mikrotalasnu.
Karton za hranu s metalnom ručkom	Može uzrokovati varničenje. Prebacite hranu u posudu sigurnu za mikrotalasnu.
Metalni ili metalom ukrašeni pribor	Metal štiti hranu od mikrotalasne energije. Metalni obrub može uzrokovati varničenje.
Metalne žice za vezivanje	Može uzrokovati varničenje i može izazvati požar u pećnici.
Papirnate vrećice	Može izazvati požar u pećnici.
Plastična pjena	Plastična pjena može se otopiti ili kontaminirati tekućinu unutra kada je izložena visokim temperaturama.
Drvo	Drvo će se osušiti kada se koristi u mikrotalasnoj pećnici i može se raspuknuti ili napuknuti.

POSTAVLJANJE VAŠE PEĆNICE

Nazivi dijelova i dodataka pećnice

Izvadite pećnicu i sav materijal iz kartona i unutrašnjosti pećnice. Vaša pećnica dolazi sa sljedećim dodacima:

Stakleni pladanj	1
Skup prstena za okretni tanjur	1
Upute za uporabu	1

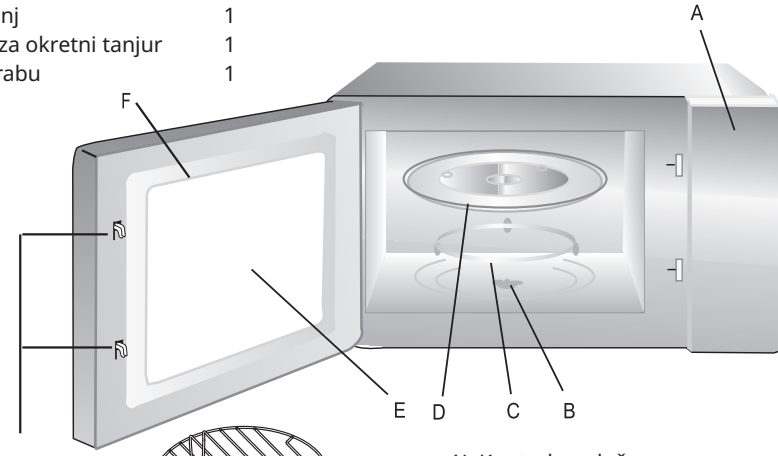

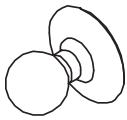

Usisavač

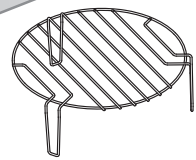

Rešetka za roštilj (Ne može se koristiti u mikrovalnoj funkciji i mora biti postavljena na stakleni pladanj)

A) Kontrolna ploča
B) Osovina okretne ploče
C) Skup prstena za okretni tanjur
D) Stakleni pladanj
E) Prozor za promatranje
F) Skup vrata
G) Sigurnosni sigurnosni sustav

Ugradnja okretne ploče

a. Nikada ne stavljajte staklenu tacnu naopako. Staklena tacna nikada ne smije biti ograničena.
b. I staklena tacna i sklop prstena okretne ploče uvijek se moraju koristiti tijekom kuhanja.
c. Sva hrana i posude s hranom uvijek se stavljaju na staklenu tacnu za kuhanje.
d. Ako se staklena tacna ili sklop prstena okretne ploče napuknu ili slome, obratite se najbližem ovlaštenom servisu

Instalacija i priključak

1. Ovaj uređaj namijenjen je isključivo za kućnu upotrebu.
2. Ova pećnica namijenjena je samo za ugradnju. Nije namijenjena za postavljanje na radnu površinu niti za upotrebu unutar ormarića.
3. Molimo pridržavajte se posebnih uputa za instalaciju.
4. Uređaj se može instalirati u zidni ormar širine 60 cm.
5. Uređaj je opremljen utikačem i smije se priključiti samo na pravilno instaliranu uzemljenu utičnicu.
6. Mrežni napon mora odgovarati naponu navedenom na nazivnoj pločici.
7. Utičnica mora biti instalirana, a priključni kabel smije zamijeniti samo kvalificirani električar. Ako utikač nakon instalacije više nije dostupan, na strani instalacije mora biti prisutan višepolni isključni uređaj s kontaktim razmakom od najmanje 3 mm.
8. Adapteri, razdjelnici i produžni kabeli ne smiju se koristiti. Preopterećenje može uzrokovati opasnost od požara.
9. Ne koristiti ispod radne površine i uređaj ne smije biti izložen prolijevanju tekućina s posuda na površine ispod kojih je uređaj instaliran.

Pristupačna površina može biti vruća tijekom rada.

Upute za instalaciju

Molimo pažljivo pročitajte priručnik prije instalacije

Molimo imajte na umu

Električno spajanje

Pećnica je opremljena utikačem i mora se priključiti samo na pravilno instaliranu uzemljenu utičnicu. Utičnicu smije instalirati i priključni kabel smije zamijeniti samo kvalificirani električar, i to u skladu s odgovarajućim propisima.
Ako utikač nakon instalacije više nije dostupan, na strani instalacije mora biti prisutan višepolni izolacijski prekidač s kontaktim razmakom od najmanje 3 mm.

Ugrađeni ormarić ne smije imati stražnji zid iza uređaja.

Mora se održavati razmak između zida i baze jedinice iznad. Specifična veličina razmaka može biti navedena u dijagramima.

Minimalna visina instalacije: 85 cm.

Ne prekrivajte ventilacijske otvore i usisne rupe.

Napomena:

Ne stiskajte niti savijajte napojni kabel.

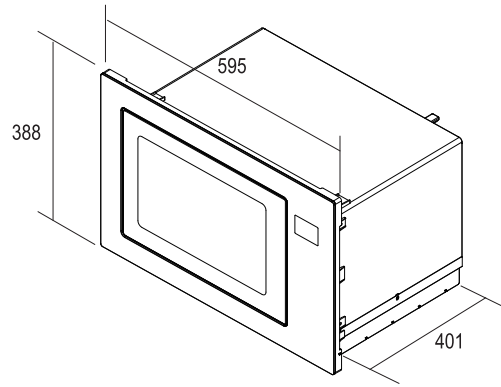

Vijak

Montirna ploča

Plastični pokrov
trim kompleta

A. Ugrađeni namještaj

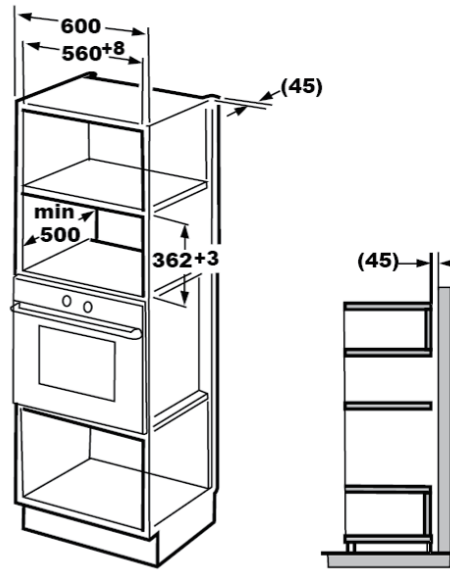

B. Pripremite ormar

1. Pročitajte upute na PREDLOŠKU ZA DONJI ORMARIĆ, postavite predložak na donju ravninu ormarića.

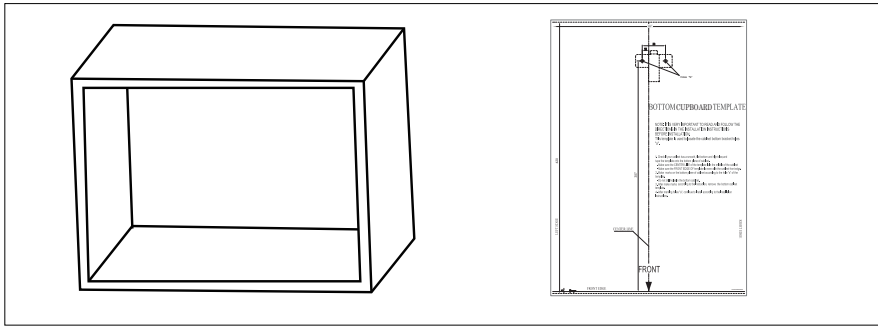

2. Napravite oznake na donjoj ravnini ormarića prema oznakama "a" na predlošku.

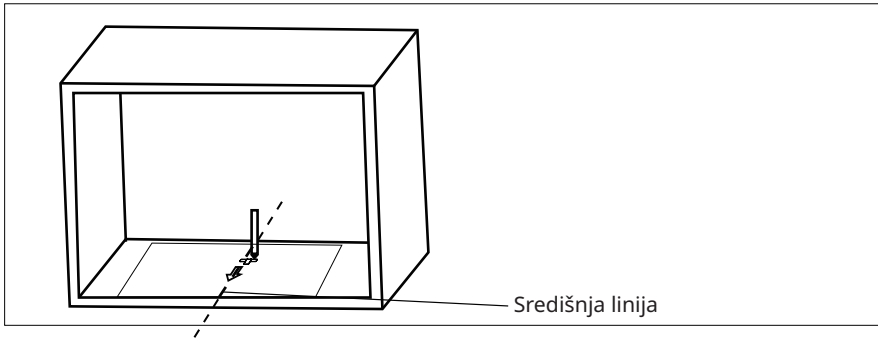

3. Uklonite predložak donjeg ormarića i pričvrstite montažnu ploču vijkom.

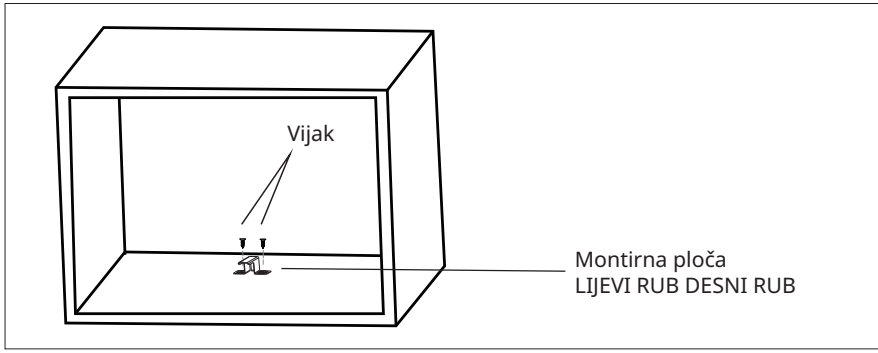

C. Instalirajte pećnicu

4. Instalirajte pećnicu u ormarić
   - Provjerite je li stražnji dio pećnice zaključan montažnom pločom.
   - Nemojte stiskati ili savijati napojni kabel.

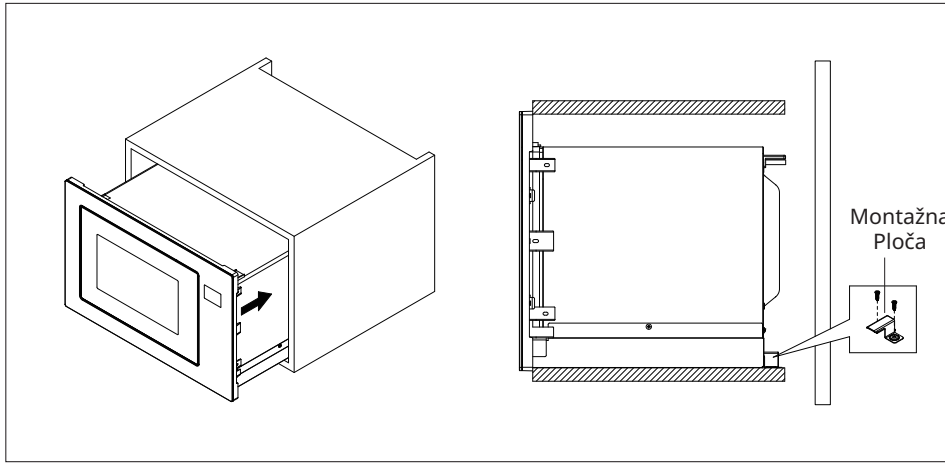

5. Otvorite vrata, pričvrstite pećnicu u ormarić vijkom na instalacijsku rupu.
   Zatim pričvrstite plastični poklopac Trim-kita na instalacijsku rupu.

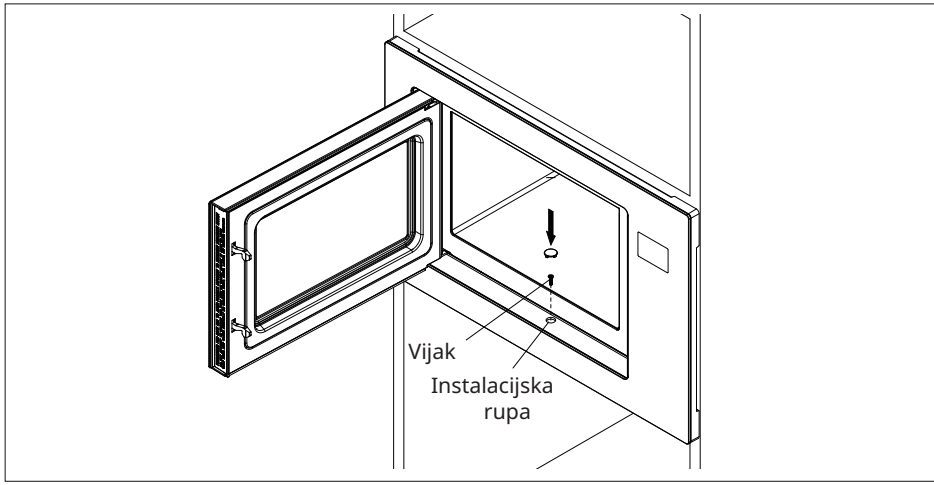

UPUTE ZA RAD

Ova mikrotalasna pećnica koristi modernu elektronsku kontrolu za podešavanje parametara kuhanja kako bi bolje zadovoljila vaše potrebe za kuhanjem.

1. Podešavanje sata

Kada je mikrotalasna pećnica uključena, pećnica će prikazati "0:00", a zvučni signal će se oglasiti jednom.

1) Pritisnite " ⧖ | 🕒 " dvaput, broj sati će treptati;
2) Pritisnite " — " ili " + " za podešavanje broja sati, uneseno vrijeme treba biti u rasponu od 0 do 23.
3) Pritisnite " ⧖ | 🕒 ", brojevi minuta će treptati.
4) Окрените " — " ili " + " za podešavanje broja minuta, uneseno vrijeme treba biti u rasponu od 0 do 59.
5) Pritisnite " ⧖ | 🕒 " za završetak podešavanja sata. ":" će treptati,
   Podešavanje sata je završeno.

Napomene:

1) Ako sat nije podešen, neće raditi kada je uređaj uključen.
2) Tokom procesa podešavanja sata, ako pritisnete " ▢ | II | ✕ ",pećnica će se automatski vratiti na prethodno stanje.

2. Mikrotalasno kuvanje

1) Pritisnite taster " ≋ | ⎓ | ≋ ", jednom, i prikazaće se " P100 ".
2) Pritisnite " ≋ | ⎓ | ≋ " više puta ili pritisnite " — " ili " + " da izaberete snagu mikrotalasa od 100 % do 10 %. " P100 ", " P80 ", " P50 ", " P30 ", " P10 " će se prikazivati redom.
3) Pritisnite " ▷ | +30 | OK " da potvrdite.
4) Pritisnite " — " ili " + " da podesite vreme kuvanja. (Podešavanje vremena trebalo bi da bude 0 : 05-95 : 00 .)
5) Pritisnite " ▷ | +30 | OK " da započnete kuvanje.

NAPOMENA:

količine koraka za podešavanje vremena kodnog prekidača su sledeće:

0 --- 1	min	:	5 sekundi
1 --- 5	min	:	10 sekundi
5 --- 10	min	:	30 sekundi
10 --- 30	min	:	1 minuta
30 --- 95	min	:	5 minuta

Tablica snage mikrotalasa

Snaga mikrotalasa	100 %	80 %	50 %	30 %	10 %
Prikaz	P100	P80	P50	P30	P10
Snaga	900W	720W	450W	270W	90W

3. Roštilj ili Kombi . Kuhanje

Pritisnite " | | | " jednom, zaslon će prikazati " P100 ", i pritisnite " | | | " ponavljano ili pritisnite " — " ili " + " za odabir željene snage, i prikazat će se " G ", " C - 1 " ili " C - 2 ". Zatim pritisnite " ▷ \| +30 \| OK " " — " ili " + " za postavljanje vremena kuhanja potvrdu, i pritisnite od 0:05 do 95:00.

Pritisnite ponovno " ▷ \| +30 \| OK " za početak kuhanja.

Primjer: Ako želite koristiti 55 % mikrotalasne snage i 45 % snage roštilja (C - 1) za kuhanje 10 minuta, možete upravljati pećnicom slijedećim koracima.

1) Pritisnite " | | | " jednom, zaslon prikazuje " P100 ".
2) Nastavite pritiskati " | | | " dok se na zaslonu ne prikaže " C - 1 " .
3) Pritisnite " ▷ \| +30 \| OK " da potvrdite.
4) Pritisnite " — " ili " + " za podešavanje vremena kuhanja dok pećnica ne prikaže " 10:00 " .
5) Pritisnite " ▷ \| +30 \| OK " da započnete kuvanje.

Upute za kombiniranu snagu :

Program	Prikaz	Mikrotalasna Snaga	Grill Snaga
Grill	G	0% / OW	100 % / 1000W
Combi.1	C - 1	55% / 495W	45% / 450W
Combi.2	C - 2	36% / 324W	64% / 640W

Napomena:

Ako prođe pola vremena pečenja na roštilju, pećnica će oglasiti dva puta, što je normalno. Kako bi se postigao bolji učinak pečenja hrane, trebate okrenuti hranu, zatvoriti vrata, a zatim pritisnuti " ▷ \| +30 \| OK " ,za nastavak kuhanja. Ako nema nikakve radnje, pećnica će nastaviti raditi.

4. Odozmrzavanje po težini

1) Pritisnite " | " jednom, na zaslonu će se prikazati "dEF1".
2) Pritisnite " — " ili " + " " za odabir težine hrane. Raspon težine je 100-2000g.
3) Pritisnite tipku " ▷ | +30 | OK " za početak odmrzavanja.

5. Odozmrzavanje po vremenu

1) Pritisnite " | " dvaput, na zaslonu će se prikazati "dEF2".
2) Pritisnite " — " ili " + " za odabir vremena kuhanja. Maksimalno vrijeme je 95 minuta.
3) Pritisnite tipku " ▷ | +30 | OK " za početak odmrzavanja.

6. Kuhinjski tajmer

1) Pritisnite " | " " I jednom, zaslon će prikazati 00:00.
2) Pritisnite" — " ili " + " za unos točnog tajmera. (Maksimalno vrijeme kuhanja je 95 minuta)
3) Pritisnite " ▷ | +30 | OK " za potvrdu postavke.
4) Kada se dosegne kuhinjsko vrijeme, indikator tajmera će se ugasiti. Buzzer će zazvoniti 5 puta. Ako je sat postavljen (24-satni sustav), zaslon će prikazati trenutno vrijeme.

Napomena: Kuhinjsko vrijeme razlikuje se od 24-satnog sustava. Kuhinjski tajmer je tajmer.

7. Automatski izbornik

1) U stanju čekanja, pritisnite" + " za odabir izbornika od " A1 " do " A8 ".
2) Pritisnite " ▷ | +30 | OK " za potvrdu odabranog izbornika.
3) Pritisnite " — " ili " + " za odabir težine hrane.
4) Pritisnite " ▷ | +30 | OK " za početak kuhanja.

8. Brzo kuhanje

1) U stanju čekanja, pritisnite tipku " ▷ | +30 | OK " za kuhanje na 100 % snage 30 sekundi. Svaki pritisak na istu tipku može povećati vrijeme kuhanja za 30 sekundi. Maksimalno vrijeme kuhanja je 95 minuta
2) Tijekom procesa mikrovalnog, roštilja, kombiniranog kuhanja i odmrzavanja po vremenu, pritisnite" ▷ | +30 | OK " za povećanje vremena kuhanja.
3) U stanjima automatskog izbornika, višestupanjskog kuhanja i odmrzavanja po težini, vrijeme kuhanja se ne može povećati pritiskom
4) U stanju čekanja, pritisnite " — " za odabir vremena kuhanja. Zatim pritisnite " START / + 30s / Potvrdi " za početak mikrovalnog kuhanja na 100 % snage.
   Ovo se može postaviti kao prva faza višestupanjskog kuhanja.

Izbornik dijagram :

Izbornik	Težina	Prikaz
A1 Pizza	200 g	200
	400 g	400
A2 Meso	250 g	250
	350 g	350
	450 g	450
A3 Povrće	200 g	200
	300 g	300
	400 g	400
A4 Tjestenina	50 g (s 450 g hladne vode)	50
	100 g (s 800 g hladne vode)	100
A5 Krumpir	200 g	200
	400 g	400
	600 g	600
A6 Riba	250 g	250
	350 g	350
	450 g	450
A7 Piće	1 šalica (120 ml)	1
	2 šalice (240 ml)	2
	3 šalice (360 ml)	3
A8 Kokice	50 g	50
	100 g	100

9.Višestupanjsko kuhanje

Mogu se postaviti najviše dvije faze. Ako je jedna faza odmrzavanje, treba biti postavljena u prvoj fazi. Buzzer će zazvoniti jednom nakon svake faze i započet će sljedeća faza. Napomena: Automatski izbornik ne može se postaviti kao jedna od višestupanjskih faza.

Primjer: ako želite odmrzavati hranu 5 minuta, zatim kuhati s 80 % snage mikrotalasa 7 minuta. Koraci su sljedeći:

1) Pritisnite " | " dvaput, zaslon prikazuje "dEF2".
2) Pritisnite " — " ili " + " da podesite vrijeme odmrzavanja na 5 minuta;
3) Pritisnite " | | | " jednom, zaslon će prikazati "P100".
4) Pritisnite " — " ili " + " da odaberete snagu mikrotalasa dok se ne prikaže "P80";
5) Pritisnite " ▷ | +30 | OK " za potvrdu, na ekranu će se prikazati " P80 ".
6) Pritisnite " — " ili " + " za podešavanje vremena kuhanja na 7 minuta ;
7) Pritisnite " ▷ | +30 | OK " za početak kuhanja.

10. Funkcija zaključavanja za djecu

Zaključavanje: U stanju čekanja, pritisnite " ▢ | II | ✕ " 3 sekunde, čut će se dugotrajni zvučni signal koji označava ulazak u stanje zaključavanja za djecu, a na ekranu će se prikazati trenutno vrijeme ako je vrijeme postavljeno, u suprotnom će se prikazati " 0:00

Otključavanje: U zaključanom stanju, pritisnite " ▢ | II | ✕ " 3 sekunde, čut će se dugotrajni zvučni signal koji označava da je zaključavanje uklonjeno.

11. Funkcija upita

1) U stanjima kuhanja mikrotalasne, grilla i kombinacije. Pritisnite " | | | ", trenutna snaga će se prikazati 2-3 sekunde.
2) Tijekom kuhanja, pritisnite " ⧖ | 🕒 " za provjeru trenutnog vremena.

12. Specifikacija

1) " ▷ |+30| OK " mora se pritisnuti za nastavak kuhanja ako je vrata otvorena tijekom kuhanja;
2) Nakon što je kuhanje postavljeno " ▷ |+30| OK " nije pritisnut u roku od 5 minuta. Prikazat će se trenutno vrijeme. Postavka će biti otkazana.
3) Buzzer zvuči jednom pri učinkovitom pritisku, neučinkovit pritisak neće imati odgovor.

13. Lampica pećnice

Nakon kuhanja, lampica pećnice će se ugasiti ako su vrata zatvorena. Ako su vrata otvorena više od 10 minuta bez rada, lampica će se automatski ugasiti.

14. Električna vrata pećnice

1) Pritisnite " ", gumb, vrata pećnice će se otvoriti. Ako gumb ne radi, molimo otvorite vrata pomoću usisavača. Pogledajte sljedeće slike.

Napomene :

1) Ako električna vrata zakažu, zvučnik će oglasiti osam puta, a ekran prikazuje " E - 3 " .
2) Nakon pritiskanja tipke “ ",sve ostale tipke su nevažeće.

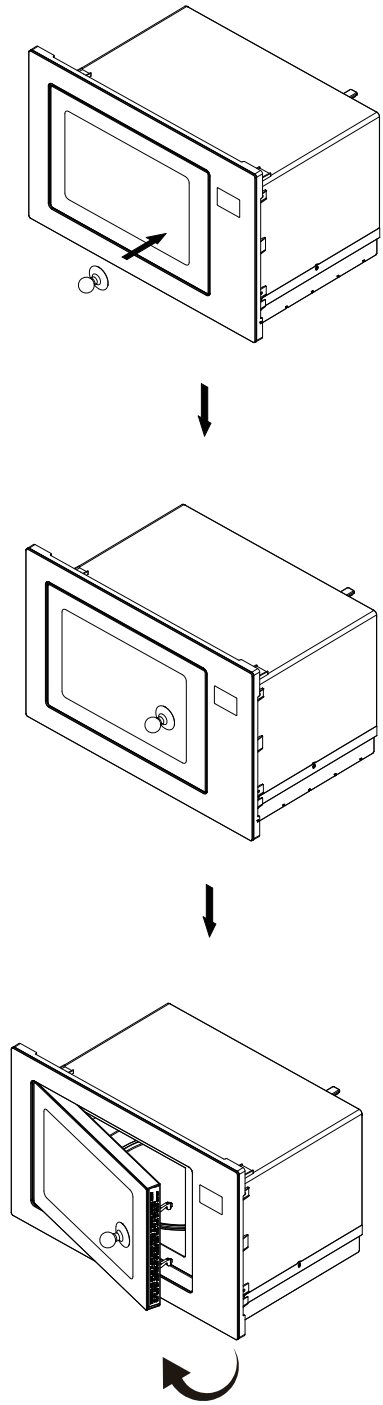

Otklanjanje poteškoća

Normal	
Mikrotalasna pećnica ometa TV prijem	Prijem radija i televizije može biti ometen dok mikrotalasna pećnica radi. To je slično smetnjama malih električnih uređaja, poput miksera, usisavača i električnog ventilatora. To je normalno.
Slabo osvjetljenje pećnice	Kod kuhanja na niskoj snazi mikrotalasne pećnice, svjetlo pećnice može postati slabo. To je normalno.
Para se nakuplja na vratima, topao zrak izlazi iz otvora	Tijekom kuhanja, para može izlaziti iz hrane. Većina će izaći kroz otvore. Ali neka se može nakupiti na hladnim mjestima poput vrata pećnice. To je normalno.
Pećnica je slučajno pokrenuta bez hrane unutra.	Zabranjeno je pokretati uređaj bez hrane unutra. To je vrlo opasno.

Problem	Mogući uzrok	Rješenje
Pećnica se ne može pokrenuti.	(1) Kabel za napajanje nije čvrsto uključen.	Isključite iz struje. Zatim ponovno uključite nakon 10 sekundi.
	(2) Osigurač je pregorio ili je osigurač prekidač aktiviran.	Zamijenite osigurač ili resetirajte prekidač (popravlja stručno osoblje naše tvrtke)
	(3) Problem s utičnicom.	Testirajte utičnicu s drugim električnim uređajima.
Pećnica se ne zagrijava.	(4) Vrata nisu dobro zatvorena.	Dobro zatvorite vrata.

Prema Direktivi o otpadu električne i elektroničke opreme (WEEE) WEEE treba odvojeno prikupljati i obrađivati. Ako u budućnosti budete trebali zbrinuti ovaj proizvod, molimo NE odlažite ga s kućnim otpadom. Molimo pošaljite ovaj proizvod na WEEE prikupljališta gdje su dostupna

AŞIRI MİKRODALGA ENERJİSİNE MARUZ KALMAYI ÖNLEMEK İÇİN ÖNLEMLER

(a) Bu fırını kapak açıkken çalıştırmaya çalışmayın, çünkü bu durum mikrodalga enerjisine zararlı maruziyete yol açabilir. Güvenlik kilitlerini kırmamak veya müdahale etmemek önemlidir.

(b) Fırının ön yüzü ile kapak arasında herhangi bir nesne koymayın veya contaların sızdırmazlık yüzeylerinde kir veya temizlik kalıntısı birikmesine izin vermeyin.

(c) UYARI: Kapak veya kapak contaları hasar görmüşse, fırın yetkili bir kişi tarafından tamir edilene kadar çalıştırılmamalıdır.

EK

Cihaz iyi bir temizlik durumunda tutulmazsa, yüzeyi bozulabilir ve bu durum cihazın ömrünü etkileyebilir ve tehlikeli bir duruma yol açabilir

knik Özellikler

Model :	MICROWAVE 38
Nominal Gerilim / Frekans :	230 V ~ 50 Hz
Nominal Giriş Gücü (Mikrodalga) :	1450 W
Nominal Çıkış Gücü (Mikrodalga) :	900 W
Nominal Giriş Gücü (Izgara) :	1000 W
Ürün Boyutları	595 * 401 * 388 mm

ÖNEMLİ GÜVENLİK TALİMATLARI

UYARI

Cihazınızı kullanırken yangın, elektrik çarpması, yaralanma veya aşırı mikrodalga fırın enerjisine maruz kalma riskini azaltmak için aşağıdaki temel önlemler dahil olmak üzere temel tedbirlere uyun:

1. Özel olarak "AŞIRI MİKRODALGA ENERJİSİNE MARUZ KALMAYI ÖNLEMEK İÇİN ALINACAK ÖNLEMLER" bölümünü okuyun ve uygulayın.
2. Bu cihaz, 8 yaş ve üzeri çocuklar ile fiziksel, duyusal veya zihinsel yetenekleri azalmış ya da deneyim ve bilgi eksikliği olan kişiler tarafından, cihazın güvenli kullanımı konusunda gözetim veya talimat almış ve ilgili tehlikeleri anlamış olmaları koşuluyla kullanılabilir. Çocuklar cihazla oynamamalıdır. Temizlik ve kullanıcı bakımı, 8 yaşından büyük ve gözetim altında olmadıkça çocuklar tarafından yapılmamalıdır. 8 yaşından küçük çocuklar sürekli gözetim altında olmadıkça cihazdan uzak tutulmalıdır.
3. Cihazı ve kablosunu 8 yaşından küçük çocukların erişemeyeceği yerde tutun.
4. Güç kablosu hasar görmüşse, tehlikeyi önlemek için üretici, servis yetkilisi veya benzer nitelikteki kişiler tarafından değiştirilmelidir. (Tip Y bağlantılı cihazlar için)
5. UYARI: Elektrik çarpması riskini önlemek için lambayı değiştirmeden önce cihazın kapalı olduğundan emin olun.
6. UYARI: Mikrodalga enerjisine maruz kalmayı önleyen koruyucu kapağın çıkarılmasını gerektiren herhangi bir servis veya tamir işlemini yetkin olmayan kişilerin yapması tehlikelidir.
7. UYARI: Sıvılar ve diğer yiyecekler kapalı kaplarda ısıtılmamalıdır, çünkü patlama riski vardır.
8. Plastik veya kağıt kaplarda yiyecek ısıtırken, tutuşma ihtimaline karşı fırını gözlemleyin.
9. Sadece mikrodalga fırınlarda kullanıma uygun kaplar kullanın.
10. Duman gözlemlenirse, cihaz kapatılmalı veya fişi çekilmeli ve alevlerin sönmesi için kapı kapalı tutulmalıdır.
11. İçeceklerin mikrodalga ile ısıtılması gecikmeli patlayıcı kaynamaya neden olabilir, bu nedenle kabı tutarken dikkatli olunmalıdır.
12. Biberonların ve bebek maması kavanozlarının içeriği karıştırılmalı veya çalkalanmalı ve yanıkları önlemek için tüketimden önce sıcaklık kontrol edilmelidir.
13. Kabuklu yumurtalar ve bütün haşlanmış yumurtalar mikrodalga fırınlarda ısıtılmamalıdır çünkü mikrodalga ısıtması bittikten sonra bile patlayabilirler.
14. Fırın düzenli olarak temizlenmeli ve yiyecek kalıntıları giderilmelidir.
15. Fırının temiz tutulmaması, cihazın ömrünü olumsuz etkileyebilecek yüzey bozulmasına ve muhtemelen tehlikeli bir duruma yol açabilir.
16. Bu fırın için önerilen sıcaklık probu kullanılmalıdır. (Sıcaklık algılayıcı prob kullanma imkanı olan fırınlar için.)
17. Mikrodalga fırın, dekoratif kapak açıkken çalıştırılmalıdır. (Dekoratif kapaklı fırınlar için.)
18. Bu cihaz, ev ve benzeri uygulamalarda kullanılmak üzere tasarlanmıştır, örneğin:
    - dükkan, ofis ve diğer çalışma ortamlarındaki personel mutfak alanlarında;
    - oteller, moteller ve diğer konut tipi ortamlarda müşteriler tarafından;
    - çiftlik evlerinde;
    - pansiyon tipi ortamlarda.

19. Mikrodalga fırın, yiyecek ve içeceklerin ısıtılması için tasarlanmıştır. Yiyecek veya giysilerin kurutulması ve ısıtma pedleri, terlikler, süngerler, nemli bezler ve benzerlerinin ısıtılması yaralanma, tutuşma veya yangın riski oluşturabilir.
20. Mikrodalga pişirme sırasında yiyecek ve içecekler için metal kaplar kullanılmaz.
21. Cihaz, buharlı temizleyici ile temizlenmemelidir.
22. Kapları cihazdan çıkarırken döner tablanın yerinden oynamamasına dikkat edilmelidir. (Sabit cihazlar ve yerden 900 mm veya daha yüksek bir yükseklikte kullanılan ve çıkarılabilir döner tablası olan gömme cihazlar için. Ancak bu, yatay alt menteşeli kapaklı cihazlar için geçerli değildir.)
23. Mikrodalga fırın gömme olarak kullanılmak üzere tasarlanmıştır.
24. Buharlı temizleyici kullanılmamalıdır.
25. Bir saklama çekmecesinin yüzeyi ısınabilir.
26. UYARI: Cihaz ve erişilebilir parçaları kullanım sırasında ısınır. Isıtma elemanlarına dokunmaktan kaçınılmalıdır. 8 yaşından küçük çocuklar sürekli gözetim altında olmadıkça uzak tutulmalıdır.
27. Kullanım sırasında cihaz ısınır. Fırının içindeki ısıtma elemanlarına dokunmaktan kaçınılmalıdır.
28. UYARI: Erişilebilir parçalar kullanım sırasında ısınabilir. Küçük çocuklar uzak tutulmalıdır.
29. Cihazın aşırı ısınmasını önlemek için dekoratif bir kapının arkasına monte edilmemelidir. (Bu, dekoratif kapaklı cihazlar için geçerli değildir.)
30. UYARI : Cihaz kombinasyon modunda çalıştırıldığında, oluşan sıcaklıklar nedeniyle çocuklar fırını yalnızca yetişkin gözetiminde kullanmalıdır.
31. Fırın kapak camını temizlemek için sert aşındırıcı temizleyiciler veya keskin metal kazıyıcılar kullanmayınız, çünkü bunlar yüzeyi çizebilir ve camın kırılmasına neden olabilir.
32. UYARI : Cihazı çalıştırmadan önce, mikrodalga fırın ile kullanıma uygun olmayan herhangi bir eşya veya gerecin iç boşlukta olmadığından emin olunuz.
33. UYARI : Mikrodalga fırın kullanılmadığında, iç boşluğu yanıcı ürünler, pişirme gereçleri, yiyecek ve benzeri maddelerin saklanması için kullanmayınız.

DİKKATLİCE OKUYUNUZ VE İLERİDE KULLANMAK ÜZERE SAKLAYINIZ
SADECE EV KULLANIMI İÇİN
(TİCARİ KULLANIM İÇİN DEĞİLDİR)

Kişi Yaralanması Riskini Azaltmak İçin Topraklama Montajı

TEHLİKE

Elektrik Çarpması Tehlikesi Bazıdahili bileşenlere dokunmak ciddi kişisel yaralanmalara veya ölüme neden olabilir. Bu cihazı sökmeyin.

UYARI

Elektrik Çarpması Tehlikesi Topraklamanın yanlış kullanımı elektrik çarpmasına yol açabilir. Cihaz doğru şekilde kurulup topraklanana kadar prize takmayın.

Bu cihaz topraklanmalıdır. Elektrik kısa devresi durumunda, topraklama elektrik akımı için kaçış yolu sağlayarak elektrik çarpması riskini azaltır.

Bu cihaz, topraklama fişi olan bir topraklama teli içeren bir kablo ile donatılmıştır.

Fiş, doğru şekilde kurulmuş ve topraklanmış bir prize takılmalıdır.

Topraklama talimatları tam olarak anlaşılmıyorsa veya cihazın doğru şekilde topraklanıp topraklanmadığı konusunda şüphe varsa, kalifiye bir elektrikçi veya servis elemanına Uzatma kablosu kullanılması gerekiyorsa, yalnızca 3 telli bir uzatma kablosu kullanın.

1. Riskleri azaltmak için kısa bir güç kablosusağlanmıştır. Daha uzun bir kablonun dolaşması veya takılması sonucu oluşan risklerden.
2. Uzun bir kablo seti veya uzatma kablosu kullanılıyorsa:
   1) Kablo setinin veya uzatma kablosunun işaretli elektriksel değeri, cihazın elektriksel değerinden en azından eşit olmalıdır.
   2) Uzatma kablosu topraklamalı tipte 3 telli bir kablo olmalıdır.
   3) Uzun kablo, çocuklar tarafından çekilebileceği veya istemeden takılabileceği tezgah üstü veya masa üstü üzerinden sarkmayacak şekilde düzenlenmelidir.

TEMİZLİK

Cihazı güç kaynağından çektiğinizden emin olun.

1. Fırının iç kısmını kullandıktan sonra hafif nemli bir bezle temizleyin.
2. Aksesuarları sabunlu suda her zamanki şekilde temizleyin.
3. Kapı çerçevesi, conta ve komşu parçalar kirliyse nemli bir bezle dikkatlice temizlenmelidir.
4. Fırın kapak camını temizlemek için sert aşındırıcı temizleyiciler veya keskin metal kazıyıcılar kullanmayınız, çünkü bunlar yüzeyi çizebilir ve camın kırılmasına neden olabilir.
5. Temizlik İpucu — Pişirilen yiyeceğin temas edebileceği iç duvarların daha kolay temizlenmesi için: Bir kaseye yarım limon koyun, 300 ml (1/2 pint) su ekleyin ve %100 mikrodalga gücünde 10 dakika ısıtın. Fırını yumuşak, kuru bir bezle temizleyin.

KAPLAR

DİKKAT

Kişisel Yaralanma Tehlikesi Mikrodalga enerjisine maruz kalmaya karşı koruma sağlayan kapağın çıkarılmasını gerektiren herhangi bir servis veya tamir işlemini yetkin olmayan bir kişinin yapması tehlikelidir. " Mikrodalga fırında kullanabileceğiniz veya kaçınmanız gereken malzemelerle ilgili talimatlara bakınız. " " Mikrodalgada kullanımı güvenli olmayan bazı metal olmayan kaplar olabilir. " Şüphe durumunda, aşağıdaki prosedürü izleyerek ilgili kabı test

Kap Testi:

1. Mikrodalga için uygun bir kaba 1 su bardağı soğuk su (250 ml) ve ilgili kabı koyun.
2. En yüksek güçte 1 dakika pişirin.
3. Kabı dikkatlice hissedin. Boş kabın ısındığını hissederseniz, mikrodalga pişirme için kullanmayın
4. Pişirme süresi 1 dakikayı geçmemelidir.

Mikrodalga fırında kullanabileceğiniz malzemeler

Kaplar	Notlar
Kızartma kabı	Üreticinin talimatlarına uyun. Kızartma kabının tabanı döner tablanın en az 3/16 inç (5 mm) üzerinde olmalıdır. Yanlış kullanım döner tablanın kırılmasına neden olabilir. (Döner tablaya sahip model için .)
Yemek takımı	Sadece mikrodalga fırına uygun. Üreticinin talimatlarına uyun. Çatlamış veya kırılmış tabaklar kullanılmamalıdır .
Cam kavanozlar	Her zaman kapağı çıkarın. Yalnızca yiyeceği hafifçe ısıtmak için kullanın. Çoğu cam kavanoz ısıya dayanıklı değildir ve kırılabilir.
Cam eşyalar	Sadece ısıya dayanıklı fırın cam eşyası kullanın. Metal süslemeolmadığından emin olun. Çatlamış veya kırılmış tabaklar kullanılmamalıdır .
Fırında pişirme poşetleri	Üreticinin talimatlarına uyun. Metal bağ ile kapatmayın. Buharın çıkması için yarıklar açılmalıdır .
Kağıt tabaklar ve bardaklar	Yalnızca kısa süreli pişirme/ısıtma için kullanın. Pişirme sırasında fırını başıboş bırakmayın.
Kağıt havlular	Yiyeceği yeniden ısıtmak ve yağı emmek için kapak olarak kullanın. Yalnızca kısa süreli pişirme için gözetim altında kullanın.
Yağlı kağıt	Sıçramayı önlemek için kapak veya buharlama için sarma olarak kullanın.
Plastik	Sadece mikrodalga fırına uygun. Üreticinin talimatlarına uyun. "Mikrodalga Güvenli" etiketi olmalıdır . Bazı plastik kaplar, içindeki yiyecek ısındıkça yumuşar. "Kaynatma poşetleri" ve sıkıca kapalı plastik poşetler, ambalajda belirtilen şekilde yarılmalı, delinmeli veya havalandırılmalıdır.
Plastik streç	Sadece mikrodalga fırına uygun. Pişirme sırasında nemi korumak için yiyeceği kaplamak için kullanın. Plastik streç filmin yiyeceğe temas etmesine izin vermeyin.
Termometreler	Sadece mikrodalga fırına uygun (et ve şeker termometreleri).
Mum kağıdı	Sıçramayı önlemek ve nemi korumak için kapak olarak kullanın.

Mikrodalga fırında kaçınılması gereken malzemeler

Mutfak gereçleri	Notlar
Alüminyum tepsi	Kıvılcım çıkmasına neden olabilir. Yiyeceği mikrodalga fırına uygun kaba aktarın.
Metal saplı yiyecek kartonu	Kıvılcım çıkmasına neden olabilir. Yiyeceği mikrodalga fırına uygun kaba aktarın.
Metal veya metal kaplamalı gereçler	Metal, yiyeceği mikrodalga enerjisinden korur. Metal kenar kıvılcım çıkmasına neden olabilir.
Metal bükme bağları	Kıvılcım çıkmasına neden olabilir ve fırında yangına yol açabilir.
Kağıt torbalar	Fırında yangına neden olabilir.
Plastik köpük	Plastik köpük yüksek sıcaklığa maruz kaldığında eriyebilir veya içindeki sıvıyı kirletebilir.
Ahşap	Ahşap mikrodalga fırında kullanıldığında kurur ve çatlayabilir veya yarılabilir.

FIRININIZI KURMA

Fırın Parçalarının ve Aksesuarlarının İsimleri

Fırını ve tüm malzemeleri kartondan ve fırın boşluğundan çıkarın. Fırınınız aşağıdaki aksesuarlarla birlikte gelir:

Cam tepsi	1
Döner tabla halkası montajı	1
Kullanım Kılavuzu	1

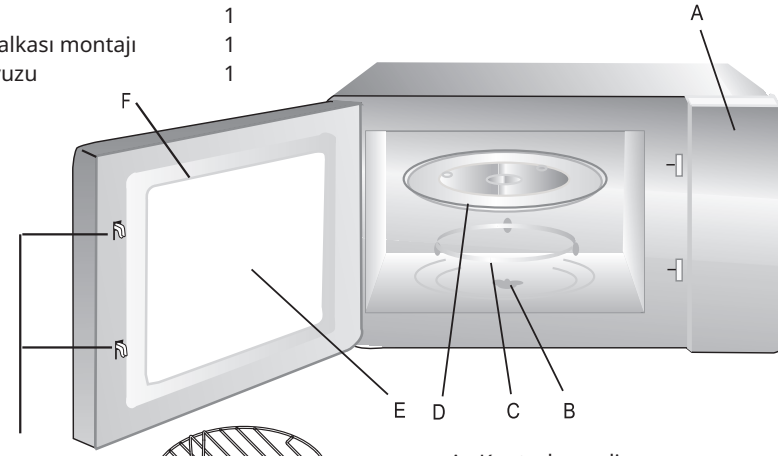

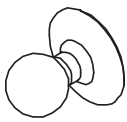

Emici

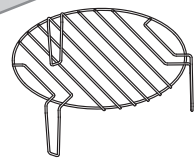

Izgara Rafı (Mikrodalga fonksiyonunda kullanılamaz ve cam tepsi üzerine yerleştirilmelidir

A Kontrol paneli
B) Döner tabla mili
C) Döner tabla halkası montajı
D) Cam tepsi
E) Gözlem penceresi
F) Kapı montajı
G) Emniyet kilidi sistemi

Döner Tabla Montajı

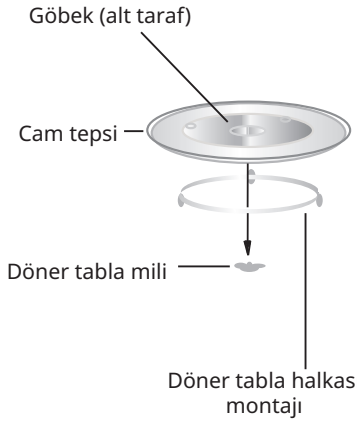

a. Cam tepsiyi asla ters çevirmeyin. Cam tepsi asla kısıtlanmamalıdır
b. Pişirme sırasında hem cam tepsi hem de döner tabla halkası montajı her zaman kullanılmalıdır.
c. Tüm yiyecekler ve yiyecek kapları pişirme için her zaman cam tepsi üzerine yerleştirilmelidir.
d. Cam tepsi veya döner tabla halkası montajı çatlar veya kırılırsa, en yakın yetkili servis merkezinizle iletişime geçin.

Kurulum ve bağlantı

1. Bu cihaz sadece ev kullanımı içindir.
2. Bu fırın sadece gömme kullanım için tasarlanmıştır. Tezgah üstü kullanım veya dolap içinde kullanım için tasarlanmamıştır.
3. Lütfen özel montaj talimatlarına uyunuz.
4. Cihaz 60 cm genişliğinde duvara monte dolaba kurulabilir.
5. Cihaz bir fişle donatılmıştır ve yalnızca düzgün şekilde kurulmuş topraklı prize bağlanmalıdır.
6. Ana gerilim, etiket üzerinde belirtilen gerilime uygun olmalıdır.
7. Priz ve bağlantı kablosu yalnızca kalifiye elektrikçi tarafından kurulmalı veya değiştirilmelidir. Montaj sonrası fişe erişim mümkün değilse, montaj tarafında en az 3 mm kontak aralığına sahip çok kutuplu bir ayırıcı cihaz bulunmalıdır.
8. Ara adaptörler, çoklu prizler ve uzatma kabloları kullanılmamalıdır. Aşırı yüklenme yangın riski oluşturabilir.
9. Cihaz çalışma yüzeyinin altında kullanılmamalı ve cihazın kurulu olduğu yüzeylerin altına sıvı dökülmemelidir.

Erişilebilir yüzey çalışma sırasında sıcak olabilir.

Montaj Talimatları

Lütfen Montajdan Önce Kılavuzu Dikkatlice Okuyunuz

Lütfen dikkat edin
Elektrik bağlantısı

Fırın, bir fişle donatılmıştır ve yalnızca düzgün şekilde takılmış bir topraklı prize bağlanmalıdır. Priz yalnızca kalifiye bir elektrikçi tarafından takılmalı ve bağlantı kablosu yalnızca uygun yönetmeliklere uygun olarak değiştirilmelidir.

Fiş kurulum sonrası erişilemez hale gelirse, kurulum tarafında en az 3 mm kontak aralığına sahip çok kutuplu bir ayırıcı anahtar bulunmalıdır.

Takılı dolabın arkasında cihazın arkasında bir arka duvar olmamalıdır.

Üstteki ünitenin duvar ile tabanı arasında bir boşluk bırakılmalıdır. Belirli boşluk boyutları diyagramlarda referans gösterilebilir.

Minimum montaj yüksekliği: 85 cm.

Havalandırma yarıklarını ve emiş deliklerini kapatmayınız.

Not:

Güç kablosunu sıkıştırmayınız veya bükmeyiniz.

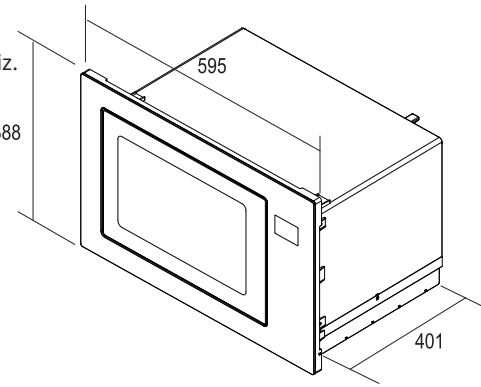

Vida

Montaj Plakası

Döşeme kiti plastik kapağı

A. Gömme mobilya

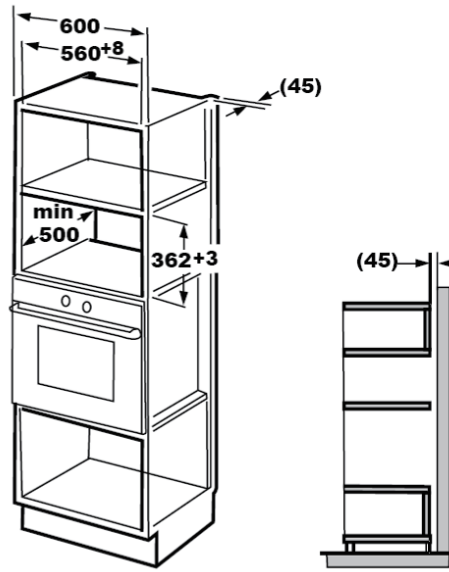

B. Dolabı Hazırlayın

1. ALT DOLAP ŞABLONUNDAKİ talimatı okuyun, şablonu dolabın alt yüzeyine yerleştirin.

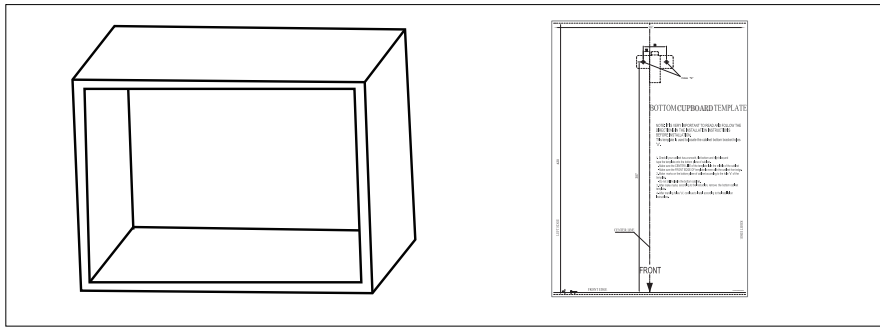

2. Şablondaki "a" işaretlerine göre dolabın alt yüzeyine işaretleri yapın.

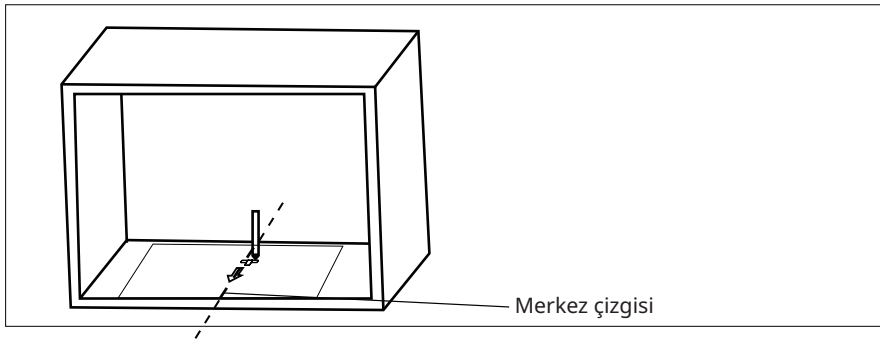

3. Alt dolap şablonunu çıkarın ve montaj plakasını vida ile sabitleyin.

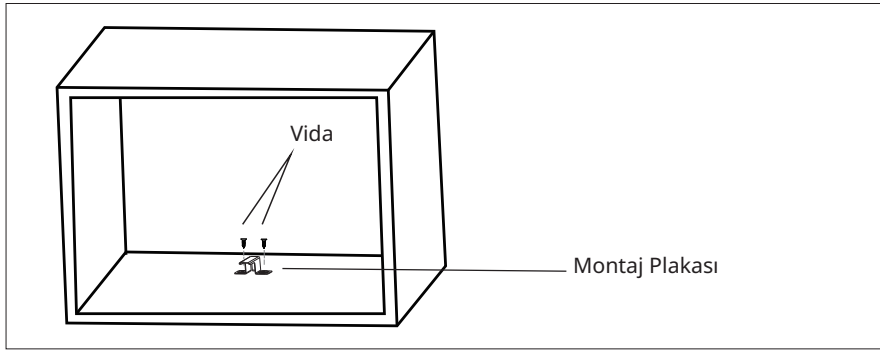

C.Fırını kurun

4. Fırını dolaba monte edin
   - Fırının arkasının montaj plakası ile kilitlendiğinden emin olun.
   - Güç kablosunu sıkıştırmayın veya bükmeyin.

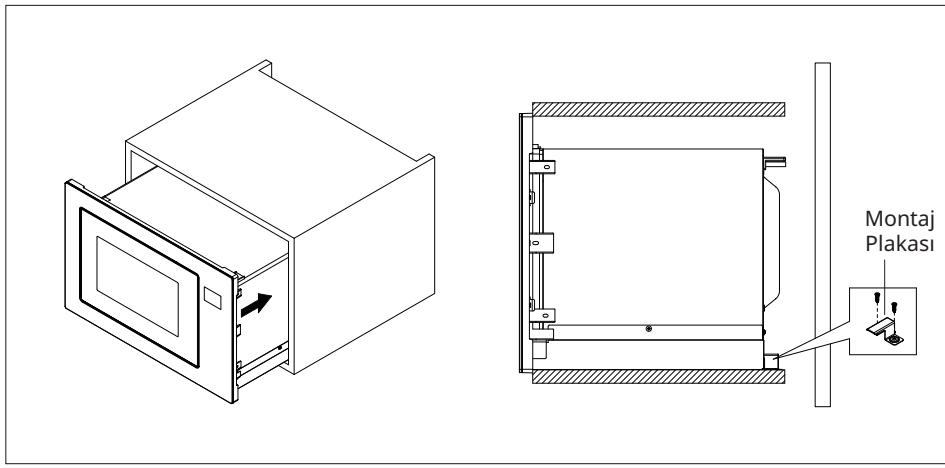

5. Kapıyı açın, fırını montaj deliğinden vida ile dolaba sabitleyin.
   Daha sonra montaj deliğine Trim - kit plastik kapağı takın.

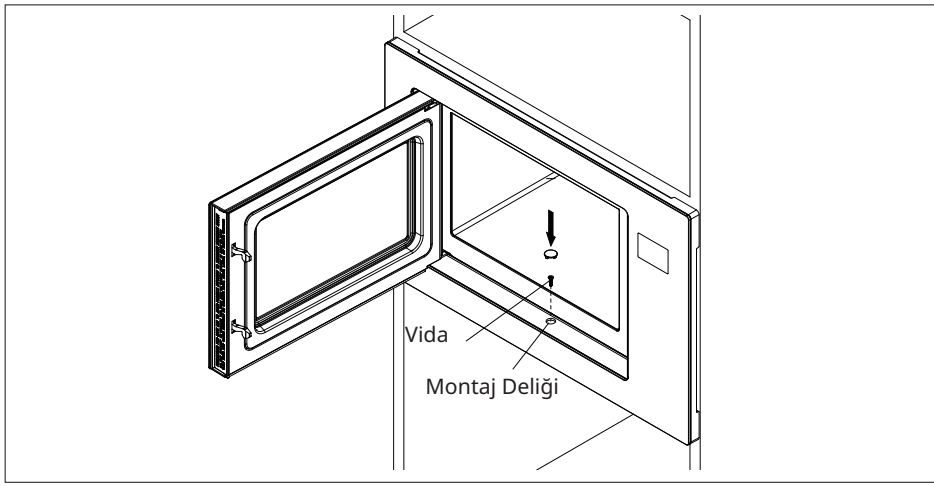

KULLANIM TALİMATI

Bu mikrodalga fırın, pişirme parametrelerini ihtiyaçlarınıza daha iyi uyacak şekilde ayarlamak için modern elektronik kontrol kullanır.

1.Saat Ayarı

Mikrodalga fırın elektriğe bağlandığında, fırın "0:00" gösterecek ve buzzer bir kez çalacaktır.

1) Basın " ⧖ | 🕒 " iki kez, saat rakamı yanıp sönecektir;
2) Basın " — " veya " + " ile saat rakamlarını ayarlayın, girilen saat 0--23 arasında olmalıdır.
3) Basın " ⧖ | 🕒 ",dakika rakamları yanıp sönecektir.
4) Çevirin " — " veya " + " ile dakika rakamlarını ayarlayın, girilen dakika 0--59 arasında olmalıdır.
5) Basın " ⧖ | 🕒 " tuşuna basarak saat ayarını tamamlayın. " : " yanıp sönecektir, Saat ayarı tamamlanmıştır.

Notlar :

1) Saat ayarlanmazsa, cihaz elektrik verildiğinde çalışmaz.
2) Saat ayarı sırasında " ▢ | II | ✕ ",tuşuna basarsanız, fırın otomatik olarak önceki duruma döner.

2. Mikrodalga Pişirme

1) " ≋ | ⌒ | ≋ ",tuşuna bir kez basın, " P100 " görüntülenecektir.
2) " ≋ | ⌒ | ≋ " ile mikrodalga gücünü %100'den %10'a seçin. " P100 " , " P80 " , " P50 " , " P30 " , " P10 " sırasıyla görüntülenecektir.
3) Onaylamak için " ▷ | +30 | OK " tuşuna basın.
4) " — " veya " + " ile pişirme süresini ayarlayın. (Zaman ayarı 0 : 05-95 : 00 arasında olmalıdır.)
5) Pişirmeyi başlatmak için " ▷ | +30 | OK " tuşuna basın.

NOT :

Kodlama anahtarının ayar süresi adım miktarları aşağıdaki gibidir :

0 --- 1 dk : 5 saniye
1 --- 5 dk : 10 saniye
5 --- 10 dk : 30 saniye
10 --- 30 dk : 1 dakika
30 --- 95 dk : 5 dakika

Mikrodalga Güç Tablosu

Mikrodalga Gücü	100 %	80 %	50 %	30 %	10 %
Ekran	P100	P80	P50	P30	P10
Güç	900W	720W	450W	270W	90W

3. Izgara veya Kombi . Pişirme

" | | | " tuşuna basın " bir kez, ekran " P100 " gösterecek ve basın " | | | " tekrar tekrar veya " — " veya " + " istediğiniz gücü seçmek için, ve " G ", " C - 1 " veya " C - 2 " görünecektir. Sonra onaylamak için" ▷ | +30 | OK" " — " veya " + " le pişirme süresini ayarlayın Onayla " tuşuna basın, ve 0:05 ile 95:00 arasında zaman ayarlayın.

Pişirmeyi başlatmak için tekrar " ▷ | +30 | OK " tuşuna basın.

Örnek: 10 dakika pişirmek için %55 mikrodalga gücü ve %45 ızgara gücü (C - 1) kullanmak istiyorsanız, fırını aşağıdaki adımlarla çalıştırabilirsiniz.

1) " | | | " tuşuna bir kez basın, ekran " P100 " gösterecektir.
2) " | | | " tuşuna ekran " C - 1 " gösterecek olana kadar basmaya devam edin.
3)) Onaylamak için " ▷ | +30 | OK " tuşuna basın.
4) tuşuna basın " — " veya " + " fırın " 10:00 " gösterecek olana kadar pişirme süresini ayarlamak için.
5) Pişirmeyi başlatmak için " ▷ | +30 | OK " tuşuna basın.

Kombinasyon Gücü talimatları :

Program	Ekran	Mikrodalga Gücü	Izgara Gücü
Izgara	G	0% / OW	100 % / 1000W
Kombi.1	C - 1	55% / 495W	45% / 450W
Kombi.2	C - 2	36% / 324W	64% / 640W

Not :

Izgara süresinin yarısı geçerse, fırın iki kez ses çıkarır ve bu normaldir. Daha iyi bir ızgara etkisi için,

yemeği çevirip kapıyı kapatmalı, ardından pişirmeye devam etmek için " ▷ | +30 | OK " tuşuna basmalısınız. Herhangi bir işlem yapılmazsa, fırın çalışmaya devam eder.

4. Ağırlığa Göre Çözme

1) " | " tuşuna bir kez basın, ekran " dEF1 " gösterecektir.

2) " — " veya " + " tuşlarına basarak yiyecek ağırlığını seçin. Ağırlık aralığı 100-2000g'dir.

3) Çözmeyi başlatmak için " ▷ | +30 | OK " tuşuna basın.

5. Zamana Göre Çözme

1) " | " tuşuna iki kez basın, ekran " dEF2 " gösterecektir.

2) Basın " — " veya " + " tuşları ile pişirme süresini seçin. Maksimum süre 95 dakikadır.

3) Çözündürmeyi başlatmak için " ▷ | +30 | OK " tuşuna basın.

6. Mutfak Zamanlayıcısı

1) " ⧖ | 🕒 " bir kez, ekran 00:00 gösterecektir.

2) Basın " — " veya " + " veya doğru zamanlayıcıyı girmek için "+" tuşuna basın. (Maksimum pişirme süresi 95 dakikadır)

3) Ayarı onaylamak için " ▷ | +30 | OK " tuşuna basın.

4) Mutfak zamanı ulaşıldığında, zamanlayıcı göstergesi sönecektir. Buzzer 5 kez çalacaktır. Saat (24 saat sistemi) ayarlanmışsa, ekran mevcut zamanı gösterecektir.

Not : Mutfak Zamanlayıcısı 24 saat sisteminden farklıdır. Mutfak Zamanlayıcısı bir zamanlayıcıdır.

7. Otomatik Menü

1) Bekleme durumundayken, " + " tuşuna basarak " A1 " den " A8 " e kadar menüyü seçin.

2) Seçtiğiniz menüyü onaylamak için " ▷ | +30 | OK " tuşuna basın.

3) Yiyecek ağırlığını seçmek için " — " veya " + " tuşuna basın.

4) Pişirmeyi başlatmak için " ▷ | +30 | OK " tuşuna basın.

8. Hızlı Pişirme

1) Bekleme durumundayken, 30 saniye boyunca %100 güç seviyesinde pişirmek için " ▷ | +30 | OK " tuşuna basın. Aynı tuşa her basışta 30 saniye eklenir. Maksimum pişirme süresi 95 dakikadır.

2) Mikrodalga, ızgara, kombinasyon pişirme ve zamanla çözündürme işlemleri sırasında, pişirme süresini artırmak için " ▷ | +30 | OK " tuşuna basın.

3) Otomatik menü, çok aşamalı pişirme ve ağırlığa göre çözündürme durumlarında, pişirme süresi tuşa basılarak artırılamaz.

4) Bekleme durumundayken, basın " — " pişirme süresini seçmek için. Sonra" ▷ | +30 | OK " tuşuna basarak %100 güç seviyesinde mikrodalga pişirmeyi başlatın.
Bu, çok aşamalı pişirmenin ilk aşaması olarak ayarlanabilir.

Menü tablosu :

Menü	Ağırlık	Ekran
A1 Pizza	200 г	200
	400 г	400
A2 M'Et	250 г	250
	350 г	350
	450 г	450
A3 Sebze	200 г	200
	300 г	300
	400 г	400
A4 Makarna	50 g (450 g soğuk su ile)	50
	100 g (with 800 g cold water)	100
A5 Patates	200 г	200
	400 г	400
	600 г	600
A6 Balık	250 г	250
	350 г	350
	450 г	450
A7 İçecek	1 bardak (120 ml)	1
	2 bardak (240 ml)	2
	3 bardak (360 ml)	3
A8 Patlamış Mısır	50 г	50
	100 г	100

9. Çok Aşamalı Pişirme

En fazla iki aşama ayarlanabilir. Eğer bir aşama çözme ise, ilk aşamada olmalıdır. Her aşamadan sonra buzzer bir kez çalacak ve sonraki aşama başlayacaktır.

Not: Otomatik menü çok aşamalı aşamalardan biri olarak ayarlanamaz.

Örnek: Yemeği5 dakika çözdürmek, ardından %80 mikrodalga gücü ile 7 dakika pişirmek istiyorsanız. Adımlar aşağıdaki gibidir:

1) " | " tuşuna iki kez basın, ekranda "dEF2" görüntülenir.

2) Basın " — " veya " + " çözme süresini 5 dakikaya ayarlamak için;

3) " | | " tuşuna bir kez basın, ekranda "P100" görüntülenecektir.

4) Basın " — " veya " + " mikrodalga gücünü "P80" görünene kadar seçmek için;

5) Onaylamak için " ▷ | +30 | OK " tuşuna basın, ekranda " P80 " görünecektir.

6) Basın " — " veya " + " tuşlarına basarak pişirme süresini 7 dakikaya ayarlayın;

7) Pişirmeyi başlatmak için" ▷ | +30 | OK " tuşuna basın.

10. Çocuk Kilidi Fonksiyonu

Kilit : Bekleme durumundayken, çocuk kilidi moduna girmek için " ▢ | II | ✕ " tuşuna 3 saniye basılı tutun, uzun bir bip sesi duyulacak ve zaman ayarlanmışsa mevcut saat görüntülenecek, aksi takdirde ekranda " 0:00 " görünecektir.

Kilidi açma : Kilitli durumda, kilidi açmak için " ▢ | II | ✕ " tuşuna 3 saniye basılı tutun,

kilidin açıldığını belirten uzun bir " bip " sesi duyulacaktır.

11. Sorgulama Fonksiyonu

1) Mikrodalga, ızgara ve kombinasyon pişirme modlarında. " | | ", tuşuna basın, mevcut güç 2-3 saniye boyunca görüntülenecektir.

2) Pişirme sırasında, mevcut zamanı kontrol etmek için " ⧖ | 🕒 " tuşuna basınız.

12. Teknik Özellikler

1) Pişirme sırasında kapı açılırsa, pişirmeye devam etmek için " ▷ |+30| OK " tuşuna basılmalıdır;
2) Pişirme programı ayarlandıktan sonra, 5 dakika içinde " ▷ |+30| OK " tuşuna basılmazsa, Mevcut saat gösterilecektir. Ayar iptal edilecektir.
3) Etkili basışta buzzer bir kez çalar, etkisiz basışta tepki olmaz.

13. Fırın lambası

Pişirme sonrası, kapı kapalıysa fırın lambası kapanacaktır. Kapı 10 dakikadan fazla süre işlem yapılmadan açılırsa, lamba otomatik olarak kapanacaktır.

14. Elektrikli fırın kapısı

1) " ", tuşuna basıldığında, fırın kapısı açılacaktır. Tuş çalışmazsa, kapıyı vantuz ile açınız. Aşağıdaki şekillere bakınız.

Notlar :

1) Elektrikli kapı arızalanırsa, buzzer sekiz kez çalar, ekran " E - 3 " gösterir.
2) “ "düğmesine basıldıktan sonra, diğer tuşlar geçersizdir.

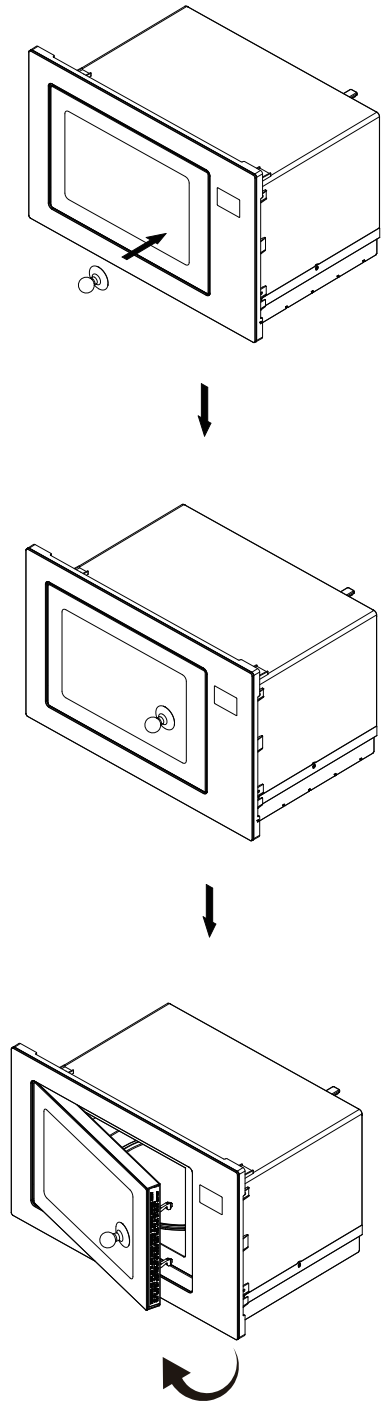

Arıza giderme

Normal	
Mikrodalga fırın TV alımını etkiliyor	Mikrodalga fırın çalışırken radyo ve TV alımı etkilenebilir. Bu, mikser, elektrikli süpürge ve elektrikli vantilatör gibi küçük elektrikli cihazların neden olduğu parazitlere benzer. Bu normaldir.
Fırın ışığının sönük olması	Düşük güçte mikrodalga pişirmede, fırın ışığı sönük olabilir. Bu normaldir.
Kapıda buhar birikmesi, havalandırma deliklerinden sıcak hava	Pişirme sırasında yiyecekten buhar çıkabilir. Çoğu havalandırma deliklerinden çıkar. Ancak bazıları fırın kapısı gibi soğuk yerlerde birikebilir. Bu normaldir.
İçinde yiyecek olmadan fırının kazara çalışması.	Cihazın içinde yiyecek olmadan çalıştırılması yasaktır. Bu çok tehlikelidir.

Sorun	Olası Sebep	Çözüm
Fırın başlatılamaz	(1) Güç kablosu sıkıca takılmamış.	Fişi çekin . Sonra 10 saniye sonra tekrar fişi takın .
	(2) Sigorta atmış veya devre kesici çalışmış .	Sigortayı değiştirin veya devre kesiciyi sıfırlayın (şirketimizin profesyonel personeli tarafından tamir
	(3) Prizde sorun var .	Prizi diğer elektrikli cihazlarla test edin .
Fırın ısınmıyor	(4) Kapı iyi kapanmamış .	Kapıyı iyi kapatın .

Elektrikli ve Elektronik Ekipman Atıkları Yönetmeliğine göre (WEEE) direktifi, WEEE ayrı toplanmalı ve işlenmelidir . Gelecekte bu ürünü atmanız gerekirse lütfen bu ürünü evsel atıklarla birlikte atmayınız . Lütfen bu ürünü mevcutsa WEEE toplama noktalarına gönderiniz

احتياطات لتجنب التعرض المحتمل لطاقة الميكروويف الزائدة

(أ) لا تحاول تشغيل هذا الفرن والباب مفتوح لأن ذلك قد يؤدي إلى التعرض الضار لطاقة الميكروويف. من المهم عدم كسر أو العبث بأقفال الأمان.

(ب) لا تضع أي جسم بين واجهة الفرن الأمامية والباب أو تسمح بتراكم الأوساخ أو بقايا المنظف على أسطح الإغلاق.

(ج) تحذير: إذا كان الباب أو أختام الباب تالفة، يجب عدم تشغيل الفرن حتى يتم إصلاحه بواسطة شخص مختص.

ملحق

إذا لم يتم الحفاظ على الجهاز في حالة نظافة جيدة، فقد تتدهور سطحه ويؤثر ذلك على عمر الجهاز ويؤدي إلى حالة خطرة.

المواصفات

النموذج :	MICROWAVE 38
الجهد المقنن / التردد :	230 فولت ~ 50 هرتز
الطاقة المدخلة المقننة (الميكروويف) :	1450 واط
الطاقة الخارجة المقننة (الميكروويف) :	900 واط
الطاقة المدخلة المقدرة (الشواية) :	1000 واط
أبعاد المنتج	595 * 401* 388مم

تعليمات السلامة الهامة

تحذير

لتقليل خطر الحريق أو الصدمة الكهربائية أو الإصابة بالأشخاص أو التعرض المفرط لطاقة فرن الميكروويف عند استخدام جهازك، اتبع الاحتياطات الأساسية، بما في ذلك ما يلي :

1. اقرأ واتبع التعليمات المحددة: "الاحتياطات لتجنب التعرض المحتمل لطاقة ميكروويف مفرطة".

2. يمكن استخدام هذا الجهاز من قبل الأطفال الذين تبلغ أعمارهم 8 سنوات فما فوق والأشخاص ذوي القدرات البدنية أو الحسية أو العقلية المحدودة أو نقص الخبرة
والمعرفة إذا تم إعطاؤهم إشرافًا أو تعليمات بشأن استخدام الجهاز بطريقة آمنة وفهم المخاطر المتضمنة. يجب ألا يلعب الأطفال بالجهاز. يجب ألا يقوم الأطفال بالتنظيف أو الصيانة إلا إذا كانوا أكبر من 8 سنوات وتحت الإشراف. يجب إبقاء الأطفال الذين تقل أعمارهم عن 8 سنوات بعيدًا ما لم يكونوا تحت إشراف مستمر.

3. احفظ الجهاز وسلكه بعيدًا عن متناول الأطفال الذين تقل أعمارهم عن 8 سنوات.
4. إذا كان سلك التزويد تالفًا، يجب استبداله من قبل الشركة المصنعة أو وكيل الخدمة الخاص بها أو أشخاص مؤهلين مماثلين لتجنب الخطر. (للجهاز المزود بوصلة من النوع Y)
5. تحذير: تأكد من إيقاف تشغيل الجهاز قبل استبدال المصباح لتجنب احتمال الصدمة الكهربائية.

6. تحذير: من الخطير على أي شخص غير مختص إجراء أي عملية صيانة أو إصلاح تتطلب إزالة غطاء يوفر الحماية من التعرض لطاقة الميكروويف.
7. تحذير: لا يجب تسخين السوائل والأطعمة الأخرى في حاويات محكمة الإغلاق لأنها قد تنفجر.

8. عند تسخين الطعام في حاويات بلاستيكية أو ورقية،
راقب الفرن بسبب احتمال الاشتعال.
9. استخدم فقط الأواني المناسبة للاستخدام في أفران الميكروويف.
01. إذا لوحظ دخان، قم بإيقاف تشغيل الجهاز أو فصله عن التيار الكهربائي واحتفظ بالباب مغلقًا لإخماد أي لهب.

11. يمكن أن يؤدي التسخين بالميكروويف للمشروبات إلى
الغليان المتأخر المفاجئ، لذلك يجب توخي الحذر عند التعامل مع الوعاء.
21. يجب تحريك أو رج محتويات زجاجات الرضاعة وعبوات طعام الأطفال وفحص درجة الحرارة قبل الاستهلاك، لتجنب الحروق.

31. لا ينبغي تسخين البيض في قشرته أو البيض المسلوق بالكامل في أفران الميكروويف لأنه قد ينفجر، حتى بعد انتهاء التسخين بالميكروويف.
41. يجب تنظيف الفرن بانتظام وإزالة أي بقايا طعام.
51. عدم الحفاظ على نظافة الفرن قد يؤدي إلى تدهور السطح مما قد يؤثر سلبًا على عمر الجهاز وربما يؤدي إلى حالة خطرة.

61. استخدم فقط مسبار درجة الحرارة الموصى به لهذا الفرن. (للأفران المزودة بميزة استخدام مسبار استشعار درجة الحرارة.)

71. يجب تشغيل فرن الميكروويف مع فتح الباب الزخرفي. (للأفران المزودة بباب زخرفي.)
81. هذا الجهاز مخصص للاستخدام في التطبيقات المنزلية والتطبيقات المماثلة مثل:
-مناطق مطابخ الموظفين في المتاجر والمكاتب وبيئات العمل الأخرى؛
-من قبل العملاء في الفنادق والنُزُل وبيئات السكن المماثلة؛
-المزارع؛
-بيئات نوع المبيت والإفطار.

91. فرن الميكروويف مخصص لتسخين الطعام والمشروبات. تجفيف الطعام أو الملابس وتسخين وسادات التدفئة، والنعال، والإسفنج، والقطع القماشية الرطبة وما شابه قد يؤدي إلى خطر الإصابة أو الاشتعال أو الحريق.

02. لا يُسمح باستخدام أوعية معدنية للطعام والمشروبات أثناء الطهي بالميكروويف.

12. يجب عدم تنظيف الجهاز باستخدام منظف بالبخار.

22. يجب توخي الحذر لعدم إزاحة صينية الدوران عند إزالة الأوعية من الجهاز. (للأجهزة الثابتة والأجهزة المدمجة التي تُستخدم على ارتفاع يساوي أو يزيد عن 009 مم فوق الأرض والتي تحتوي على أطباق دوارة قابلة للفصل. لكن هذا لا ينطبق على الأجهزة ذات الباب الأفقي المثبت في الأسفل.) 32. يُقصد من فرن
الميكروويف أن يُستخدم مدمجًا.

42. لا يجب استخدام منظف البخار.

52. سطح درج التخزين قد يصبح ساخنًا.

62. تحذير: الجهاز وأجزاؤه التي يمكن الوصول إليها تصبح ساخنة أثناء الاستخدام. يجب توخي الحذر لتجنب لمس عناصر التسخين. يجب إبقاء الأطفال الذين تقل
أعمارهم عن 8 سنوات بعيدًا ما لم يتم الإشراف عليهم باستمرار

72. يصبح الجهاز ساخنًا أثناء الاستخدام. يجب توخي الحذر لتجنب لمس عناصر التسخين داخل الفرن.

82. تحذير: الأجزاء التي يمكن الوصول إليها قد تصبح ساخنة أثناء الاستخدام. يجب إبقاء الأطفال الصغار بعيدًا.

92. يجب عدم تركيب الجهاز خلف باب زخرفي لتجنب ارتفاع درجة الحرارة. (هذا غير قابل للتطبيق على الأجهزة ذات الباب الزخرفي .)

03. تحذير : عند تشغيل الجهاز في وضع الجمع ، يجب أن يستخدم الأطفال الفرن تحت إشراف البالغين بسبب درجات الحرارة الناتجة .

13. لا تستخدم منظفات كاشطة قاسية أو مكاشط معدنية حادة لتنظيف زجاج باب الفرن لأنها قد تخدش السطح مما قد يؤدي إلى تحطم الزجاج .

23. تحذير : تأكد من أن الحجرة لا تحتوي على أي أشياء أو أواني غير مناسبة للاستخدام مع فرن الميكروويف قبل تشغيل الجهاز .

33. تحذير : لا تستخدم الحجرة لتخزين المنتجات القابلة للاشتعال أو أواني الطهي أو الطعام وما شابه ذلك عندما لا يكون فرن
الميكروويف قيد الاستخدام .

اقرأ بعناية واحتفظ به للرجوع إليه مستقبلاً

للاستخدام المنزلي فقط

(غير مخصص للاستخدام التجاري)

لتقليل خطر الإصابة للأشخاص تركيب التأريض

خطر

خطر الصدمة الكهربائية لمس بعض المكونات الداخلية قد يسبب إصابة شخصية خطيرة أو الوفاة. لا تقم بتفكيك هذا الجهاز.

تحذير

خطر الصدمة الكهربائية الاستخدام غير السليم للتأريض قد يؤدي إلى صدمة كهربائية. لا تقم بتوصيل الجهاز بمأخذ التيار حتى يتم تثبيته وتأريضه بشكل صحيح.

يجب تأريض هذا الجهاز. في حالة حدوث دائرة كهربائية قصيرة، يقلل التأريض من خطر الصدمة الكهربائية من خلال توفير سلك هروب للتيار الكهربائي.

هذا الجهاز مزود بسلك يحتوي على سلك تأريض مع قابس تأريض.

يجب توصيل القابس بمأخذ تيار مثبت ومأرض بشكل صحيح.

استشر فني كهربائي مؤهل أو فني صيانة إذا لم تكن تعليمات التأريض مفهومة تمامًا أو إذا كان هناك شك في ما إذا كان الجهاز مؤرضًا بشكل صحيح.

إذا كان من الضروري استخدام سلك تمديد، فاستخدم فقط سلك تمديد بثلاثة أسلاك.

1. يتم توفير سلك طاقة قصير لتقليل المخاطر. الناجمة عن التشابك أو التعثر بسلك أطول.

2. إذا تم استخدام مجموعة أسلاك طويلة أو سلك تمديد:

1) يجب أن يكون التصنيف الكهربائي المعلّم على مجموعة الأسلاك أو سلك التمديد على الأقل مساويًا للتصنيف الكهربائي للجهاز.
2) يجب أن يكون سلك التمديد من النوع المؤرض بثلاثة أسلاك.
3) يجب ترتيب السلك الطويل بحيث لا يتدلى فوق سطح العداد أو الطاولة حيث يمكن للأطفال سحبه أو التعثر به عن غير قصد.

التنظيف

تأكد من فصل الجهاز عن مصدر الطاقة.

1. نظف تجويف الفرن بعد الاستخدام بقطعة قماش مبللة قليلاً.
2. نظف الملحقات بالطريقة المعتادة في ماء صابوني.
3. يجب تنظيف إطار الباب والختم والأجزاء المجاورة بعناية بقطعة قماش مبللة عندما تكون متسخة.
4. لا تستخدم منظفات كاشطة قاسية أو مكاشط معدنية حادة لتنظيف زجاج باب الفرن لأنها قد تخدش السطح مما قد يؤدي إلى تحطم الزجاج .
5. نصيحة تنظيف --- لتسهيل تنظيف جدران الحجرة التي قد تلامس الطعام المطبوخ: ضع نصف ليمونة في وعاء، أضف 003 مل (1/2 باينت) ماء وسخّن على طاقة الميكروويف 001% لمدة 01 دقائق. امسح الفرن بقطعة قماش ناعمة وجافة.

تحذير الأدوات خطر

الإصابة الشخصية

من الخطورة أن يقوم أي شخص

غير مختص بأي عملية صيانة أو إصلاح

تتطلب إزالة غطاء يوفر الحماية من التعرض لطاقة الميكروويف.

راجع التعليمات حول " المواد التي يمكن استخدامها في فرن الميكروويف أو التي يجب تجنبها في فرن الميكروويف. " قد تكون هناك بعض الأدوات غير المعدنية التي لا يُنصح باستخدامها في الميكروويف. إذا كنت غير متأكد، يمكنك اختبار الأداة المعنية باتباع الإجراء التالي.

اختبار الأداة:

1. املأ وعاء آمن للاستخدام في الميكروويف بكوب واحد من الماء البارد (052 مل) مع الأداة المعنية.
2. اطبخ على أقصى طاقة لمدة دقيقة واحدة.
3. اشعر بالأداة بحذر. إذا كانت الأداة الفارغة دافئة، لا تستخدمها للطهي في الميكروويف.
4. لا تتجاوز مدة الطهي دقيقة واحدة.

المواد التي يمكنك استخدامها في فرن الميكروويف

الأواني	ملاحظات
طبق التحميص	اتبع تعليمات الشركة المصنعة. يجب أن يكون قاع طبق التحميص على الأقل 3/61 بوصة (5 مم) فوق صينية الدوران. الاستخدام غير الصحيح قد يسبب كسر صينية الدوران. (للنموذج المزود بصينية دوران.)
أدوات المائدة	آمن للاستخدام في الميكروويف فقط. اتبع تعليمات الشركة المصنعة. لا تستخدم الأطباق المتشققة أو المكسورة.
برطمانات زجاجية	قم دائمًا بإزالة الغطاء. استخدم فقط لتسخين الطعام حتى يصبح دافئًا فقط. معظم الجرار الزجاجية ليست مقاومة للحرارة وقد تنكسر.
الأواني الزجاجية	استخدم فقط أواني فرن زجاجية مقاومة للحرارة. تأكد من عدم وجود حواف معدنية. لا تستخدم الأطباق المتشققة أو المكسورة.
أكياس الطهي للفرن	اتبع تعليمات الشركة المصنعة. لا تغلق برباط معدني. قم بعمل شقوق للسماح بخروج البخار.
أطباق ورقية وأكواب	استخدم للطهي/التسخين لفترة قصيرة فقط. لا تترك الفرن بدون مراقبة أثناء الطهي.
مناديل ورقية	استخدم لتغطية الطعام لإعادة التسخين وامتصاص الدهون. استخدم تحت الإشراف للطهي لفترة قصيرة فقط.
ورق البرشمان	استخدم كغطاء لمنع الرش أو كلفافة للتبخير.
بلاستيك	آمن للاستخدام في الميكروويف فقط. اتبع تعليمات الشركة المصنعة. يجب أن يكون ملصقًا عليه " آمن للميكروويف ". بعض الحاويات البلاستيكية تطرى عندما يسخن الطعام بداخلها. "أكياس الغليان" والأكياس البلاستيكية المغلقة بإحكام يجب شقها أو ثقبها أو تهويتها حسب تعليمات العبوة.
غلاف بلاستيكي	آمن للاستخدام في الميكروويف فقط. استخدم لتغطية الطعام أثناء الطهي للحفاظ على الرطوبة. لا تسمح بلمس غلاف بلاستيكي للطعام.
مقاييس الحرارة	آمن للاستخدام في الميكروويف فقط (مقاييس حرارة اللحوم والحلويات).
ورق شمع	استخدمه كغطاء لمنع التناثر والحفاظ على الرطوبة.

المواد التي يجب تجنبها في فرن الميكروويف

الأدوات	ملاحظات
صينية ألمنيوم علبة	قد يسبب شررًا. انقل الطعام إلى طبق آمن للاستخدام في الميكروويف.
طعام بمقبض معدني	قد يسبب شررًا. انقل الطعام إلى طبق آمن للاستخدام في الميكروويف.
الأدوات المعدنية أو ذات الحواف المعدنية	المعدن يحجب الطعام من طاقة الميكروويف. الزينة المعدنية قد تسبب شررًا.
أربطة معدنية ملتوية	قد يسبب شررًا وقد يؤدي إلى حريق في الفرن.
أكياس ورقية	قد يسبب حريقًا في الفرن.
رغوة بلاستيكية	قد تذوب الرغوة البلاستيكية أو تلوث السائل بداخلها عند تعرضها لدرجة حرارة عالية.
خشب	سيجف الخشب عند استخدامه في فرن الميكروويف وقد ينشق أو يتشقق.

إعداد الفرن الخاص بك

أسماء أجزاء الفرن والملحقات

قم بإزالة الفرن وجميع المواد من الكرتون وتجويف الفرن. يأتي فرنك مع الملحقات التالية:

صينية زجاجية	1
مجموعة حلقة الدوار	1
دليل التعليمات	1

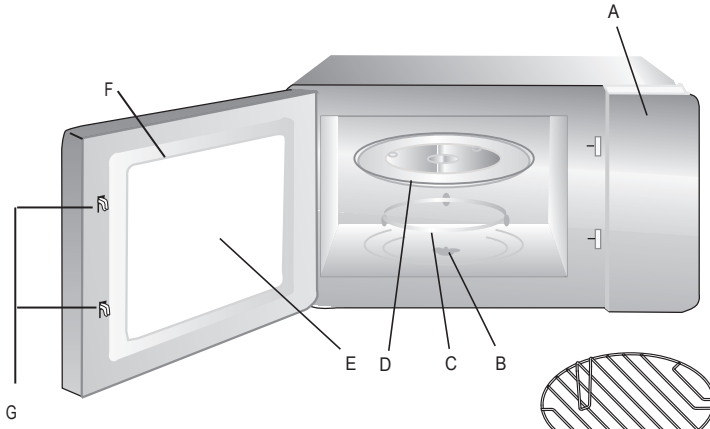

A) لوحة التحكم
B) محور الدوار
C) مجموعة حلقة الدوار
D) صينية زجاجية
E) نافذة المراقبة
F) تجميع الباب
G) نظام القفل الأمني

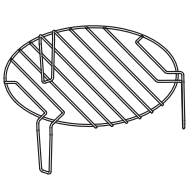

رف الشواء (لا يمكن استخدامه في وظيفة الميكروويف ويجب وضعه على الصينية الزجاجية)

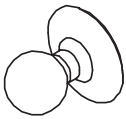

ممص

تركيب الدوار

أ. لا تضع صينية الزجاج مقلوبة أبدًا. يجب ألا يتم تقييد صينية الزجاج أبدًا.

ب. يجب دائمًا استخدام كل من صينية الزجاج وتركيب حلقة الدوار أثناء الطهي.

ج. يتم دائمًا وضع جميع الطعام والحاويات الخاصة بالطعام على صينية الزجاج للطهي.

د. إذا تشققت أو انكسرت صينية الزجاج أو تركيب حلقة الدوار، اتصل بأقرب مركز خدمة معتمد.

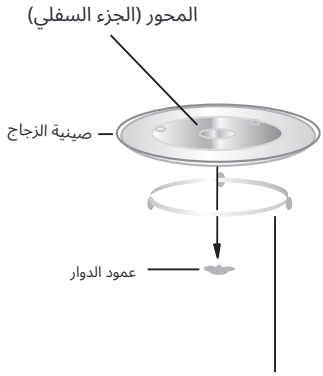

التركيب والاتصال

1. هذا الجهاز مخصص للاستخدام المنزلي فقط.
2. هذا الفرن مخصص للاستخدام المدمج فقط. لا يُقصد به الاستخدام على المنضدة أو داخل خزانة.
3. يرجى مراعاة تعليمات التثبيت الخاصة.
4. يمكن تركيب الجهاز في خزانة حائط بعرض 60 سم.
5. الجهاز مزود بقابس ويجب توصيله فقط بمقبس مؤرض مركب بشكل صحيح.
6. يجب أن يتوافق جهد التيار الكهربائي مع الجهد المحدد على لوحة التصنيف.
7. يجب تركيب المقبس واستبدال كابل التوصيل فقط بواسطة فني كهربائي مؤهل. إذا لم يعد القابس في متناول اليد بعد التثبيت، يجب أن يكون هناك جهاز فصل شامل على جانب التثبيت بفجوة تلامس لا تقل عن 3 مم.

8. لا يجوز استخدام المحولات، أو شرائط التوصيل المتعددة، أو أسلاك التمديد. التحميل الزائد قد يؤدي إلى خطر نشوب حريق.
9. لا تستخدم تحت سطح العمل ويجب ألا يتعرض للانسكاب من الحاويات على الأسطح التي تحتها الجهاز.

قد تكون السطحية المتاحة ساخنة أثناء التشغيل.

تعليمات التثبيت

يرجى قراءة الدليل بعناية قبل التثبيت

يرجى الملاحظة

الاتصال الكهربائي

الفرن مزود بقابس ويجب توصيله فقط بمقبس مؤرض مركب بشكل صحيح. يجب أن يتم تركيب المقبس واستبدال كابل التوصيل فقط بواسطة فني كهربائي مؤهل، ووفقًا للأنظمة المناسبة.

إذا لم يعد القابس في متناول اليد بعد التركيب، يجب أن يكون هناك مفتاح عزل متعدد الأقطاب على جانب التركيب بفجوة تلامس لا تقل عن 3 مم.
يجب ألا يحتوي الخزانة المركبة على جدار خلفي خلف الجهاز.
يجب الحفاظ على فجوة بين الحائط وقاعدة الوحدة أعلاه. يمكن الرجوع إلى حجم الفجوة المحدد من خلال المخططات.
الارتفاع الأدنى للتركيب: 85 سم.
لا تغطِ فتحات التهوية وفتحات الشفط.

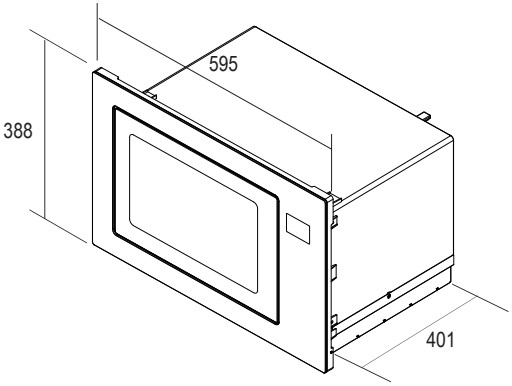

ملاحظة:
لا تحبس أو تثن كابل الطاقة.

برغي

لوحة التثبيت

غطاء بلاستيكي لمجموعة التشطيب

أ. أثاث مدمج

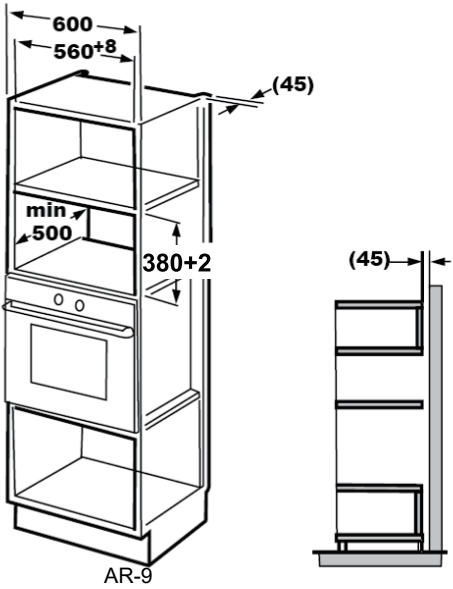

ب. حضر الخزانة

1. اقرأ التعليمات على قالب الخزانة السفلي، وضع القالب على السطح السفلي للخزانة.

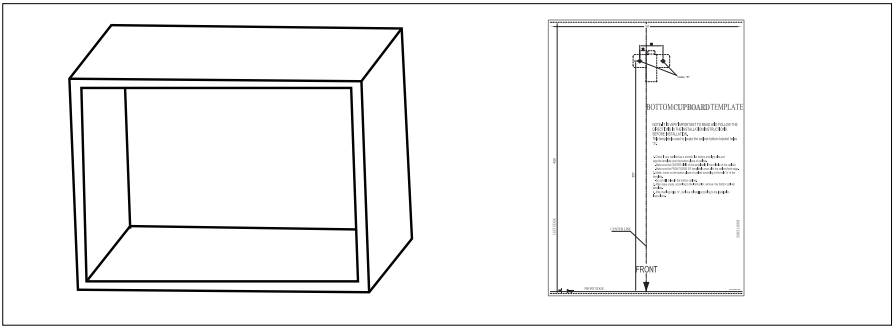

2. قم بعمل العلامات على السطح السفلي للخزانة وفقًا لعلامات "a" على القالب.

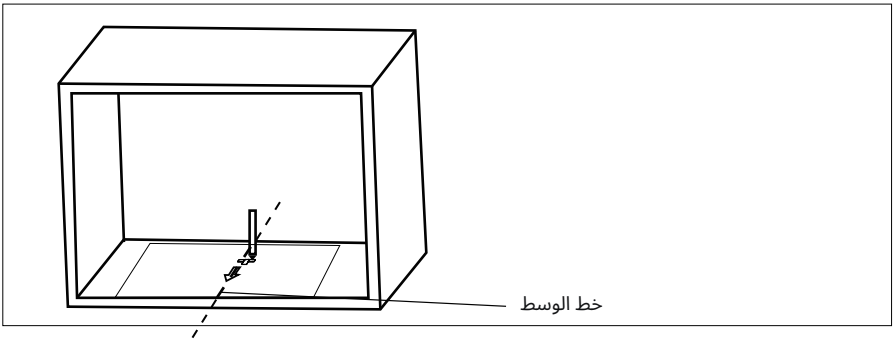

3. قم بإزالة قالب الخزانة السفلي وثبت لوحة التثبيت بالبرغي.

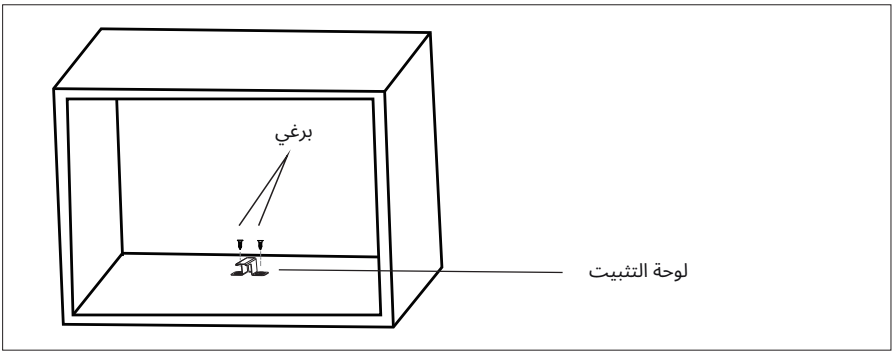

ج. تركيب الفرن

4. ركب الفرن في الخزانة

- تأكد من أن الجزء الخلفي للفرن مؤمن بواسطة لوحة التثبيت.
- لا تحشر أو تثن سلك الطاقة.

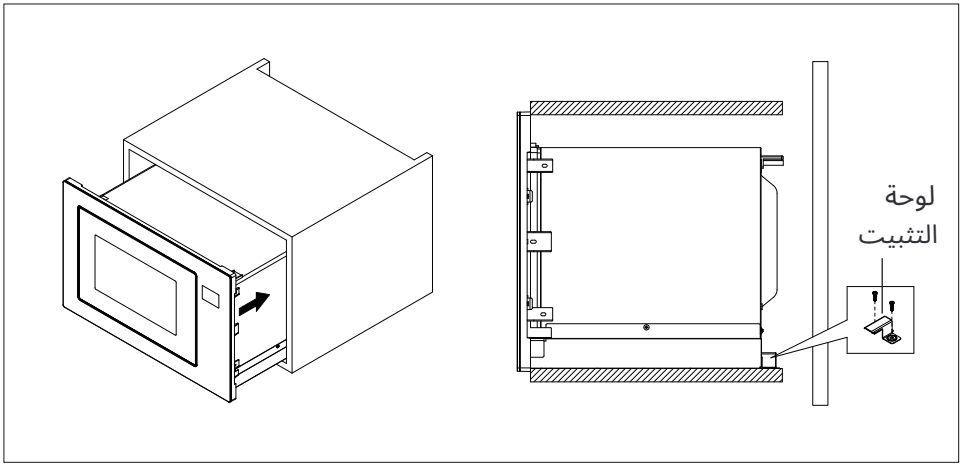

5. افتح الباب، وثبت الفرن في الخزانة بالبرغي في فتحة التركيب.
ثم ثبت غطاء البلاستيك لمجموعة التشطيب على فتحة التركيب.

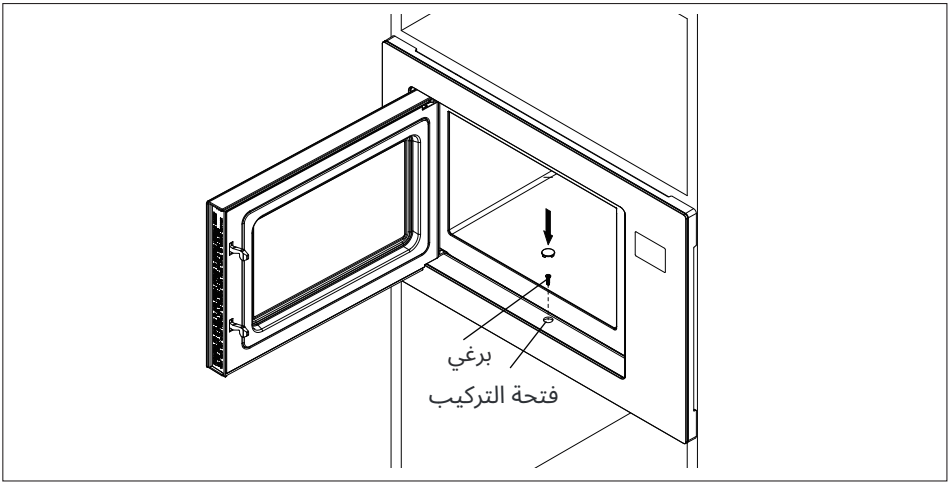

تعليمات التشغيل

يستخدم فرن الميكروويف هذا التحكم الإلكتروني الحديث لضبط معايير الطهي لتلبية احتياجاتك بشكل أفضل للطهي.

1. ضبط الساعة

عندما يتم تشغيل فرن الميكروويف بالكهرباء، سيعرض الفرن "0:00"، وسيصدر الجرس صوتًا مرة واحدة.

1) اضغط " ⏲ | ⧖ " مرتين، ستومض أرقام الساعة؛

2) اضغط " — " أو " + " لضبط أرقام الساعة، يجب أن يكون الوقت المدخل ضمن 0--23.

3) اضغط " ⏲ | ⧖ "، ستومض أرقام الدقائق.

4) قم بتدوير " — " أو " + " لضبط أرقام الدقائق، يجب أن يكون الوقت المدخل ضمن 0--59.

5) اضغط " ⏲ | ⧖ " لإنهاء ضبط الساعة. " : "

سيومض، تم الانتهاء من ضبط الساعة.

ملاحظات: 1) إذا لم يتم ضبط الساعة، فلن تعمل عند التشغيل.

2) أثناء عملية ضبط الساعة، إذا ضغطت " ✕ | II | ▢ "، سيعود الفرن تلقائيًا

إلى الحالة السابقة.

2. الطهي بالميكروويف

1) اضغط على مفتاح " ≋ | ▭ | ≋ " مرة واحدة، وسيظهر " P100 " .

2) اضغط على " ≋ | ▭ | ≋ " بشكل متكرر أو اضغط على " — " أو " + " لاختيار قوة الميكروويف من 100% إلى 10%.

. ستظهر بالتتابع " P10 " ، " P30 " ، " P50 " ، " P80 " ، " P100 "

3) اضغط على " OK | +30 | ▷ " للتأكيد .

4) اضغط على " — " أو " + " لضبط وقت الطهي . (يجب أن يكون ضبط

الوقت من(00 :95-05 : 00 .)

5) اضغط على " OK | +30 | ▷ " لبدء الطهي .

ملاحظة : كميات الخطوات لضبط وقت مفتاح الترميز هي كما يلي :

0 --- 1 دقيقة	: 5 ثوان
1---5 دقيقة	: 10 ثوان
5-10 دقائق	: 30 ثانية
10-30 دقيقة	: 1 دقيقة
30---59 دقيقة	: 5 دقائق

مخطط طاقة الميكروويف

طاقة الميكروويف	100 %	80 %	50 %	30 %	10 %
الشاشة	P100	P80	P50	P30	P10
قوة	900W	720W	450W	270W	90W

3. الشوي أو الطهي المشترك

اضغط على " ميكرو./شوي/مشترك . " | | | " P100 " ، واضغط

ميكرو./شوي/مشترك . " | | | "." أو " + " لاختيار الطاقة التي تريدها ، وسيظهر " 1 - C " ، " G " أو

ثم اضغط على " OK | +30 | ▷ " للتأكيد ، واضغط من 0:05 . " 2 - C " — " أو " + " لضبط وقت الطهي

إلى 00:95 .

اضغط على " OK | +30 | ▷ " مرة أخرى لبدء الطهي .

مثال: إذا كنت تريد استخدام 55%من طاقة الميكروويف و 45%من طاقة الشوي (1 - C)

للطهي لمدة 01 دقائق، يمكنك تشغيل الفرن بالخطوات التالية.

1) اضغط على " | | | . " مرة واحدة، ستظهر على الشاشة " P100 " .

2) استمر في الضغط على " | | | . " حتى تظهر على الشاشة " 1 - C " .

3) اضغط على " OK | +30 | ▷ " للتأكيد .

4) اضغط على " — " أو " + " لتعديل وقت الطهي حتى يعرض الفرن " 10:00 " .

5) اضغط على " OK | +30 | ▷ " لبدء الطهي .

تعليمات قوة التركيب :

برنامج	الشاشة	ميكروويف القوة	شواية القوة
شواية	G	100 % / 1000 W	0 % / OW
كومبي.1	C - 1	45 % / 450W	55 % / 495W
كومبي.2	C - 2	64 % / 640W	36 % / 324W

ملاحظة: إذا مر نصف وقت الشواية، يصدر الفرن صوتين، وهذا أمر طبيعي. من أجل
تحقيق تأثير أفضل في شوي الطعام، يجب عليك قلب الطعام، إغلاق الباب، ثم الضغط على
" OK | +30 | ▷ " لمتابعة الطهي. إذا لم يتم أي عملية، سيستمر الفرن في العمل.

4. إذابة بالتوقيت حسب الوزن

1) اضغط على " | " مرة واحدة، ستظهر على الشاشة "dEF1".

2) اضغط على " — " أو " + " لاختيار وزن الطعام. نطاق الوزن من 100-2000 جم.

3) اضغط على مفتاح " OK | +30 | ▷ " لبدء الإذابة.

5. إذابة بالتوقيت

1) اضغط على " ⧖ | ❄ " مرتين، ستظهر على الشاشة "dEF2".

2) اضغط " — " أو " + " لاختيار وقت الطهي. الحد الأقصى للوقت هو 59 دقيقة.

3) اضغط على مفتاح " +30 | OK | ▷ " لبدء إذابة الثلج.

6. مؤقت المطبخ

1) اضغط على " ⧖ | 🕒 " مرة واحدة، ستعرض الشاشة 00:00.

2) اضغط على" — " أو " + " لإدخال المؤقت الصحيح.

(الحد الأقصى لوقت الطهي هو 95 دقيقة)

3) اضغط على " +30 | OK | ▷ " لتأكيد الإعداد.

4) عند وصول وقت المطبخ، سيطفأ مؤشر المؤقت. سيرن الجرس 5 مرات.
إذا تم ضبط الساعة (نظام 24ساعة)، ستعرض الشاشة الوقت الحالي.

ملاحظة: وقت المطبخ يختلف عن نظام 24ساعة. مؤقت المطبخ هو مؤقت.

7. القائمة التلقائية

1) في حالة الانتظار، اضغط على " + " لاختيار القائمة من " A1 " إلى " A8 ".

2) اضغط على " +30 | OK | ▷ " لتأكيد القائمة التي اخترتها.

3) اضغط على " — " أو " + " لاختيار وزن الطعام.

4) اضغط على " +30 | OK | ▷ " لبدء الطهي.

8. الطهي السريع

1) في حالة الانتظار، اضغط على مفتاح " +30 | OK | ▷ " للطهي بمستوى طاقة 100 % لمدة 30 ثانية.
كل ضغطة على نفس المفتاح تزيد الوقت بمقدار 30 ثانية. الحد الأقصى لوقت الطهي هو 95 دقيقة.

2) أثناء عملية الطهي بالميكروويف، الشوي، الطهي المركب وإذابة الثلج بالوقت، اضغط على " +30 | OK | ▷ " لزيادة وقت الطهي.

3) في حالات القائمة التلقائية، الطهي متعدد المراحل وإذابة الثلج بالوزن، لا يمكن زيادة وقت الطهي بالضغط على

4) في حالة الانتظار، اضغط " — " لاختيار وقت الطهي. ثم اضغط
" +30 | OK | ▷ " لبدء الطهي بالميكروويف بمستوى طاقة100% .

يمكن تعيين هذا كأول مرحلة من مراحل الطهي متعددة المراحل.

مخطط القائمة :

القائمة	الشاشة	الوزن
A1 بيتزا	200	200 جم
	400	400 جم
A2 لحم	250	250 جم
	350	350 جم
	450	450 جم
A3 خضار	200	200 جم
	300	300 جم
	400	400 جم
A4 معكرونة	50	50جم (مع 450 جم ماء بارد)
	100	100جم (مع 800 جم ماء بارد)
A5 بطاطس	200	200 جم
	400	400 جم
	600	600 جم
A6 سمك	250	250 جم
	350	350 جم
	450	450 جم
A7 مشروب	1	1 كوب (120مل)
	2	2 كوب (240 مل)
	3	3 كوب (360مل)
A8 فشار	50	50 g جم
	100	100 g جم

9. الطهي متعدد المراحل

يمكن تعيين مرحلتين كحد أقصى. إذا كانت إحدى المراحل هي إذابة، يجب وضعها في المرحلة الأولى. سيرن الجرس مرة واحدة بعد كل مرحلة وتبدأ المرحلة التالية.
ملاحظة: لا يمكن تعيين القائمة التلقائية كواحدة من المراحل المتعددة.

مثال: إذا أردت إذابة الطعام لمدة 5 دقائق، ثم الطهي بقوة ميكروويف 80% لمدة 7 دقائق. الخطوات كالتالي:

1) اضغط على " | " مرتين، ستظهر على الشاشة "dEF2".

2) اضغط " − " أو " + " لتعديل وقت الإذابة إلى 5 دقائق؛

3) اضغط على " | | " مرة واحدة، ستظهر على الشاشة "P100".

4) اضغط " − " أو " + " لاختيار قوة الميكروويف حتى تظهر "P80" ؛

5) اضغط " OK | 30+ | ▷ " للتأكيد، ستظهر على الشاشة "P80".

6) اضغط " − " أو " + " لضبط وقت الطهي إلى 7 دقائق؛

7) اضغط " OK | 30+ | ▷ " لبدء الطهي.

10. وظيفة قفل الأطفال

القفل: في حالة الانتظار، اضغط " × | II | ▢ " لمدة 3 ثوانٍ، سيكون هناك صفارة طويلة تدل على دخول حالة قفل الأطفال وسيتم عرض الوقت الحالي إذا تم ضبط الوقت، وإلا ستعرض الشاشة "0:00".

إلغاء القفل: في حالة القفل، اضغط " × | II | ▢ " لمدة 3 ثوانٍ، سيكون هناك صفارة طويلة تدل على تحرير القفل.

11. وظيفة الاستعلام

1) في حالات الطهي بالميكروويف، الشواية، والتركيب. اضغط " | | " سيُعرض مستوى الطاقة الحالي لمدة 2-3 ثوانٍ.

2) أثناء حالة الطهي، اضغط على " ⏲ | ⧖ " للتحقق من الوقت الحالي.

21. المواصفات

(1) يجب الضغط على " OK | +30 | ▷ " للاستمرار في الطهي إذا تم فتح الباب أثناء الطهي ؛

(2) بمجرد تعيين برنامج الطهي، إذا لم يتم الضغط على " OK | +30 | ▷ " خلال 5 دقائق. سيتم عرض الوقت الحالي. سيتم إلغاء الإعداد.

(3) يصدر الجرس صوتًا مرة واحدة عند الضغط الفعال، ولن يكون هناك استجابة للضغط غير الفعال.

31. مصباح الفرن

بعد الطهي، سيُطفأ مصباح الفرن إذا تم إغلاق الباب. إذا تم فتح الباب لأكثر من 10 دقائق بدون تشغيل، سيُطفأ المصباح تلقائيًا.

41. باب الفرن الكهربائي

(1)اضغط على زر " ⏏ " ، سيفتح باب الفرن. إذا لم يعمل الزر، يرجى فتح الباب بواسطة الماصّة. راجع الأشكال التالية.

ملاحظات : 1) إذا فشل الباب الكهربائي ، سيصدر الجرس ثماني مرات ، وتعرض الشاشة " E - 3 " .

2) بعد الضغط على زر " ⏏ " ، تصبح أي مفاتيح أخرى غير صالحة .

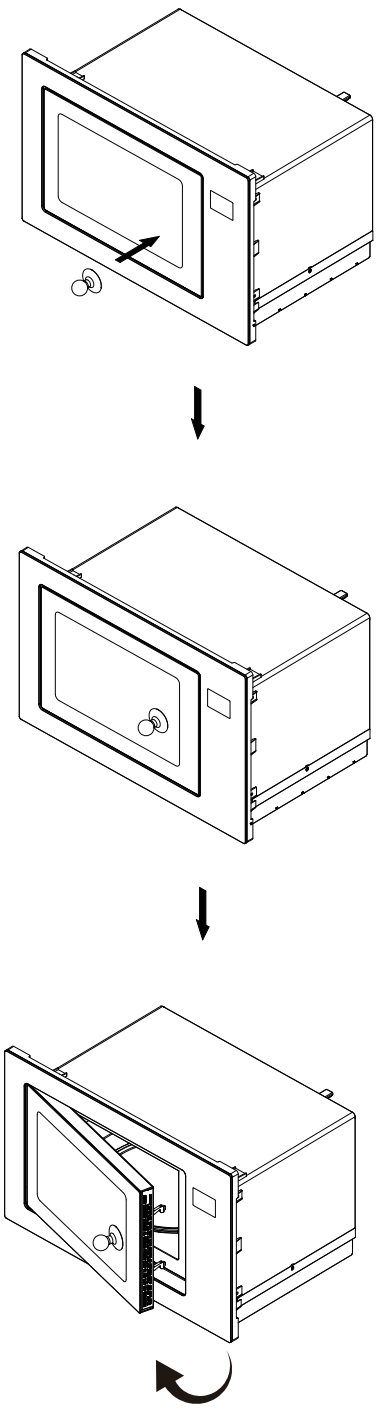

استكشاف الأخطاء وإصلاحها

	طبيعي
تداخل فرن الميكروويف مع استقبال التلفاز	قد يتداخل استقبال الراديو والتلفاز عند تشغيل فرن الميكروويف. يشبه ذلك تداخل الأجهزة الكهربائية الصغيرة، مثل الخلاط، المكنسة الكهربائية، والمروحة الكهربائية. هذا أمر طبيعي.
إضاءة الفرن خافتة	في الطهي باستخدام طاقة منخفضة في الميكروويف، قد تصبح إضاءة الفرن خافتة. هذا أمر طبيعي
تراكم البخار على الباب، وخروج هواء ساخن من الفتحات	أثناء الطهي، قد يخرج البخار من الطعام. معظم البخار يخرج من الفتحات. لكن قد يتراكم بعضه في أماكن باردة مثل باب الفرن. هذا أمر طبيعي.
تشغيل الفرن عن طريق الخطأ بدون طعام بداخله.	يُمنع تشغيل الجهاز بدون وجود طعام بداخله. هذا أمر خطير جداً.

مشكلة	السبب المحتمل	العلاج
لا يمكن تشغيل الفرن.	(1) سلك الطاقة غير موصول بإحكام.	افصل التيار. ثم أعد التوصيل بعد 01 ثوان.
	(2) انفجار الفيوز أو عمل قاطع الدائرة.	استبدل الفيوز أو أعد ضبط قاطع الدائرة (يتم الإصلاح بواسطة فنيي شركتنا المختصين)
	(3) مشكلة في المقبس.	اختبر المقبس بأجهزة كهربائية أخرى.
الفرن لا يسخن.	(4) الباب غير مغلق جيداً.	أغلق الباب جيداً.

وفقاً لتوجيه النفايات الكهربائية والإلكترونية ومعالجتها بشكل منفصل. إذا احتجت في أي وقت WEEE يجب جمع نفايات (WEEE) مستقبلاً للتخلص من هذا المنتج، يرجى عدم التخلص منه مع النفايات المنزلية. يرجى إرسال هذا المنتج إلى نقاط جمع WEEE حيثما توفرت.

elica®